ALUTECH
GROUP OF COMPANIES

Профильные системы

ALUTECH ALT SL160

Система термоизолированных подъемно-раздвижных конструкций

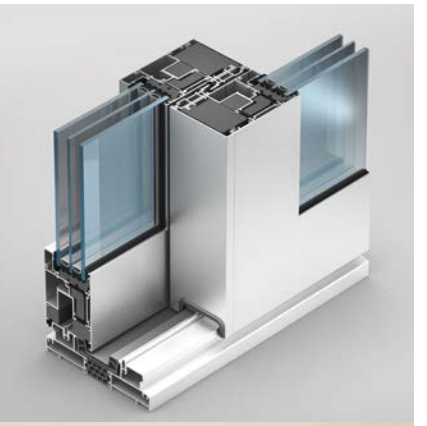



СОДЕРЖАНИЕ

СООО «АлюминТехно»	АлюминТехно
Описание системы	01
Данные для заказа	02
Комплектующие изделия	03
Оборудование	04
Таблица остекления	05
Сечения и узловые решения	06
Примеры расчетов типовых конструкций	07
Обработка и сборка профилей	08
Установка фурнитуры	09
Статика	10

СООО «АлюминТехно»



СООО «АлюминТехно» — завод по производству экструдированных алюминиевых профилей, полимерной окраске и анодированию, входящий в Группу компаний «АЛЮТЕХ». Площадь производственных помещений составляет 40 000 м².

Общие производственные мощности СООО «АлюминТехно»,
ТОННН В ГОД:

прессовых линий	свыше **45 000**
покрасочных линий	свыше **35 000**
цехов анодирования	свыше **10 000**
литейного цеха	до **75 000**

ПРОИЗВОДСТВО

Высокоэффективное передовое предприятие оснащено оборудованием ведущих производителей США, Германии, Италии и др. Ряд технологических процессов и элементов производственного оборудования не имеет аналогов в СНГ.
На СООО «АлюминТехно» реализован полный цикл производства: от плавки первичного алюминия до выпуска прессованных профилей, их окраски и анодирования. Предприятие оснащено оборудованием ведущих производителей США, Германии, Италии, Великобритании, Канады и других стран. Главными составляющими производства «АлюминТехно» являются:



- **Новый литейный цех,** включающий две печи плавления емкостью 35 тонн для расплавления металла, миксер емкостью 30 тонн для легирования расплава, гидравлическую литейную машину, автоматическую линию торцовки и маркировки, автоматический стеккер/дестеккер слитков, две печи гомогенизации и камеру охлаждения.



- **6 высокотехнологичных прессовых линий** — две 5-дюймовых, три 7-дюймовые, одна 9-дюймовая) — обеспечивают высокие скорости прессования, стабильность геометрических размеров и механических свойств профилей.

- **Две линии вертикальной порошковой окраски** — передовое окрасочное производство с использованием бесхромовой технологии подготовки поверхности, системы быстрой смены цветов (в течение 10–15 минут), автоматического регулирования температуры и управления процессом полимеризации. Высокотехнологичное оборудование обеспечивает равномерное и качественное покрытие с высокой стойкостью к тепловому воздействию, ультрафиолетовому излучению, коррозии.

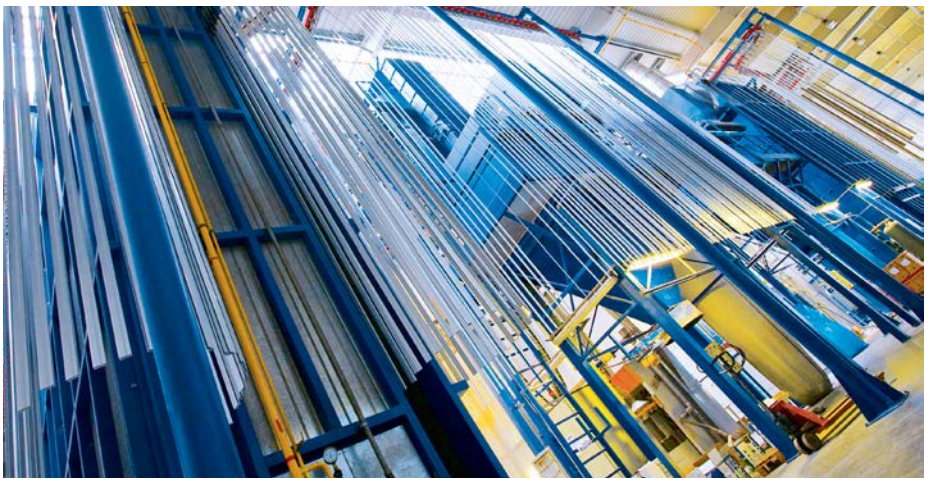



- Крупнейший в СНГ **комплекс по анодированию профилей** (два цеха). Производственная мощность — 10 000 тонн профилей в год. Позволяет выпускать профили 4 типов механической обработки и 9 цветов. Линии делают возможной обработку профилей длиной до 7,2 м включительно.
  Для создания различных декоративных эффектов применяются дополнительные технологии механической подготовки поверхности: крацевание, дробеструйная обработка, полирование.

ПРОДУКЦИЯ

В настоящее время СООО «АлюминТехно» выпускает широкий спектр алюминиевых профилей (более 1000 различных конфигураций), которые применяются в автомобиле- и станкостроении, авиации, строительстве, энергетике, мебельной и легкой промышленности. Особенностью «АлюминТехно» является внедрение собственных конструкторских разработок. На сегодняшний день предприятие производит и предлагает на рынке более двадцати товарных направлений.

Система менеджмента качества сертифицирована по Международному стандарту ISO 9001:2008. Сертификат соответствия 75.100.70118.

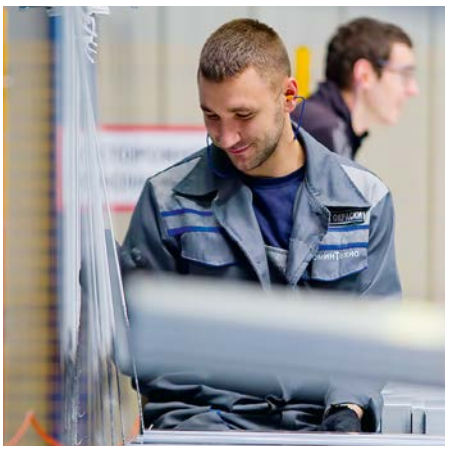

Применение новейших технологий, а также современного автоматизированного оборудования позволяет в кратчайшие сроки производить продукцию, соответствующую западноевропейским стандартам качества, в том числе изготавливать алюминиевые профили по чертежам заказчиков.

Продукция «АлюминТехно» сертифицирована согласно требованиям национальных стандартов и санитарно-эпидемиологических лабораторий России, Украины, Беларуси. Качество прессованных профилей соответствует требованиям стандартов DIN17615, EN 755-1, EN 755-2, EN 12020. Алюминиевые экструдированные профили производства «АлюминТехно» являются единственными в странах СНГ, чье качество покрытия подтверждено одновременно тремя швейцарскими сертификатами:

- **Сертификат «Qualicoat»** — это международный знак качества на лакокрасочное покрытие изделий, используемых в архитектурном строительстве.
- **Сертификат «Seaside»** (является дополнением к сертификату «Qualicoat») — международный знак качества, подтверждающий устойчивость лакокрасочного покрытия изделий из алюминиевых сплавов к атмосфере регионов с морским климатом.
- **Сертификат «Qualanod»** — международный знак качества на анодное покрытие изделий из алюминиевых сплавов, используемых в архитектурном строительстве.

ALUTECH ALT SL160



ALUTECH ALT SL160
Система
термоизолированных
подъемно-раздвижных
конструкций

ОПИСАНИЕ СИСТЕМЫ



Система ALT SL160 предназначена для изготовления термоизолированных подъемно-раздвижных конструкций с одной или несколькими активными створками, а также с глухими частями.

Система предоставляет широкие возможности архитекторам и дизайнерами при оформлении больших стеновых проемов. Стеклянная конструкция станет основным акцентом и украшением комнаты. Более того, фасадная часть дома с панорамными окнами всегда выглядит эффектно и современно.

Теплые оконно-дверные конструкции способны заменять собой стену, имеют высокую степень защиты от несанкционированных проникновений, улучшают освещенность жилых помещений и экономят полезную площадь, в открытом положении створки не занимают полезное пространство.

Благодаря разработанным системам уплотнения и элементам притвора, а также наличию полного набора вставок из вспененного материала, конструкции ALT SL160 надежно защищают помещения от неблагоприятных погодных условий даже при сильных морозах или порывистом ветре.

Технические данные системы SL160

Монтажная глубина рамы	160 мм
Монтажная глубина створки	72 мм
Максимальная толщина заполнения	54 мм
Максимальный вес створки	440 кг
Максимальная высота створки	до 3385 мм
Максимальная ширина створки	до 3235 мм

Основные параметры системы SL160

Звукоизоляция*	
EN ISO 140-3 / ГОСТ 26602.3-2016	до 43 дБ
Теплоизоляция*	
EN ISO 10077-2, U_w	≤ 1,1 W/m²K
ГОСТ 26602.1-99, $R_{пр.}$	≥ 0,9 м²·°С/Вт
Воздухопроницаемость	
EN 12207	Класс 4
ГОСТ 23166-99	Класс А
Водопроницаемость	
EN 12208	E900
ГОСТ 23166-99	1100 Па (Класс А)
Безопасность (противовзломность)	
PAS24:2016	Pass
ENV 1627	WK2
Фурнитура рассчитана на вес створки (с дополнительными каретками)	до 330 кг (до 440 кг)

* В зависимости от типа выбранного заполнения.

Преимущества системы SL160



1 **Современный дизайн и практичность**

2 **Максимальная освещенность и габаритны створок — дополнительный объем помещений**

Высота створок в конструкциях может достигать 3385 мм, максимальная ширина — 3235 мм, ширина конструкций с использованием соединительных элементов увеличена до 19500 мм.

3 **Высокие теплотехнические параметры системы**

Благодаря использованию широких полиамидных термомостов, а также возможности установки двухкамерных стеклопакетов толщиной до 54 мм, теплотехнические характеристики конструкций существенно возрастают.

4 **Полиамидные термомосты Anti Bi-Metal**

Использование полиамидных термомостов «Anti Bi-Metal» шириной 32 мм в профилях створок позволяет компенсировать изменения, возникающие при воздействии различных температур на внутреннюю и наружную «чашки» комбинированного профиля.

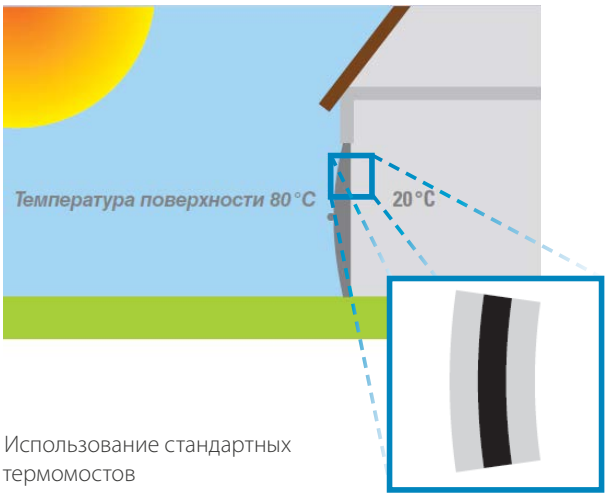

Использование стандартных термомостов

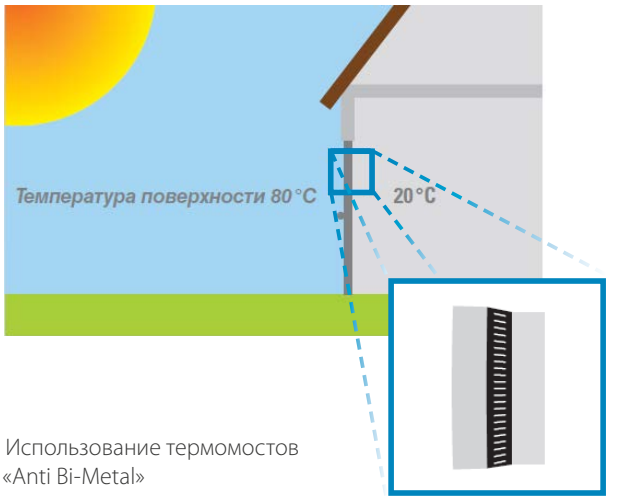

Использование термомостов «Anti Bi-Metal»

5 **Совместимость с оконно-дверными системами ALT W62/72 и фасадной серией F50**

В системе разработаны профили адаптеров, позволяющие создавать удобные в монтаже и эстетичные узлы интеграции SL160 в фасады из F50, а также интегрировать систему с оконно-дверными сериями W62/72.
Благодаря тому, что монтажная глубина створочных профилей SL160 совпадает с профилями W72 сохраняется единство стиля и обеспечивается целостность восприятия внешнего и внутреннего облика объектов.

6 **Безопасность**

Система предусматривает установку противовзломных элементов и возможность использования противовзломной фурнитуры. Конструкции ALT SL160 сертифицированы в Великобритании на соответствие классу PAS24.

Информационные пиктограммы


Внимание


Техническая информация



Смотри страницу

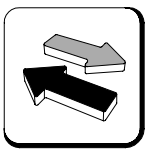
Возможна замена


Выполнить указанную операцию


Вид повернут

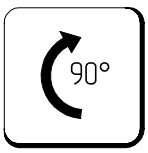

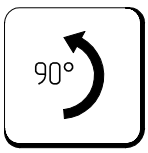

Повернуть

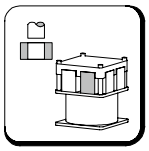
Пневматический пресс

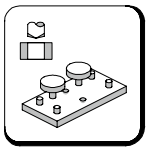
Кондуктор

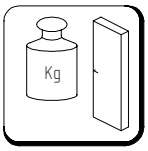

Вес дверной створки

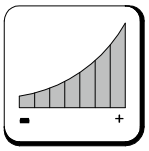
Улучшение характеристик


Силиконовый герметик

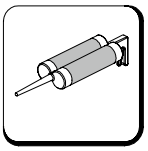
2-компонентный полиуретановый клей


Клей для EPDM

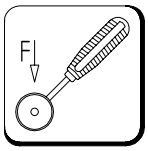
Ролик для установки уплотнителя

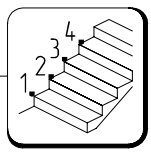



Выдержать время

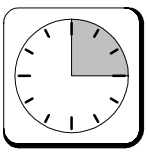
Выдержать 15 мин

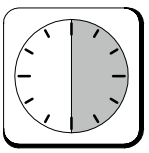
Выдержать 30 мин

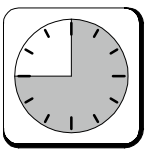
Выдержать 45 мин

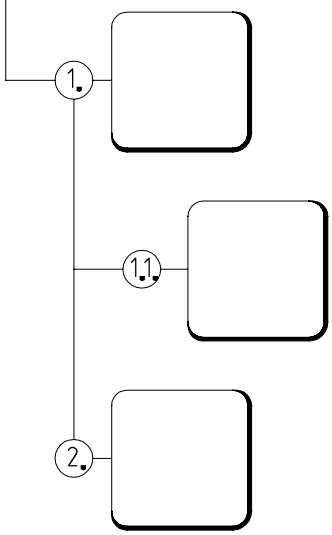

Пошагово

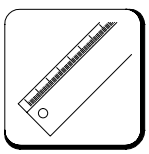
Измерить

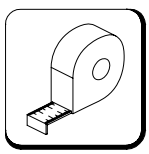
Измерить

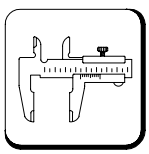
Измерить


Очистить поверхность

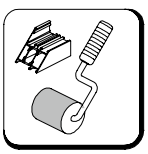
Нанести клей


Нанести герметик


Разметить

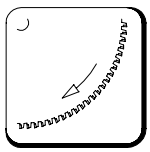
Отрезать


Отрезать

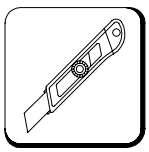
Отрезать ножом


Надавить на

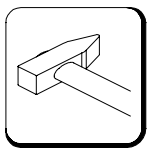
Ударить по

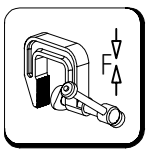
Стянуть струбциной

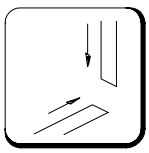
Соединить

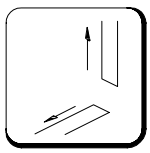
Разъединить

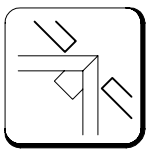
Обжать


Оправка

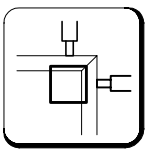
Штифтовать

Плоскостность

Удалить

Закрутить

Сверлить

Фрезеровать

Фрезеровать

Применить лопатку

Зенковать

Структура подъемно-раздвижной конструкции ALT SL160

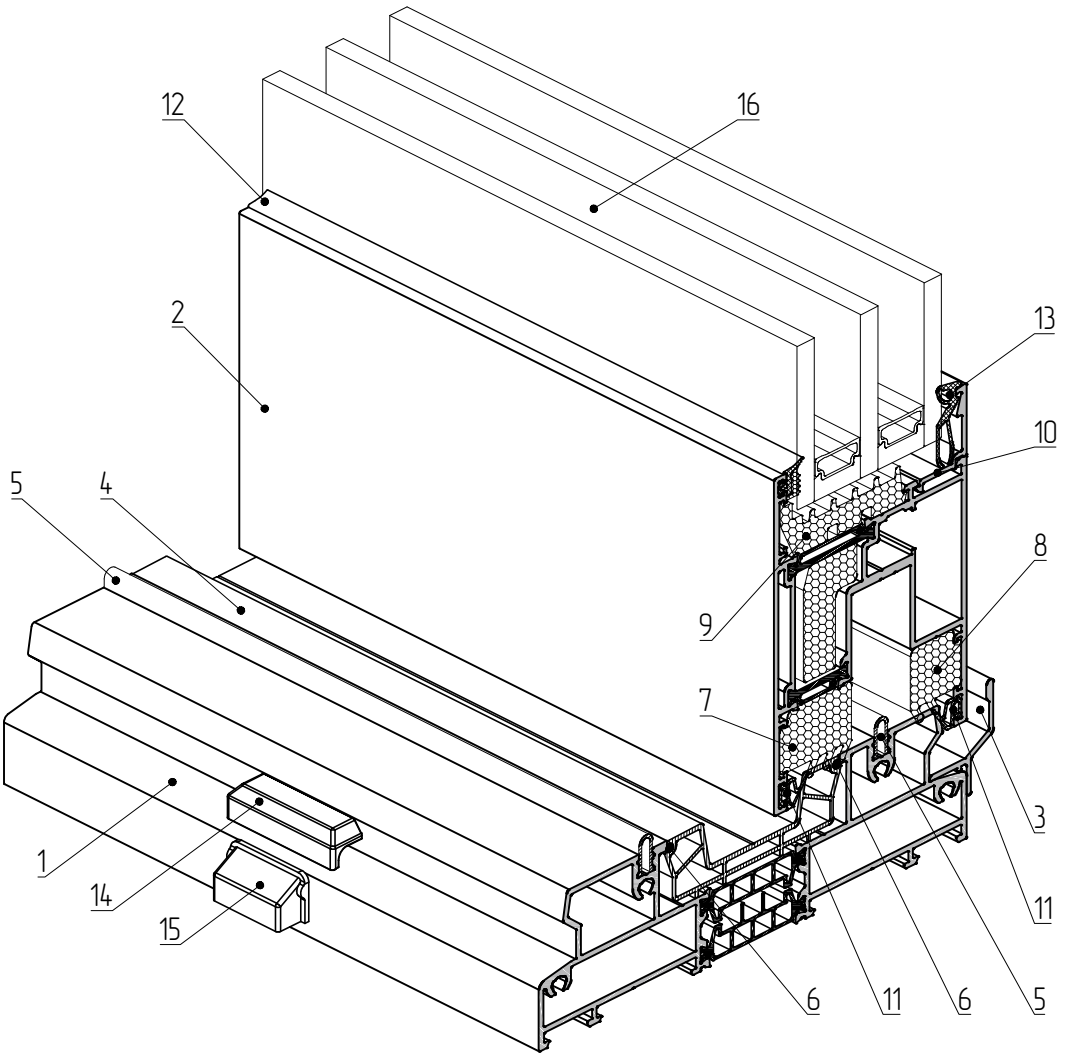

1 – профиль рамы AYPC.SL160.0101
2 – профиль створки AYPC.SL160.0202
3 – профиль отлива AYPC.SL160.0805
4 – профиль водоотвода AYPC.SL160.0920
5 – шина направляющая AYPC.SL160.1950
6 – шнур уплотнительный AYPC.SL160.0948
7 – вставка вспененная AYPC.SL160.0960
8 – вставка вспененная AYPC.SL160.0961
9 – уплотнитель фальца AYPC.W72.0911
10 – профиль штапика AYPC.C48.0601
11 – уплотнитель FRK175
12 – уплотнитель FRK197
13 – уплотнитель FRK193
14 – заглушка водоотвода AYPC.SL160.0929
15 – заглушка водоотвода AYPC.C48.0919M-01
16 – заполнение 54 мм

Структура подъемно-раздвижной конструкции ALT SL160

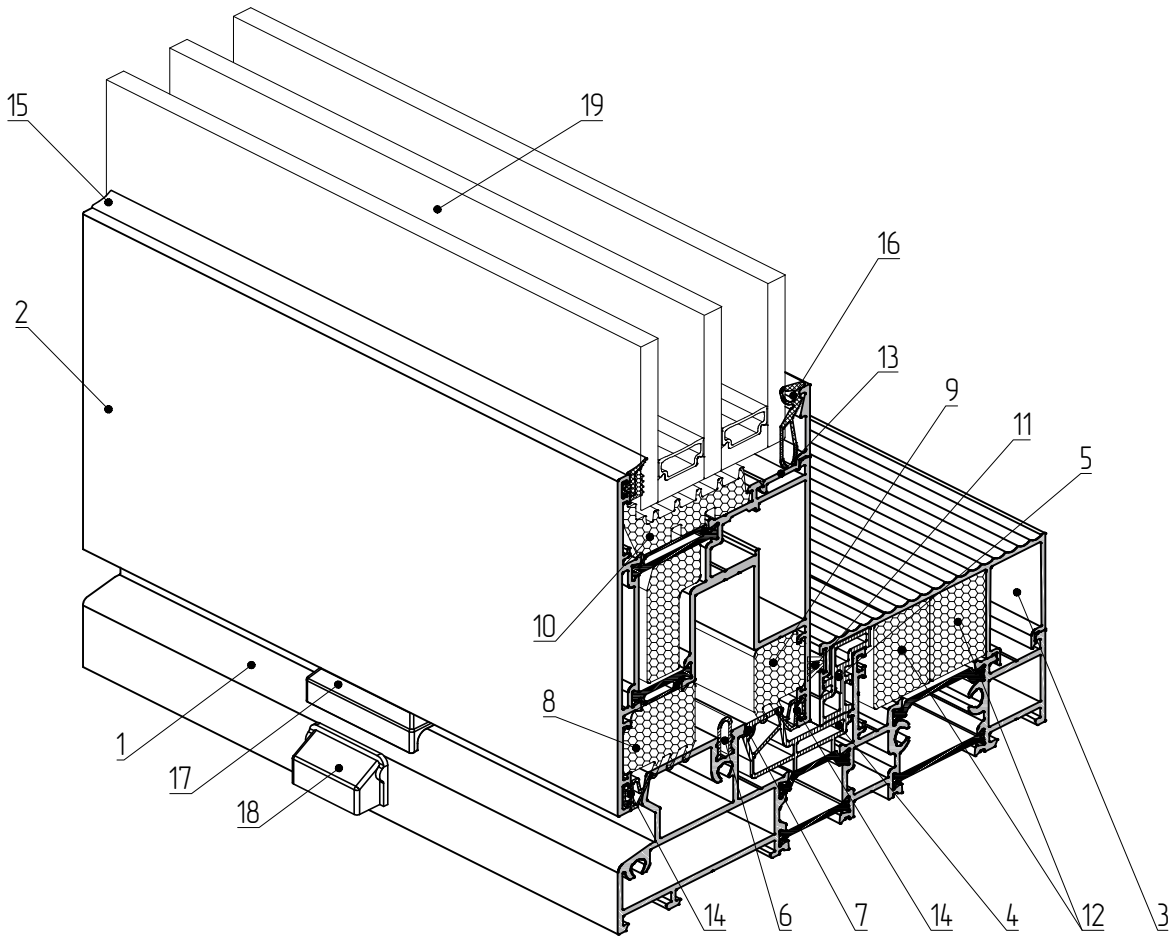

1 – профиль рамы AYPC.SL160.0102
2 – профиль створки AYPC.SL160.0202
3 – профиль порога AYPC.SL160.0806
4 – профиль водоотвода AYPC.SL160.0923
5 – профиль доборный AYPC.SL160.0924
6 – шина направляющая AYPC.SL160.1950
7 – шнур уплотнительный AYPC.SL160.0948
8 – вставка вспененная AYPC.SL160.0960
9 – вставка вспененная AYPC.SL160.0961
10 – уплотнитель фальца AYPC.W72.0911
11 – уплотнитель фетровый ISE01
12 – вставка вспененная AYPC.SL160.0918
13 – профиль штапика AYPC.C48.0601
14 – уплотнитель FRK175
15 – уплотнитель FRK197
16 – уплотнитель FRK193
17 – заглушка водоотвода AYPC.SL160.0929
18 – заглушка водоотвода AYPC.C48.0919M-01
19 – заполнение 54 мм

Структура подъемно-раздвижной конструкции ALT SL160

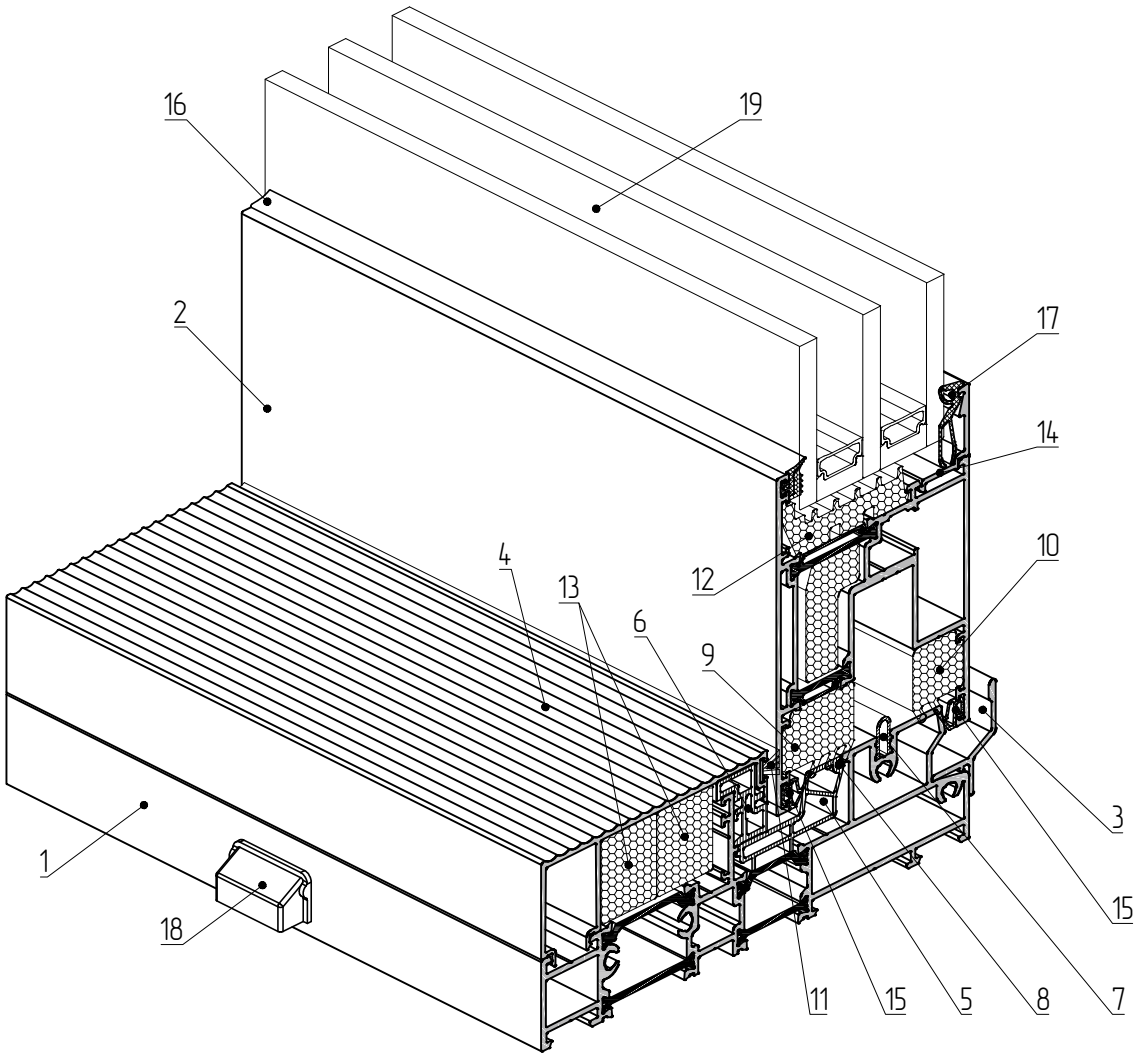

1 – профиль рамы AYPC.SL160.0103
2 – профиль створки AYPC.SL160.0202
3 – профиль отлива AYPC.SL160.0805
4 – профиль порога AYPC.SL160.0806
5 – профиль водоотвода AYPC.SL160.0923
6 – профиль доборный AYPC.SL160.0924
7 – шина направляющая AYPC.SL160.1950
8 – шнур уплотнительный AYPC.SL160.0948
9 – вставка вспененная AYPC.SL160.0960
10 – вставка вспененная AYPC.SL160.0961
11 – уплотнитель фетровый ISE01
12 – уплотнитель фальца AYPC.W72.0911
13 – вставка вспененная AYPC.SL160.0918
14 – профиль тапика AYPC.C48.0601
15 – уплотнитель FRK175
16 – уплотнитель FRK197
17 – уплотнитель FRK193
18 – заглушка водоотвода AYPC.C48.0919M-01
19 – заполнение 54 мм

Конструкции системы SL160 с использованием профиля рамы AYPC.SL160.0103 рекомендуется устанавливать в защищенных от погодных воздействий помещениях, а также на охраняемых территориях.

Структура подъемно-раздвижной конструкции ALT SL160

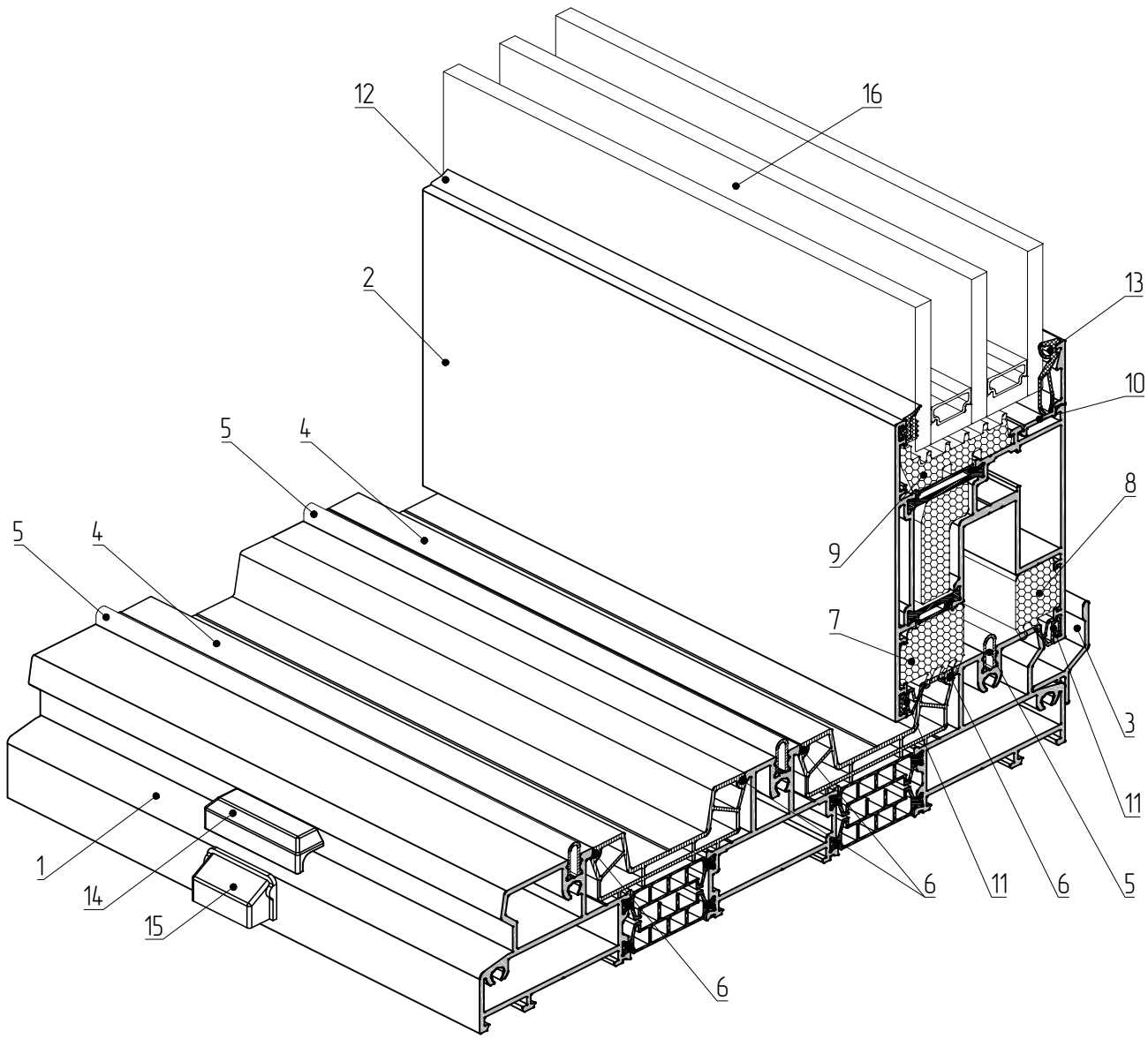

1 – профиль рамы AYPC.SL160.0104
2 – профиль створки AYPC.SL160.0202
3 – профиль отлива AYPC.SL160.0805
4 – профиль водоотвода AYPC.SL160.0920
5 – шина направляющая AYPC.SL160.1950
6 – шнур уплотнительный AYPC.SL160.0948
7 – вставка вспененная AYPC.SL160.0960
8 – вставка вспененная AYPC.SL160.0961
9 – уплотнитель фальца AYPC.W72.0911
10 – профиль штапика AYPC.C48.0601
11 – уплотнитель FRK175
12 – уплотнитель FRK197
13 – уплотнитель FRK193
14 – заглушка водоотвода AYPC.SL160.0929
15 – заглушка водоотвода AYPC.C48.0919M-01
16 – заполнение 54 мм

ALUTECH ALT SL160
Система
термоизолированных
подъемно-раздвижных
конструкций

ДАННЫЕ ДЛЯ ЗАКАЗА

Артикул	Наименование / Эскиз	Масса, кг/м	Внешний периметр, мм	Площадь сечения, мм²	Код по каталогу	Цвет профиля	Длина поставки, м	Количество в упаковке: шт.	Количество в упаковке: м	Масса упаковки: нетто, кг	Масса упаковки: брутто, кг
AYPC.SL160.0101	Профиль рамы 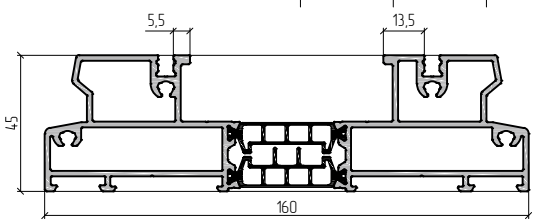	3,34	573	1347,3	12600100 12600121 12600124 12600130 12600131 126001808	00 RAL9016 RAL8014 RAL8017 RAL9006 A00-D6	6,5	1	6,5	21,7 22,2 22,2 22,2 22,2 21,7	22,3 22,8 22,8 22,8 22,8 22,3
AYPC.SL160.0102	Профиль рамы 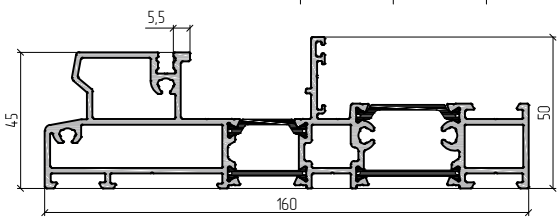	3,27	625	1336,6	12600800 12600821 12600824 12600830 12600831 126008808	00 RAL9016 RAL8014 RAL8017 RAL9006 A00-D6	6,5	1	6,5	21,3 21,8 21,8 21,8 21,8 21,3	21,9 22,4 22,4 22,4 22,4 21,9
AYPC.SL160.0103	Профиль рамы 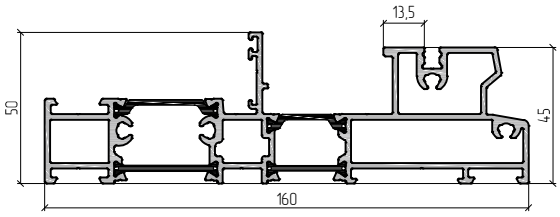	3,32	625	1355,2	12600900 12600921 12600924 12600930 12600931 126009808	00 RAL9016 RAL8014 RAL8017 RAL9006 A00-D6	6,5	1	6,5	21,6 22,1 22,1 22,1 22,1 21,6	22,2 22,7 22,7 22,7 22,7 22,2
AYPC.SL160.0104	Профиль рамы 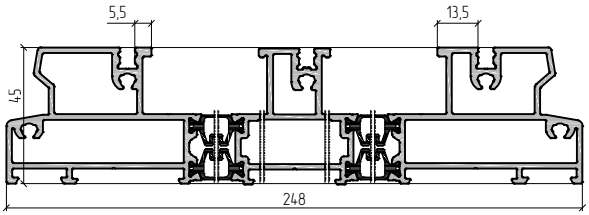	4,68	868	1952,5	12602600 12602621 12602624 12602630 12602631 126026808	00 RAL9016 RAL8014 RAL8017 RAL9006 A00-D6	6,5	1	6,5	30,4 31,1 31,1 31,1 31,1 30,4	31,1 31,8 31,8 31,8 31,8 31,1
AYPC.SL160.0202	Профиль створки (anti-bi-metal) 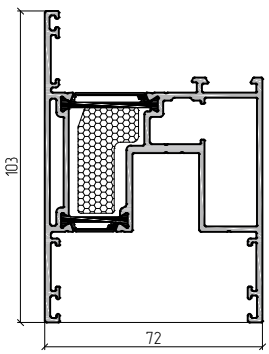	2,50	591	1003,6	12602321 12602324 12602330 12602331 126023808	RAL9016 RAL8014 RAL8017 RAL9006 A00-D6	6,5	2	13,0	33,5 33,5 33,5 33,5 32,5	34,0 34,0 34,0 34,0 33,0
AYPC.SL160.0202N	Профиль створки (anti-bi-metal) 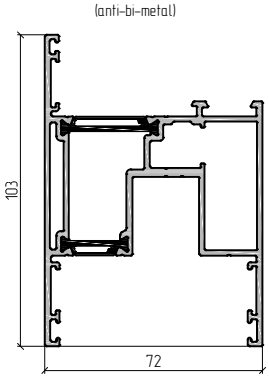	2,49	591	1003,6	12602400 12602421 12602424 12602430 12602431 126024808	00 RAL9016 RAL8014 RAL8017 RAL9006 A00-D6	6,5	2	13,0	32,4 33,4 33,4 33,4 33,4 32,4	32,9 33,9 33,9 33,9 33,9 32,9

Артикул	Наименование / Эскиз	Масса, кг/м	Внешний периметр, мм	Площадь сечения, мм²	Код по каталогу	Цвет профиля	Длина поставки, м	Количество в упаковке		Масса упаковки	
								шт.	м	нетто, кг	брутто, кг
AYPC.SL160.0301	Профиль импоста 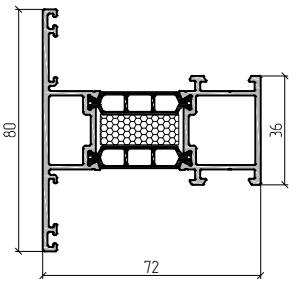	1,66	408	703,5	12603121 12603124 12603130 12603131 126031808	RAL9016 RAL8014 RAL8017 RAL9006 A00-D6	6,5	2	13,0	22,3 22,3 22,3 22,3 21,6	22,9 22,9 22,9 22,9 22,2
AYPC.SL160.0301N	Профиль импоста 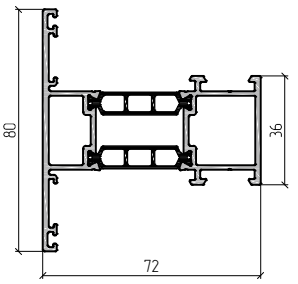	1,66	408	703,5	12603200 12603221 12603224 12603230 12603231 126032808	00 RAL9016 RAL8014 RAL8017 RAL9006 A00-D6	6,5	2	13,0	21,6 22,3 22,3 22,3 22,3 22,3 21,6	22,2 22,9 22,9 22,9 22,9 22,9 22,2
AYPC.SL160.0501	Профиль адаптера 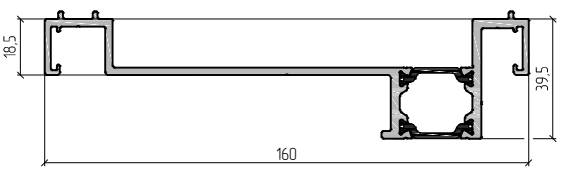	2,08	550	827,0	12603700 12603721 12603724 12603730 12603731 126037808	00 RAL9016 RAL8014 RAL8017 RAL9006 A00-D6	6,5	2	13,0	27,1 28,0 28,0 28,0 28,0 27,1	27,7 28,6 28,6 28,6 28,6 27,7
AYPC.SL160.0504	Профиль штульпа 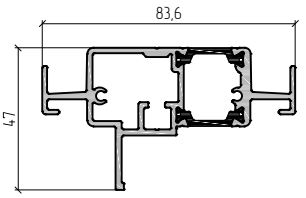	1,59	352	639,2	12602500 12602521 12602524 12602530 12602531 126025808	00 RAL9016 RAL8014 RAL8017 RAL9006 A00-D6	6,5	2	13,0	20,7 21,5 21,5 21,5 21,5 20,7	21,5 22,5 22,5 22,5 22,5 21,5
AYPC.SL160.0505	Профиль адаптера 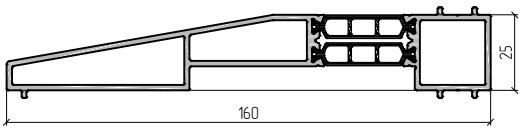	2,05	410	846,2	12603800 12603821 12603824 12603830 12603831 126038808	00 RAL9016 RAL8014 RAL8017 RAL9006 A00-D6	6,5	2	13,0	26,7 27,5 27,5 27,5 27,5 26,7	27,3 28,1 28,1 28,1 28,1 27,3
AYPC.SL160.0701	Профиль усилителя 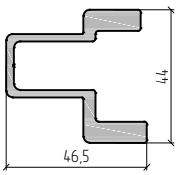	1,35	256	500,9	12601900	00	6,5	2	13,0	17,6	18,5
AYPC.SL160.0702	Профиль усилителя 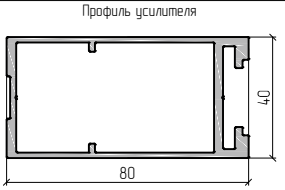	1,57	500	583,0	12602000 12602021 12602024 12602030 12602031 126020808	00 RAL9016 RAL8014 RAL8017 RAL9006 A00-D6	6,5	2	13,0	20,5 21,3 21,3 21,3 21,3 20,5	20,9 21,7 21,7 21,7 21,7 20,9

Артикул	Наименование / Эскиз	Масса, кг/м	Внешний периметр, мм	Площадь сечения, мм²	Код по каталогу	Цвет профиля	Длина поставки, м	Количество в упаковке		Масса упаковки	
								шт.	м	нетто, кг	брутто, кг
АУРС.SL160.0801	Профиль притвора 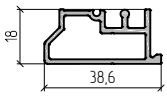	0,50	137	184,1	12600400 12600421 12600424 12600430 12600431 126004808	00 RAL9016 RAL8014 RAL8017 RAL9006 A00-D6	6,5	4	26,0	13,0 13,4 13,4 13,4 13,4 13,0	13,6 14,0 14,0 14,0 14,0 13,6
АУРС.SL160.0802	Профиль торцевой 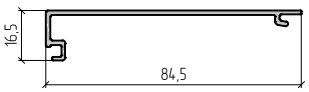	0,45	227	166,5	12600500 12600521 12600524 12600530 12600531 126005808	00 RAL9016 RAL8014 RAL8017 RAL9006 A00-D6	6,5	4	26,0	11,7 12,4 12,4 12,4 12,4 11,7	12,0 12,7 12,7 12,7 12,7 12,0
АУРС.SL160.0804	Профиль отлива 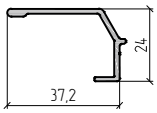	0,30	130	111,0	12601100 12601121 12601124 12601130 12601131 126011808	00 RAL9016 RAL8014 RAL8017 RAL9006 A00-D6	6,5	4	26,0	7,8 8,0 8,0 8,0 8,0 7,8	7,9 8,1 8,1 8,1 8,1 7,9
АУРС.SL160.0805	Профиль отлива 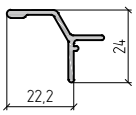	0,23	97	87,0	12601200 12601221 12601224 12601230 12601231 126012808	00 RAL9016 RAL8014 RAL8017 RAL9006 A00-D6	6,5	4	26,0	6,1 6,3 6,3 6,3 6,3 6,1	6,2 6,3 6,3 6,3 6,3 6,2
АУРС.SL160.0806	Профиль порога 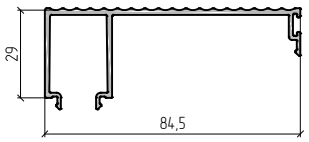	0,76	352	281,2	12601300 12601321 12601324 12601330 12601331 126013808	00 RAL9016 RAL8014 RAL8017 RAL9006 A00-D6	6,5	2	13,0	9,9 10,1 10,1 10,1 10,1 9,9	10,0 10,9 10,9 10,9 10,9 10,0
АУРС.SL160.0807	Профиль откоса 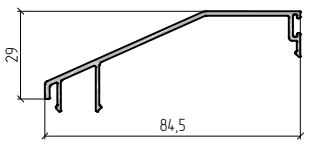	0,54	282	201,5	12601400 12601421 12601424 12601430 12601431 126014808	00 RAL9016 RAL8014 RAL8017 RAL9006 A00-D6	6,5	2	13,0	7,1 7,2 7,2 7,2 7,2 7,1	7,1 7,3 7,3 7,3 7,3 7,1
АУРС.SL160.0808	Профиль порога 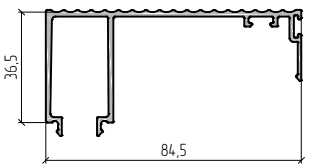	0,91	415	337,3	12603500 12603521 12603524 12603530 12603531 126035808	00 RAL9016 RAL8014 RAL8017 RAL9006 A00-D6	6,5	2	13,0	11,8 12,5 12,5 12,5 12,5 11,8	12,2 12,9 12,9 12,9 12,9 12,2
АУРС.SL160.0810	Профиль порога 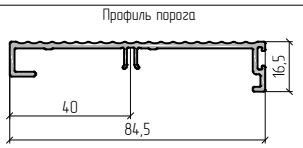	0,63	278	231,6	12602100 12602121 12602124 12602130 12602131 126021808	00 RAL9016 RAL8014 RAL8017 RAL9006 A00-D6	6,5	2	13,0	16,3 16,7 16,7 16,7 16,7 16,3	16,7 17,2 17,2 17,2 17,2 16,7
АУРС.SL160.0811	Профиль порога 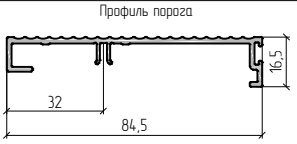	0,63	278	231,6	12602200 12602221 12602224 12602230 12602231 126022808	00 RAL9016 RAL8014 RAL8017 RAL9006 A00-D6	6,5	2	13,0	16,3 16,7 16,7 16,7 16,7 16,3	16,7 17,2 17,2 17,2 17,2 16,7
АУРС.SL160.0812	Профиль притвора 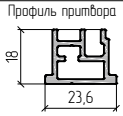	0,38	108	142,0	12602700 126027856	00 RAL9005 I 30	6,5	4	26,0	9,9 10,3	10,6 11,0
АУРС.SL160.0813	Профиль притвора 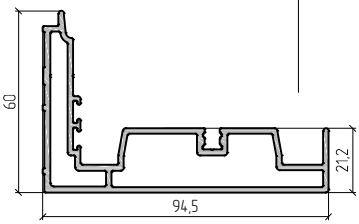	1,80	385	668,1	12603600 12603621 12603624 12603630 12603631 126036808	00 RAL9016 RAL8014 RAL8017 RAL9006 A00-D6	6,5	2	13,0	23,4 24,0 24,0 24,0 24,0 23,4	23,8 24,4 24,4 24,4 24,4 23,8

Артикул	Наименование / Эскиз	Масса, кг/м	Внешний периметр, мм	Площадь сечения, мм²	Код по каталогу	Цвет профиля	Длина поставки, м	Количество в упаковке		Масса упаковки	
								шт.	м	нетто, кг	брутто, кг
АУРС.W62.0701	Профиль крепления импоста 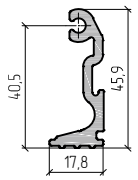	0,69	161	253,8	10801000	00	3,25	12	39,0	26,8	27,1
АУРС.W62.0705	Профиль крепления импоста 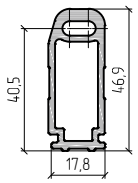	0,85	133	316	10867800	00	3,25	6	19,5	16,6	16,9
АУРС.С48.0601	Профиль штапика 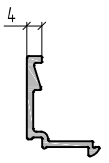	0,22	95	82,1	10408100 10408121 10408124 10408130 10408131 104081808	00 RAL9016 RAL8014 RAL8017 RAL9006 A00–D6	6,5	18	117,0	25,9 29,2 29,2 29,2 29,2 25,9	26,4 29,7 29,7 29,7 29,7 26,4
АУРС.С48.0602	Профиль штапика 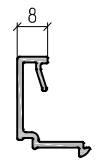	0,23	117	85,1	10405800 10405821 10405824 10405830 10405831 104058808	00 RAL9016 RAL8014 RAL8017 RAL9006 A00–D6	6,5	18	117,0	26,9 30,2 30,2 30,2 30,2 26,9	27,4 30,7 30,7 30,7 30,7 27,4
АУРС.С48.0603	Профиль штапика 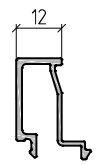	0,25	145	93,3	10401700 10401721 10401724 10401730 10401731 104017808	00 RAL9016 RAL8014 RAL8017 RAL9006 A00–D6	6,5	18	117,0	29,4 31,3 31,3 31,3 31,3 29,4	29,9 31,8 31,8 31,8 31,8 29,9
АУРС.С48.0604	Профиль штапика 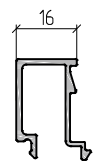	0,28	150	103,1	10401800 10401821 10401824 10401830 10401831 104018808	00 RAL9016 RAL8014 RAL8017 RAL9006 A00–D6	6,5	18	117,0	32,5 34,4 34,4 34,4 34,4 32,5	33,2 35,1 35,1 35,1 35,1 33,2
АУРС.С48.0605	Профиль штапика 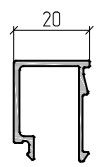	0,28	151	103,4	10401900 10401921 10401924 10401930 10401931 104019808	00 RAL9016 RAL8014 RAL8017 RAL9006 A00–D6	6,5	18	117,0	32,6 34,2 34,2 34,2 34,2 32,6	33,3 34,9 34,9 34,9 34,9 33,3
АУРС.С48.0606	Профиль штапика 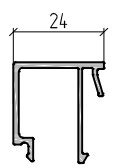	0,31	172	113,4	10405400 10405421 10405424 10405430 10405431 104054808	00 RAL9016 RAL8014 RAL8017 RAL9006 A00–D6	6,5	18	117,0	35,9 37,8 37,8 37,8 37,8 35,9	36,7 38,1 38,1 38,1 38,1 36,7
АУРС.С48.0607	Профиль штапика 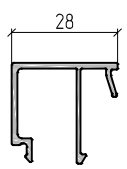	0,32	180	119,4	10402000 10402021 10402024 10402030 10402031 104020808	00 RAL9016 RAL8014 RAL8017 RAL9006 A00–D6	6,5	18	117,0	37,7 39,9 39,9 39,9 39,9 37,9	38,4 40,6 40,6 40,6 40,6 38,4

Артикул	Наименование / Эскиз	Масса, кг/м	Внешний периметр, мм	Площадь сечения, мм²	Код по каталогу	Цвет профиля	Длина поставки, м	Количество в упаковке		Масса упаковки	
								шт.	м	нетто, кг	брутто, кг
AYPC.C48.0608	Профиль штапика 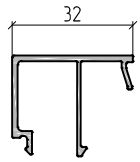	0,34	188	125,4	10402100 10402121 10402124 10402130 10402131 104021808	00 RAL9016 RAL8014 RAL8017 RAL9006 A00-D6	6,5	18	117,0	39,7 41,9 41,9 41,9 41,9 39,7	40,4 42,6 42,6 42,6 42,6 40,4
AYPC.111.0605	Профиль крышки 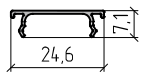	0,09	79	33,0	10503000 10503021 10503024 10503030 10503069 105030808	00 RAL9016 RAL8014 RAL8017 RAL9006 A00-D6	6,2	4	24,8	2,2 2,4 2,4 2,4 2,2	2,4 2,6 2,6 2,6 2,4
AYPC.C48.0705	Профиль угловой обжимной 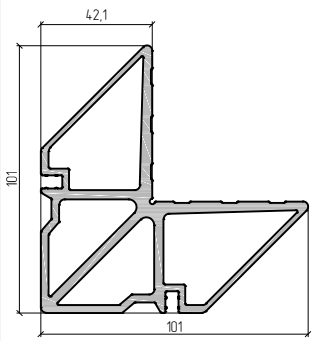	4,09	400	1514,9	10403900	00	3,25	2	6,5	26,6	26,6
AYPC.GS106.0701	Профиль угловой обжимной 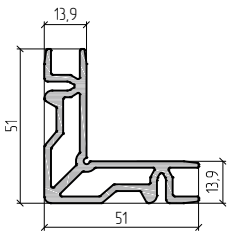	1,55	308	576,4	12200700	00	3,25	2	6,5	10,1	10,3

ALUTECH ALT SL160
Система
термоизолированных
подъемно-раздвижных
конструкций

КОМПЛЕКТУЮЩИЕ ИЗДЕЛИЯ

Рисунок	Код	Артикул	Вес, кг/м	Применение
	10415500	FRK38	0,092	Уплотнитель резиновый EPDM. Норма упаковки – 400 м.
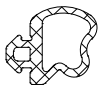	11315800	FRK50	0,049	Уплотнитель резиновый EPDM. Норма упаковки – 300 м.
	12420100	FRK93	0,047	Уплотнитель резиновый EPDM. Норма упаковки – 350 м.
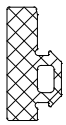	11316700	FRK128	0,086	Уплотнитель резиновый EPDM. Норма упаковки – 120 м.
	12620100	FRK175	0,018	Уплотнитель резиновый EPDM. Норма упаковки – 300 м.
	12620200	FRK176	0,017	Уплотнитель резиновый EPDM. Норма упаковки – 150 м.
	12620300	FRK188	0,037	Уплотнитель резиновый EPDM. Норма упаковки – 350 м.
	10830300	FRK191	0,067	Уплотнитель резиновый EPDM. Норма упаковки – 200 м.
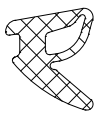	10830500	FRK192	0,097	Уплотнитель резиновый EPDM. Норма упаковки – 200 м.
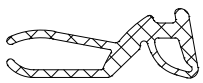	10830700	FRK193	0,105	Уплотнитель резиновый EPDM. Норма упаковки – 200 м.
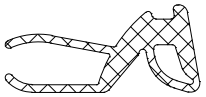	10831200	FRK194	0,135	Уплотнитель резиновый EPDM. Норма упаковки – 200 м.
	10831400	FRK197	0,066	Уплотнитель резиновый EPDM. Норма упаковки – 400 м.
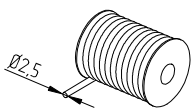	12620500	AYPC.SL160.0948	0,006	Уплотнитель резиновый вспененный EPDM. Норма упаковки – 100 м.
	1112511	ISE01	–	Уплотнитель фетровый комбинированный. Норма упаковки – 225 м.

Рисунок	Код	Артикул	Вес, кг/м	Применение
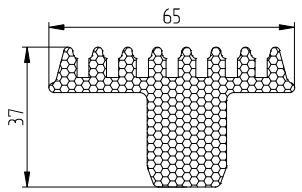	12651100	AYPC.SL160.0911	0,028	Вставка теплоизоляционная. Длина хлыста – 2 м. Норма упаковки – 240 м.
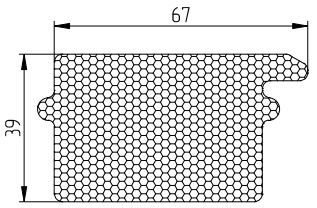	12651200	AYPC.SL160.0912	0,057	Вставка теплоизоляционная. Длина хлыста – 2 м. Норма упаковки – 162 м.
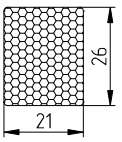	12651800	PE21x26	0,014	Вставка теплоизоляционная. Длина хлыста – 2 м. Норма упаковки – 300 м.
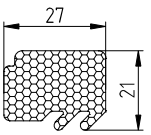	12657800	AYPC.SL160.0960	0,014	Вставка теплоизоляционная. Длина хлыста – 2 м. Норма упаковки – 620 м.
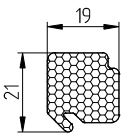	12657900	AYPC.SL160.0961	0,009	Вставка теплоизоляционная. Длина хлыста – 2 м. Норма упаковки – 900 м.
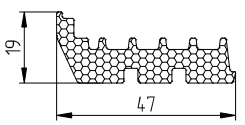	10910900	AYPC.W72.0911	0,011	Уплотнитель фальца. Норма упаковки – 180 м.
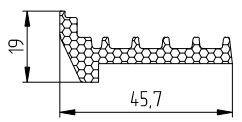	12657700	AYPC.SL160.0947	0,007	Уплотнитель фальца. Длина хлыста – 2 м. Норма упаковки – 200 м.
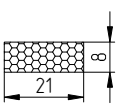	10912500	PE21x8	0,004	Вставка теплоизоляционная. Норма упаковки – 350 м.
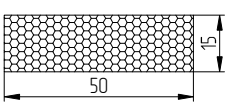	10912800	PE50x15	0,019	Вставка теплоизоляционная. Норма упаковки – 400 м.

Рисунок	Код	Артикул	Применение
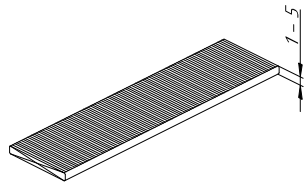	10414600 10414700 10414800 10414900 10415000	100x26x1 100x26x2 100x26x3 100x26x4 100x26x5	Подкладка рихтовочная. Норма упаковки: 26–50мм – 1000 шт., 56–62мм – 10шт.
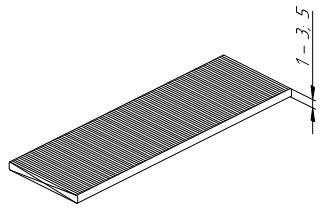	11213400 11213500 11213600 10840300	100x32x1 100x32x2 100x32x3 100x32x5	
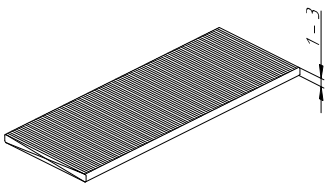	11213700 11213800 11213900	100x38x1 100x38x2 100x38x3	
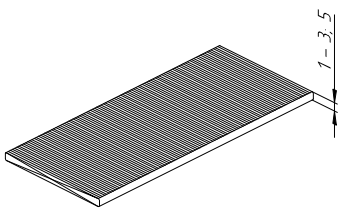	11218100 11218200 11218300 11219800	100x44x1 100x44x2 100x44x3 100x44x5	
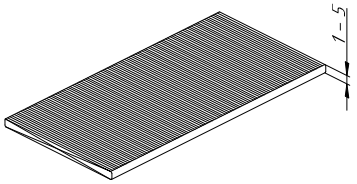	11218400 11218500 11218600 10840500 10840600	100x50x1 100x50x2 100x50x3 100x50x4 100x50x5	
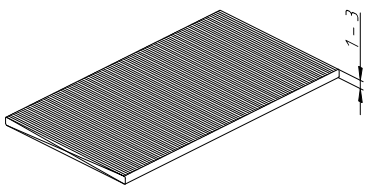	11219100 11219200 11219300	100x56x1 100x56x2 100x56x3	
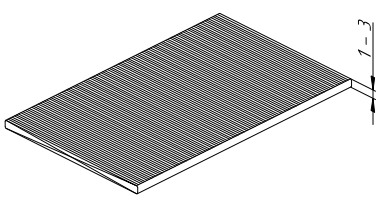	11219400 11219500 11219600	100x62x1 100x62x2 100x62x3	

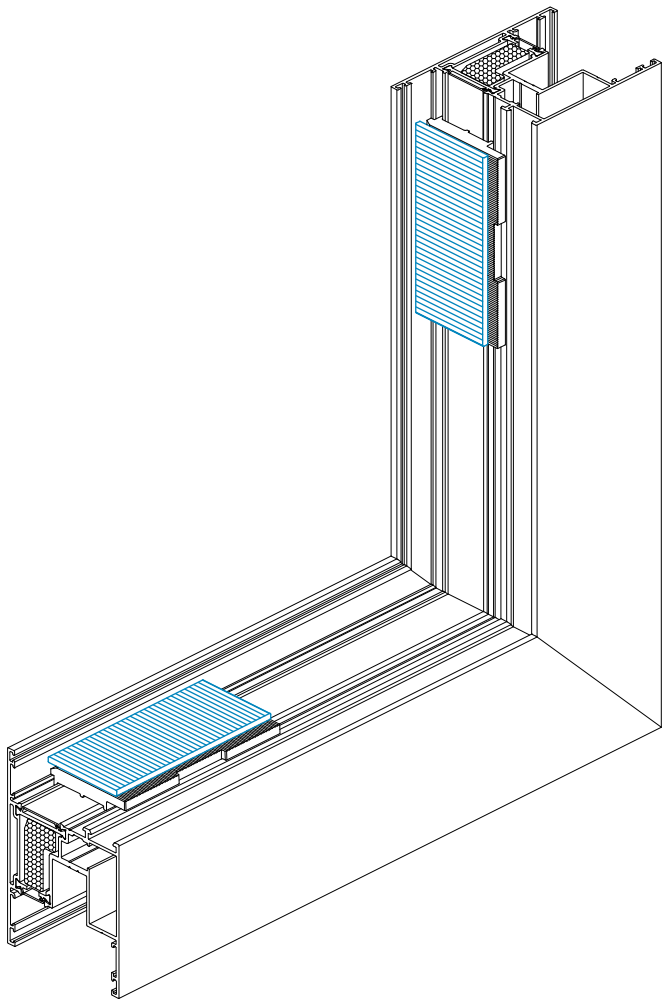

<table>
<tr><th>Рисунок</th><th>Код</th><th>Артикул</th><th>Применение</th></tr>
<tr><td rowspan="4">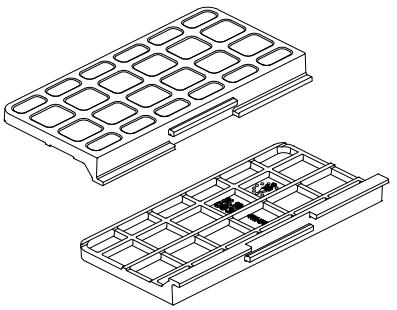</td><td rowspan="4">12656600</td><td rowspan="4">AYPC.SL160.0939</td><td>Подкладка опорная. Норма упаковки – 24 шт.</td></tr>
<tr><td>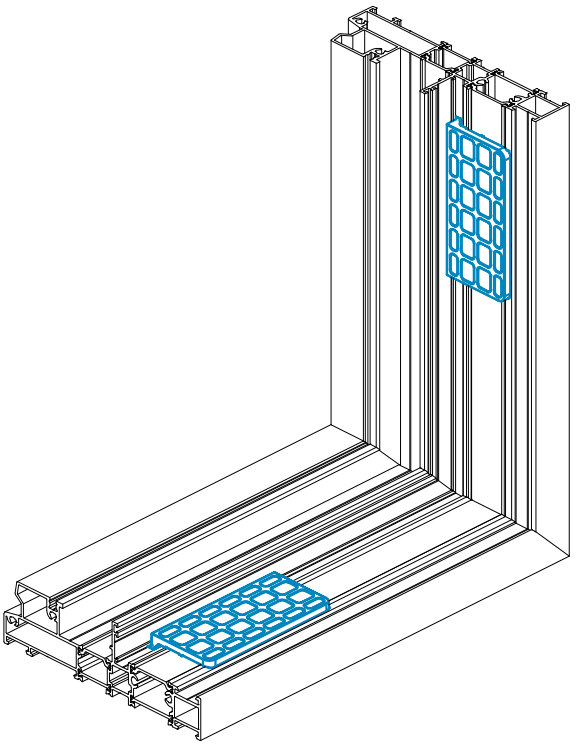</td></tr>
<tr><td>Для профилей рамы / створки</td></tr>
<tr><td>AYPC.SL160.0102, AYPC.SL160.0103 / AYPC.SL160.0202</td></tr>
<tr><td rowspan="4">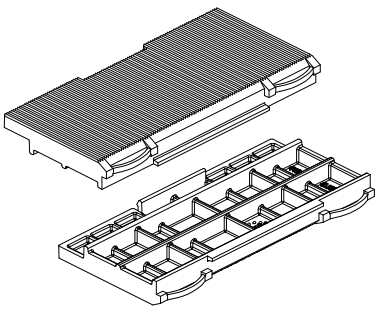</td><td rowspan="4">12656700</td><td rowspan="4">AYPC.SL160.0949</td><td>Подкладка опорная. Норма упаковки – 24 шт.</td></tr>
<tr><td>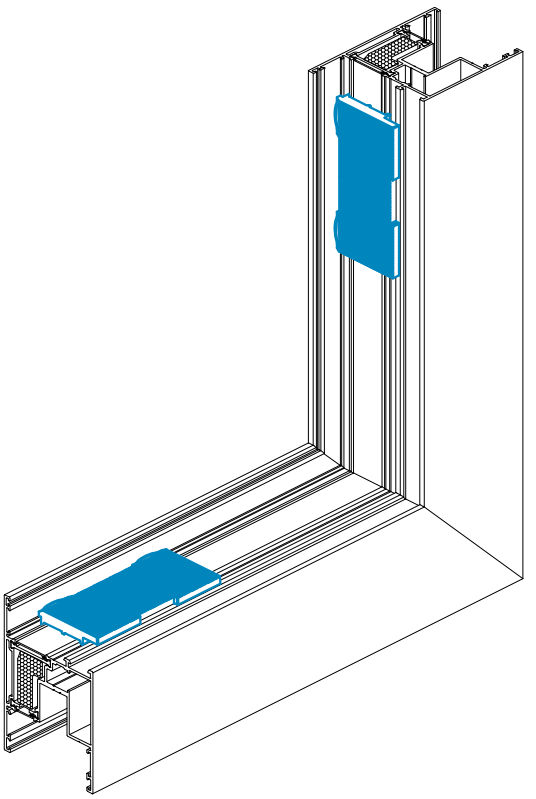</td></tr>
<tr><td>Для профилей створки / импоста</td></tr>
<tr><td>AYPC.SL160.0202 / AYPC.SL160.0301</td></tr>
</table>

<table>
<tr><th>Рисунок</th><th>Код</th><th>Артикул</th><th>Применение</th></tr>
<tr><td rowspan="4">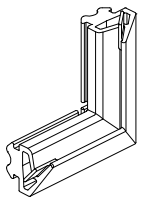</td><td rowspan="4">12654100</td><td rowspan="4">FRK177</td><td>Уголок резиновый EPDM. Норма упаковки – 24 шт.</td></tr>
<tr><td>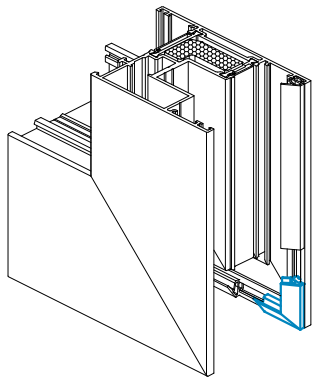</td></tr>
<tr><td>Для профилей створки</td></tr>
<tr><td>AYPC.SL160.0202</td></tr>
<tr><td rowspan="4">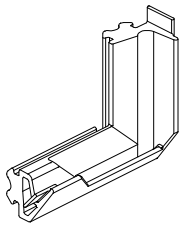</td><td rowspan="4">12654200</td><td rowspan="4">FRK178</td><td>Уголок резиновый EPDM. Норма упаковки – 24 шт.</td></tr>
<tr><td rowspan="3">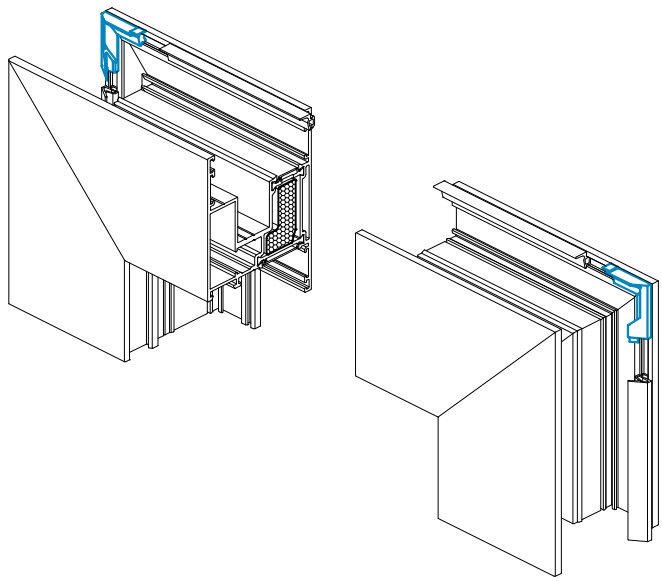</td></tr>
<tr></tr>
<tr></tr>
<tr><td rowspan="4">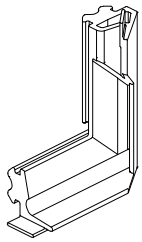</td><td rowspan="4">12654300</td><td rowspan="4">FRK178-01</td></tr>
<tr><td>Для профилей створки</td></tr>
<tr><td>AYPC.SL160.0202</td></tr>
<tr><td rowspan="4">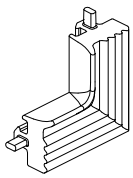</td><td rowspan="4">12951400</td><td rowspan="4">FRK179</td><td>Уголок резиновый EPDM. Норма упаковки – 100 шт.</td></tr>
<tr><td>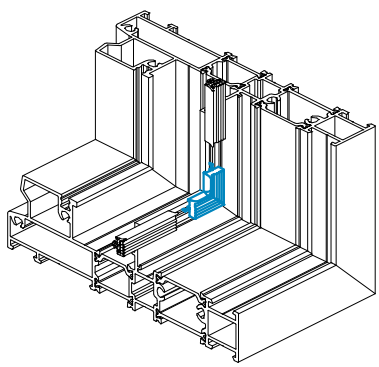</td></tr>
<tr><td>Для профилей рамы / створки / импоста</td></tr>
<tr><td>AYPC.SL160.0102, AYPC.SL160.0103 / AYPC.SL160.0202 / AYPC.SL160.0301</td></tr>
</table>

<table>
<tr><th>Рисунок</th><th>Код</th><th>Артикул</th><th>Применение</th></tr>
<tr><td rowspan="3">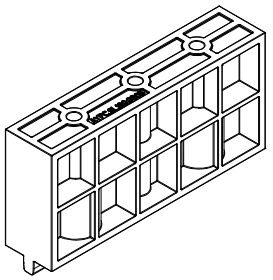</td><td rowspan="3">12650600</td><td rowspan="3">AYPC.SL160.0905</td><td>Фиксатор. Норма упаковки – 50 шт.
В комплект не входят: винт самонарезающий 4,8х70 DIN7981 – 1 шт., заглушка декоративная Ø 10 мм AYPC.SL160.0928 – 1 шт., винты самонарезающие 4,8х32 DIN7981 – 2 шт.</td></tr>
<tr><td>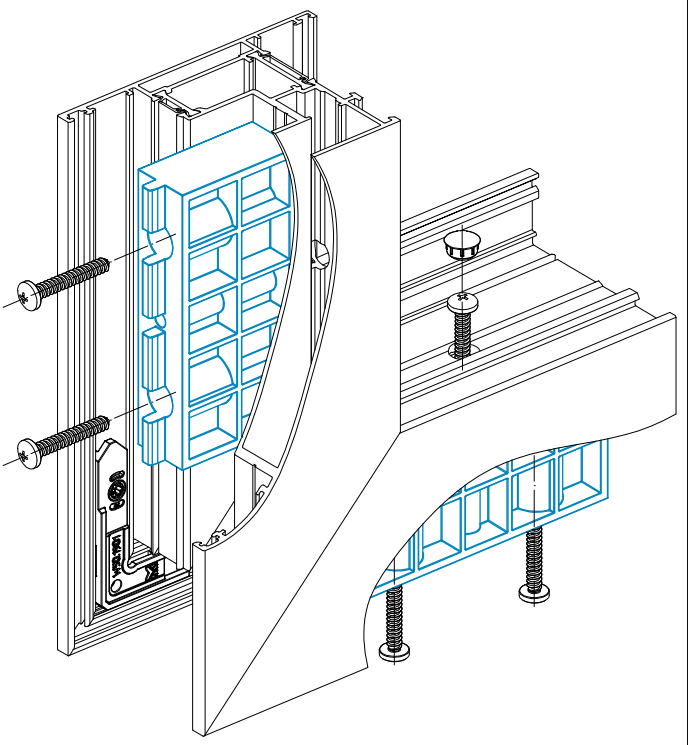</td></tr>
<tr><td>Для профилей створки
AYPC.SL160.0202</td></tr>
<tr><td rowspan="3">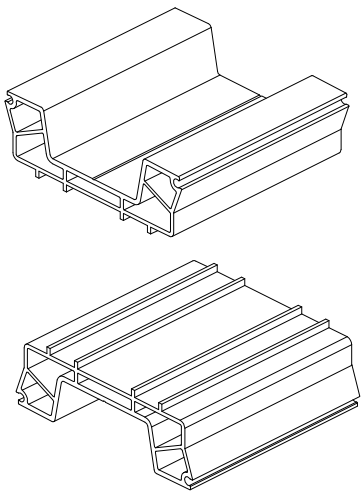</td><td rowspan="3">12652000</td><td rowspan="3">AYPC.SL160.0920</td><td>Профиль водоотвода. Кратность – 5,8 м</td></tr>
<tr><td>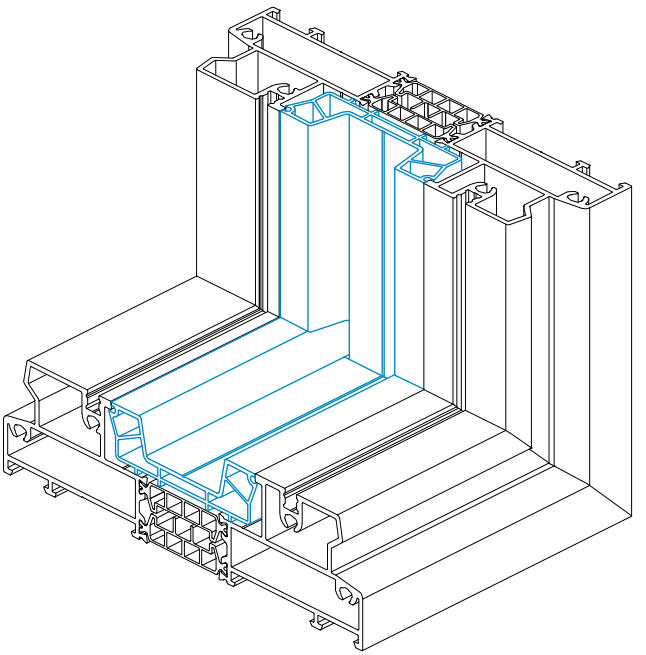</td></tr>
<tr><td>Для профилей рамы
AYPC.SL160.0101, AYPC.SL160.0104</td></tr>
</table>

<table>
<tr><th>Рисунок</th><th>Код</th><th>Артикул</th><th>Применение</th></tr>
<tr><td rowspan="4">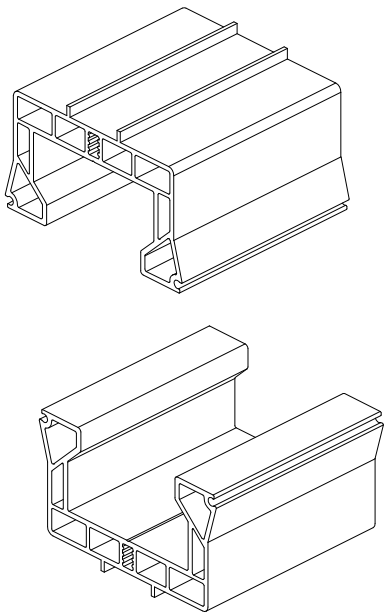</td><td rowspan="4">12652100</td><td rowspan="4">AYPC.SL160.0921</td><td>Профиль водоотвода. Кратность – 5,8 м</td></tr>
<tr><td>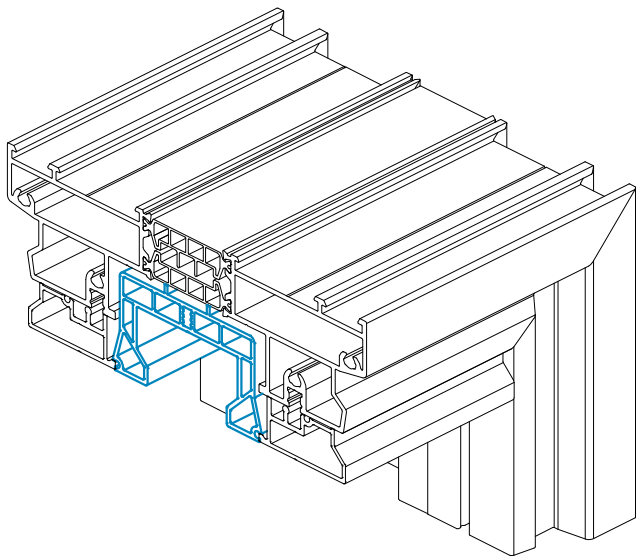</td></tr>
<tr><td>Для профилей рамы</td></tr>
<tr><td>AYPC.SL160.0101, AYPC.SL160.0104</td></tr>
<tr><td rowspan="4">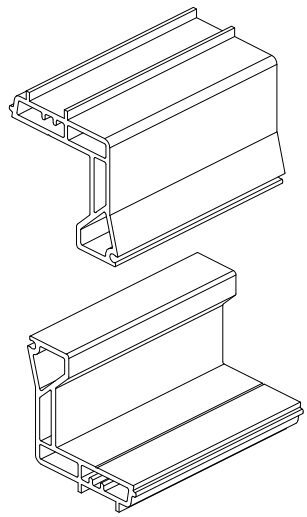</td><td rowspan="4">12653600</td><td rowspan="4">AYPC.SL160.0922</td><td>Профиль водоотвода. Кратность – 5,8 м</td></tr>
<tr><td>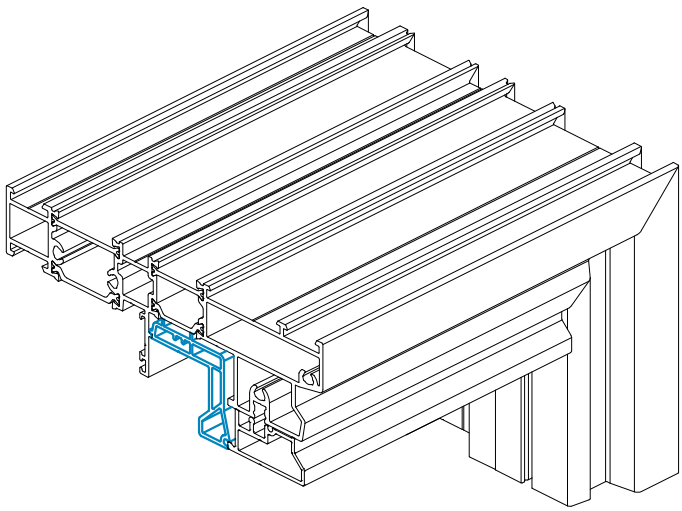</td></tr>
<tr><td>Для профилей рамы</td></tr>
<tr><td>AYPC.SL160.0102, AYPC.SL160.0103</td></tr>
</table>

<table>
<tr><th>Рисунок</th><th>Код</th><th>Артикул</th><th>Применение</th></tr>
<tr><td rowspan="4">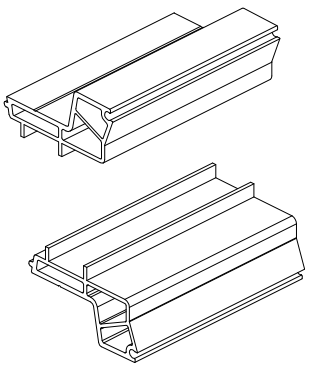</td><td rowspan="4">12653700</td><td rowspan="4">AYPC.SL160.0923</td><td>Профиль водоотвода. Кратность – 5,8 м</td></tr>
<tr><td>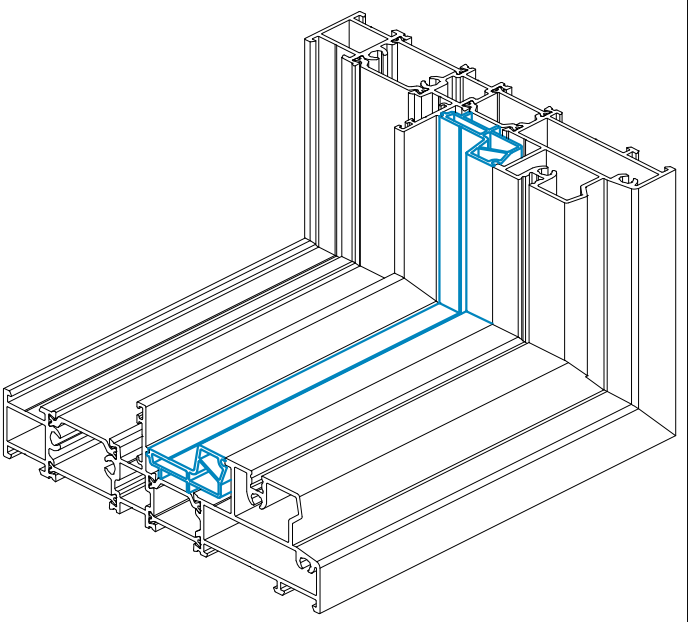</td></tr>
<tr><td>Для профилей рамы</td></tr>
<tr><td>AYPC.SL160.0102, AYPC.SL160.0103</td></tr>
<tr><td rowspan="4">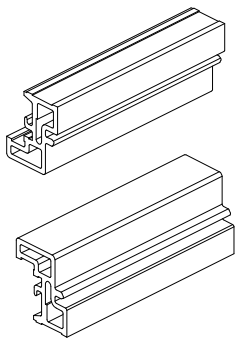</td><td rowspan="4">12653800</td><td rowspan="4">AYPC.SL160.0924</td><td>Профиль доборный. Кратность – 5,8 м</td></tr>
<tr><td>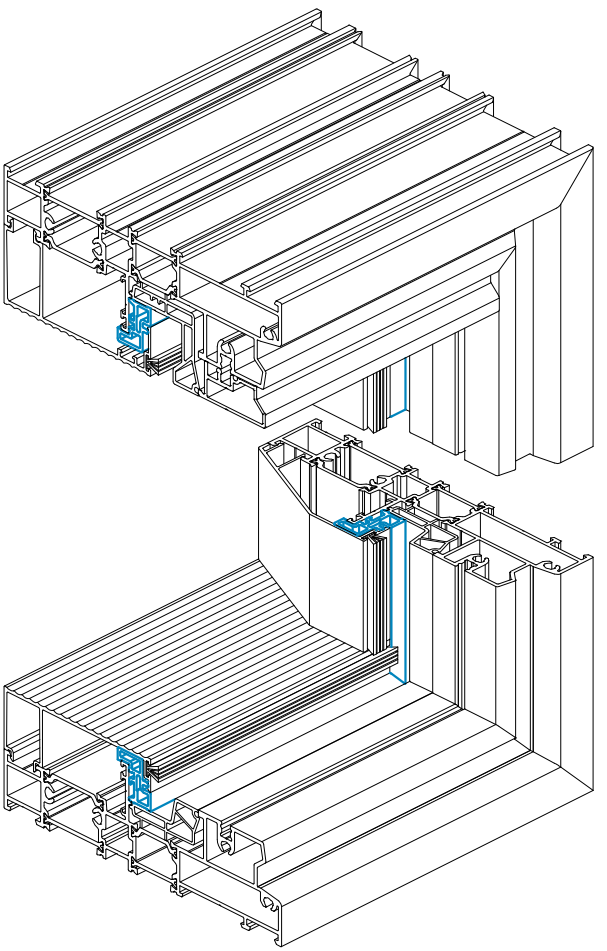</td></tr>
<tr><td>Для профилей рамы</td></tr>
<tr><td>AYPC.SL160.0102, AYPC.SL160.0103</td></tr>
</table>

Рисунок	Код	Артикул	Применение
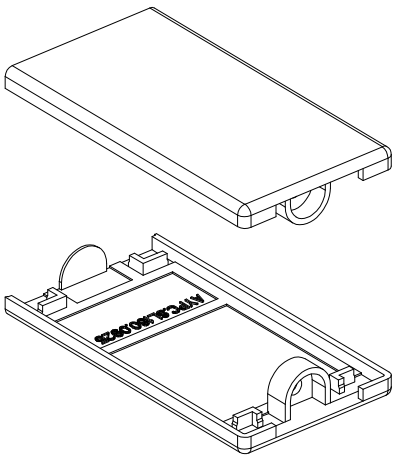	12654700	AYPC.SL160.0925	Заглушка профиля усилителя. Норма упаковки – 30 шт. Винт самонарезающий 3,9х9,5 DIN7981 в комплект не входит. 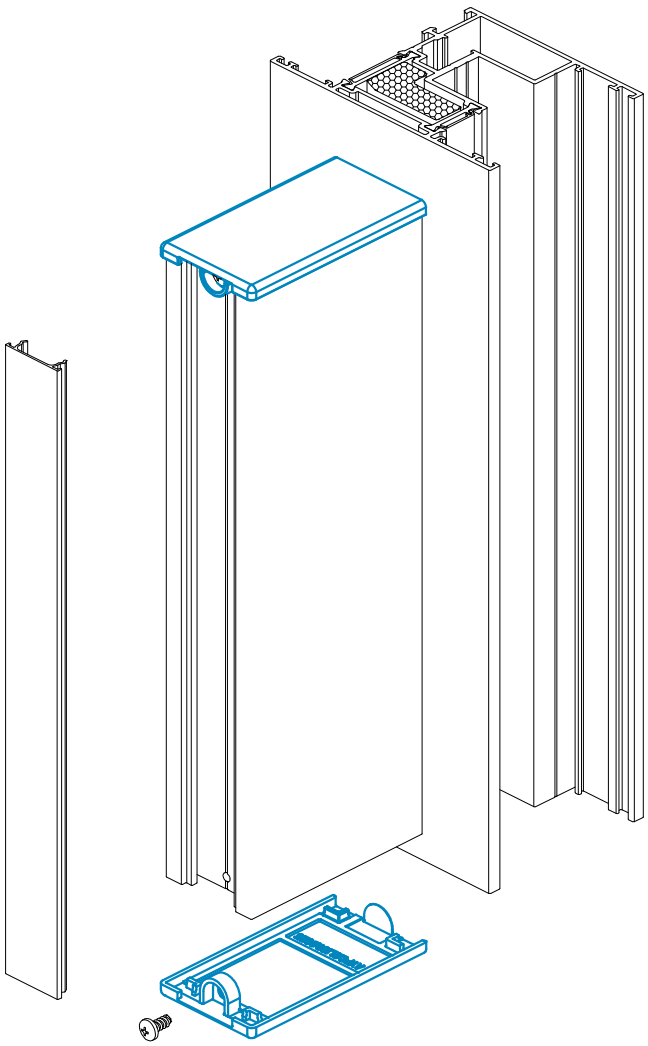
			Для профиля усилителя
			AYPC.SL160.0702

<table>
<tr><th>Рисунок</th><th>Код</th><th>Артикул</th><th>Применение</th></tr>
<tr><td rowspan="2">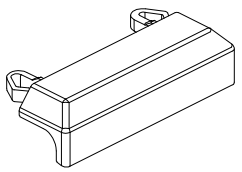</td><td>12656500</td><td>AYPC.SL160.0929
Цвет: черный</td><td>Заглушка водоотвода AYPC.SL160.0929. Норма упаковки – 24 шт.
Заглушка водоотвода AYPC.C48.0919M–01. Норма упаковки – 100 шт.</td></tr>
<tr><td>12656501</td><td>AYPC.SL160.0929
Цвет: белый</td><td rowspan="3">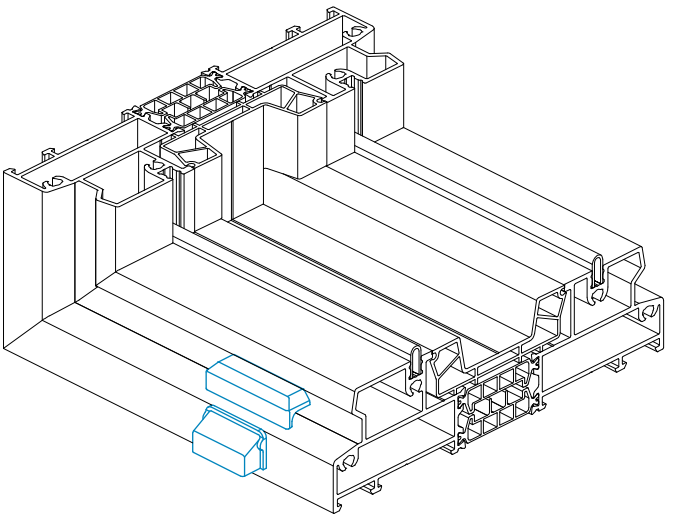</td></tr>
<tr><td rowspan="2">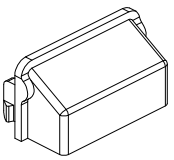</td><td>10827400</td><td>AYPC.C48.0919M–01
Цвет: черный</td></tr>
<tr><td>10827401</td><td>AYPC.C48.0919M–01
Цвет: белый</td><td>Для профилей рамы</td></tr>
<tr><td rowspan="2">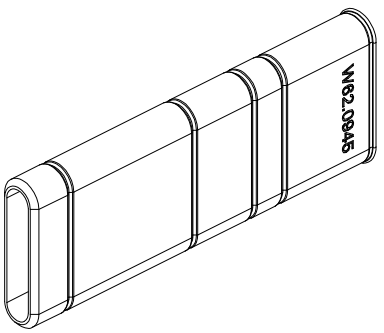</td><td rowspan="2">10831500</td><td rowspan="2">AYPC.W62.0945</td><td>AYPC.SL160.0929: AYPC.SL160.0101, AYPC.SL160.0102, AYPC.SL160.0104
AYPC.C48.0919M–01: AYPC.SL160.0101, AYPC.SL160.0102, AYPC.SL160.0103, AYPC.SL160.0104</td></tr>
<tr><td>Заглушка водоотвода AYPC.W62.0945. Норма упаковки – 50 шт.
Заглушка водоотвода AYPC.W62.0946. Норма упаковки – 40 шт.</td></tr>
<tr><td rowspan="3">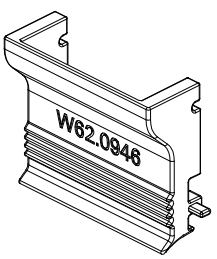</td><td rowspan="3">10831700</td><td rowspan="3">AYPC.W62.0946</td><td rowspan="2">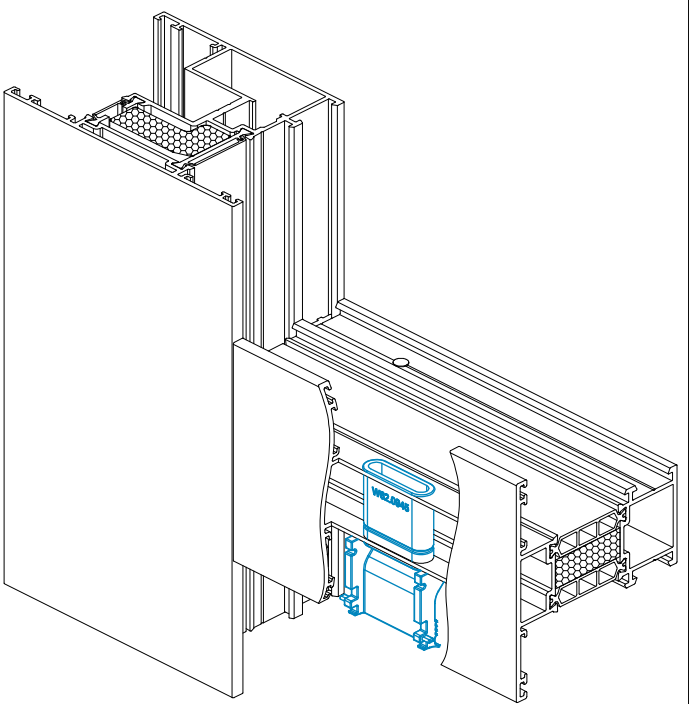</td></tr>
<tr><td>Для профиля импоста</td></tr>
<tr><td>AYPC.SL160.0301</td></tr>
</table>

<table>
<tr><th>Рисунок</th><th>Код</th><th>Артикул</th><th>Применение</th></tr>
<tr><td rowspan="2">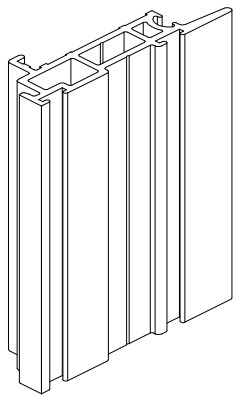</td><td rowspan="2">12657200</td><td rowspan="2">АУРС.SL160.0938</td><td>Профиль притвора. Кратность – 5,5 м</td></tr>
<tr><td>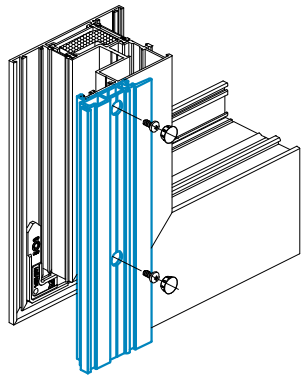</td></tr>
<tr><td>АУРС.SL160.0901</td><td rowspan="9">12654400</td><td rowspan="9">АУРС.SL160.0940</td><td rowspan="2">Комплект торцевого притвора. Норма упаковки – 1 компл.
В комплект входят: АУРС.SL160.0901 – 1 шт., АУРС.SL160.0902 – 1 шт., АУРС.SL160.0904–6 шт.,
АУРС.SL160.0914– 1 шт., АУРС.SL160.0916– 1 шт,
винт установочный М4х10 DIN914 – 6 шт., винт самонарезающий 3,9х9,5 DIN7981 – 4 шт.</td></tr>
<tr><td>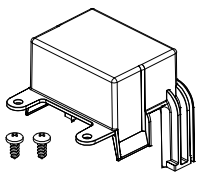</td></tr>
<tr><td>АУРС.SL160.0902</td><td rowspan="2">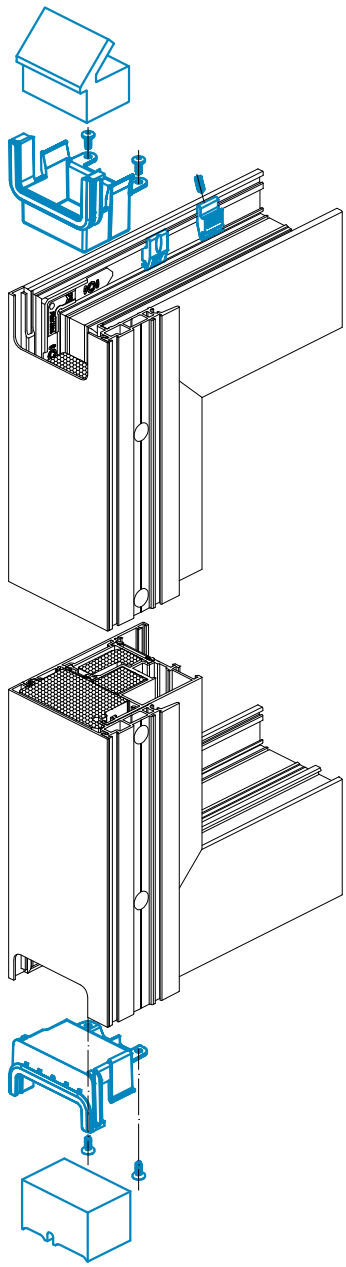</td></tr>
<tr><td>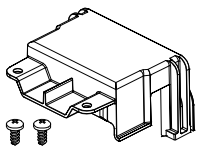</td></tr>
<tr><td>АУРС.SL160.0914</td></tr>
<tr><td>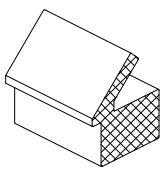</td></tr>
<tr><td>АУРС.SL160.0916</td></tr>
<tr><td>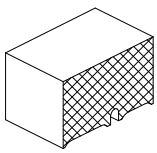</td></tr>
<tr><td>АУРС.SL160.0904</td></tr>
<tr><td>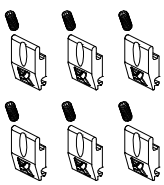</td></tr>
</table>

Рисунок	Код	Артикул	Применение
AYPC.SL160.0908 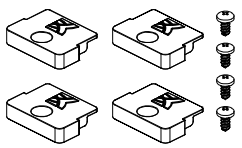 AYPC.SL160.0913 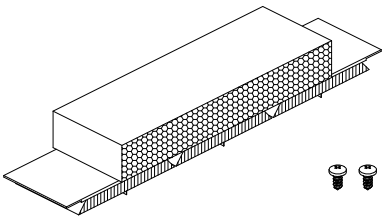 AYPC.SL160.0915 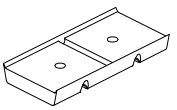 AYPC.SL160.0928 	12654500	AYPC.SL160.0941	Комплект притвора. Норма упаковки – 1 компл. В комплект входят: AYPC.SL160.0908–4 шт., AYPC.SL160.0913–1 шт., AYPC.SL160.0915 – 1 шт., AYPC.SL160.0928 (черная) – 4 шт., винты самонарезающие 4,2х9,5 DIN7981 – 6 шт. 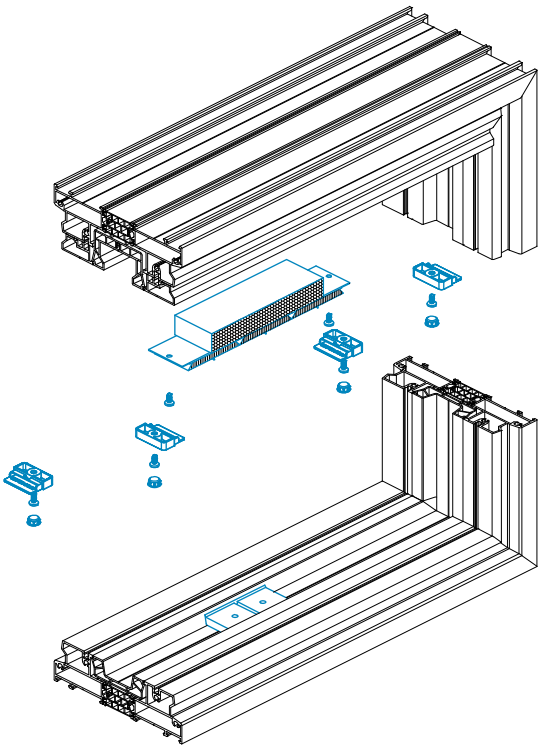 Для профилей рамы AYPC.SL160.0101, AYPC.SL160.0104
AYPC.SL160.0910 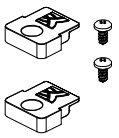 AYPC.SL160.0913–01 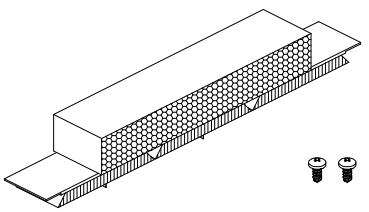 AYPC.SL160.0928  AYPC.SL160.0932 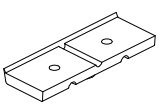	12654600	AYPC.SL160.0942	Комплект притвора. Норма упаковки – 1 компл. В комплект входят: AYPC.SL160.0910–2 шт., AYPC.SL160.0913–01–1 шт.,AYPC.SL160.0932 – 1 шт., AYPC.SL160.0928 (черная) – 2 шт., винты самонарезающие 4,2х9,5 DIN7981 – 4 шт. 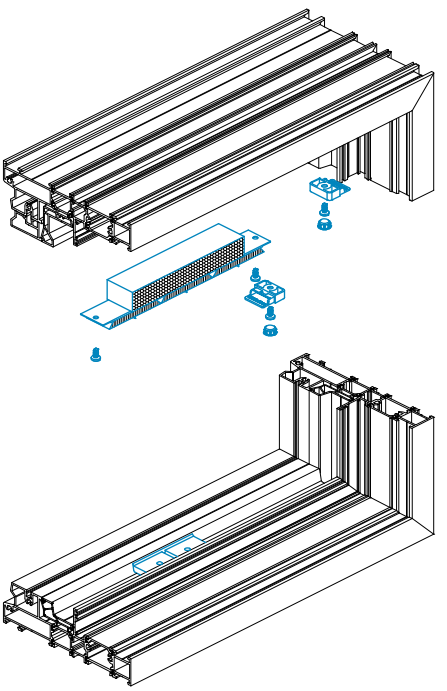 Для профилей рамы AYPC.SL160.0102, AYPC.SL160.0103

Рисунок	Код	Артикул	Применение
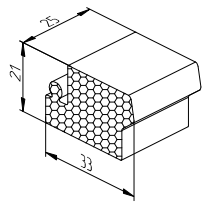	12657300	AYPC.SL160.0943	Вставка герметизирующая. Норма упаковки – 20 шт. 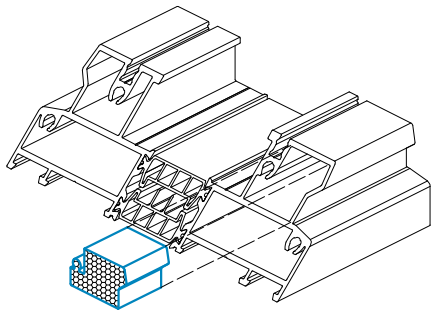 Для профилей рамы AYPC.SL160.0101, AYPC.SL160.0102, AYPC.SL160.0104
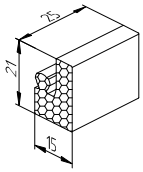	12657400	AYPC.SL160.0944	Вставка герметизирующая. Норма упаковки – 20 шт. 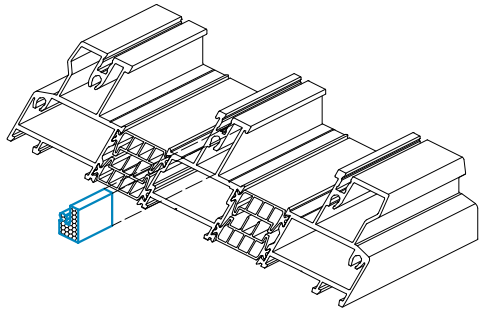 Для профилей рамы AYPC.SL160.0104
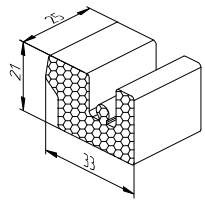	12657500	AYPC.SL160.0945	Вставка герметизирующая. Норма упаковки – 20 шт. 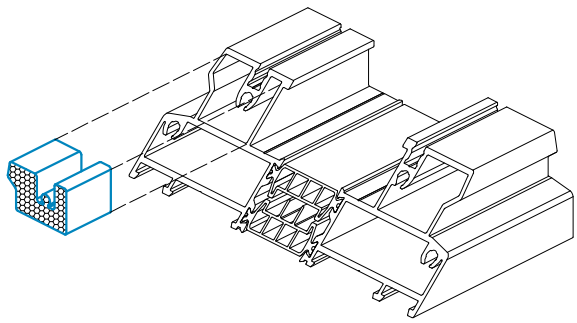 Для профилей рамы AYPC.SL160.0101, AYPC.SL160.0103, AYPC.SL160.0104
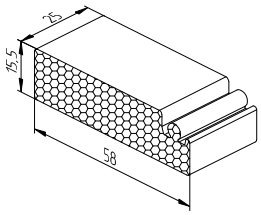	12657600	AYPC.SL160.0946	Вставка герметизирующая. Норма упаковки – 20 шт. 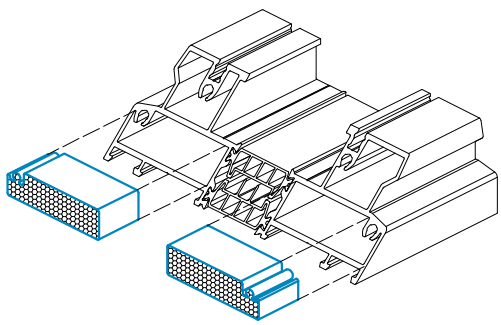 Для профилей рамы AYPC.SL160.0101, AYPC.SL160.0102, AYPC.SL160.0103, AYPC.SL160.0104

Рисунок	Код	Артикул	Применение
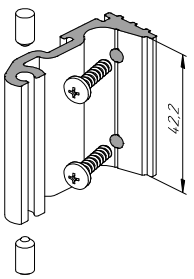	10811800	AYPC.W62.0951-03	Закладная крепления импоста. Норма упаковки – 60 компл. В комплект входят: AYPC.W62.0950-03 – 1 шт., 3,9x16-A2 DIN7981 – 2 шт., штифт 5x10 DIN6325D – 2 шт. Исходный профиль – AYPC.W62.0701 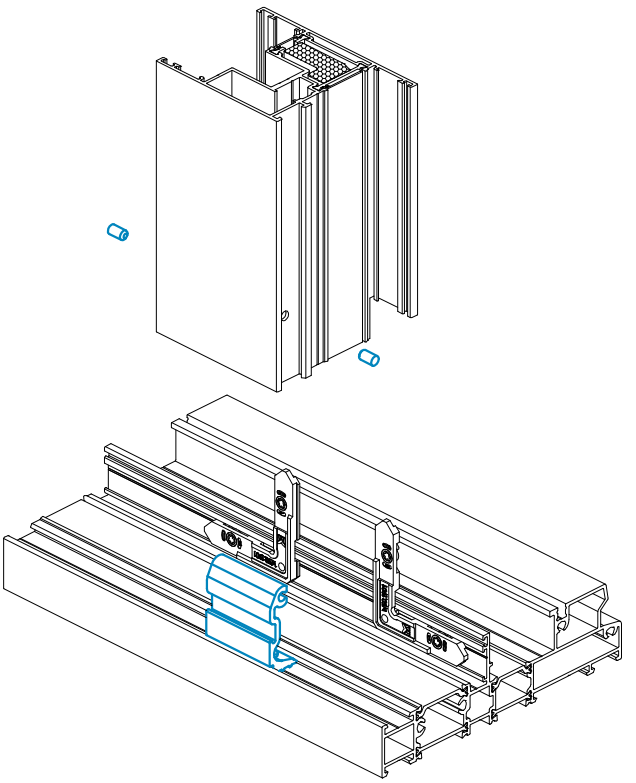 Для профиля створки AYPC.SL160.0202
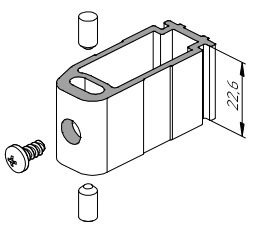	10827900	AYPC.W62.0973-01	Закладная крепления импоста. Норма упаковки – 56 компл. В комплект входят: AYPC.W62.0972-01 – 1 шт., 3,9x9,5-A2 DIN7981 – 1шт., штифт 5x10 DIN6325D – 2 шт. Исходный профиль – AYPC.W62.0705 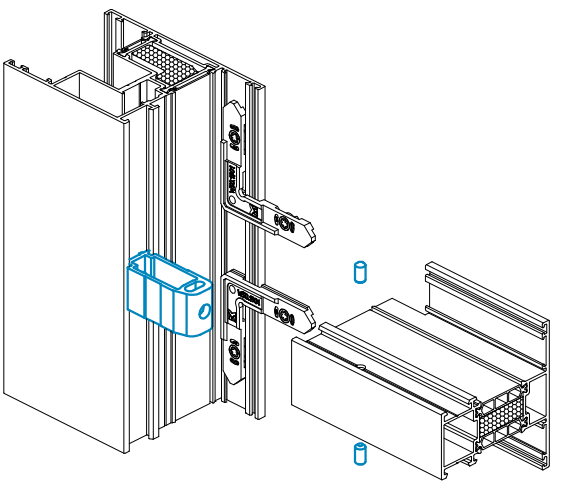 Для профиля импоста AYPC.SL160.0301

Рисунок	Код	Артикул	Применение
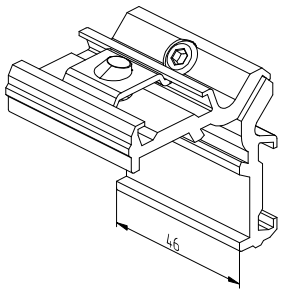	12210000	00336	Уголок соединительный арт. 00336. Норма упаковки – 100 шт. 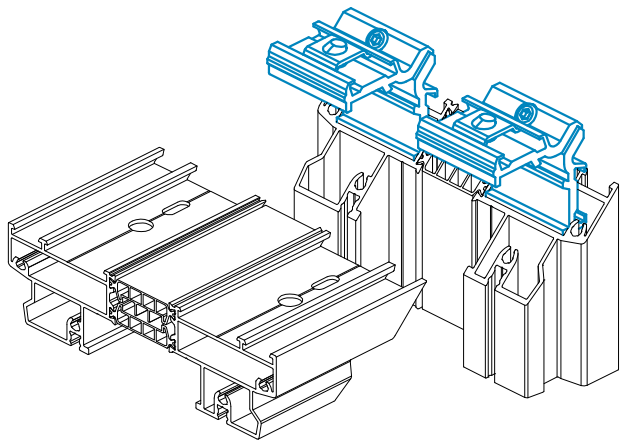 Для профилей рамы AYPC.SL160.0101
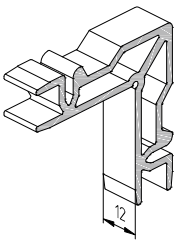	12652300	AYPC.SL160.0950	Закладная угловая AYPC.SL160.0950. Норма упаковки – 60 шт. В комплект не входят: винты самонарезающие 3,9x13-A2 DIN7982 – 2 шт. Исходный профиль – AYPC.GS106.0701 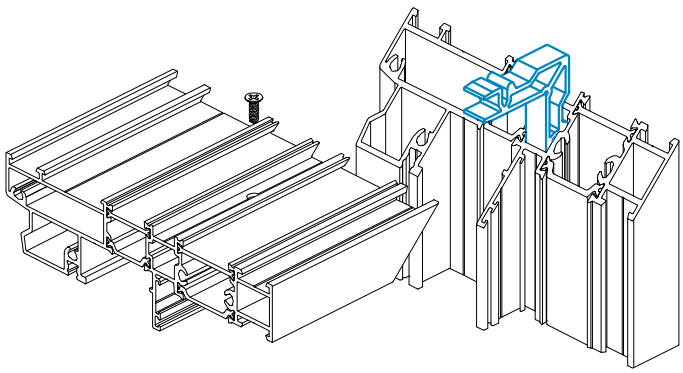 Для профилей рамы / створки AYPC.SL160.0102, AYPC.SL160.0103 / AYPC.SL160.0202
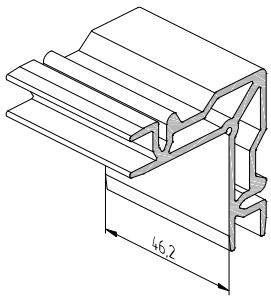	12652400	AYPC.SL160.0950-01	Закладная угловая AYPC.SL160.0950-01. Норма упаковки – 10 шт. В комплект не входят: винты самонарезающие 3,9x13-A2 DIN7982 – 2 шт. Исходный профиль – AYPC.GS106.0701 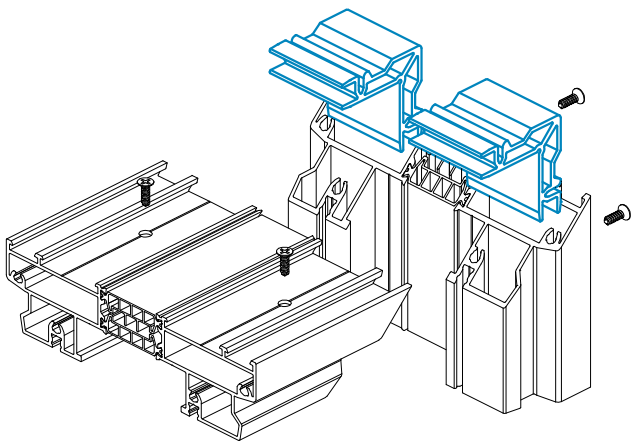 Для профилей рамы AYPC.SL160.0101, AYPC.SL160.0102, AYPC.SL160.0103, AYPC.SL160.0104

Рисунок	Код	Артикул	Применение
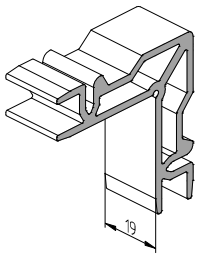	12652900	AYPC.SL160.0950-02	Закладная угловая AYPC.SL160.0950-02. Норма упаковки – 40 шт. В комплект не входят: винты самонарезающие 3,9x13-A2 DIN7982 – 2 шт. Исходный профиль – AYPC.GS106.0701 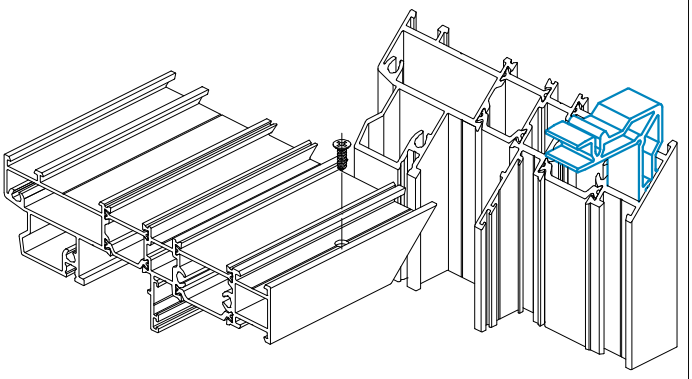 Для профилей рамы AYPC.SL160.0102, AYPC.SL160.0103
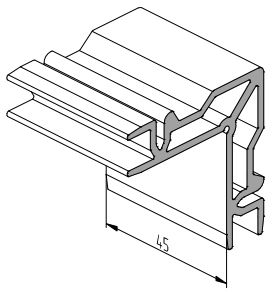	12656000	AYPC.SL160.0950-03	Закладная угловая AYPC.SL160.0950-03. Норма упаковки – 100 шт. В комплект не входят: винты самонарезающие 3,9x13-A2 DIN7982 – 2 шт. Исходный профиль – AYPC.GS106.0701 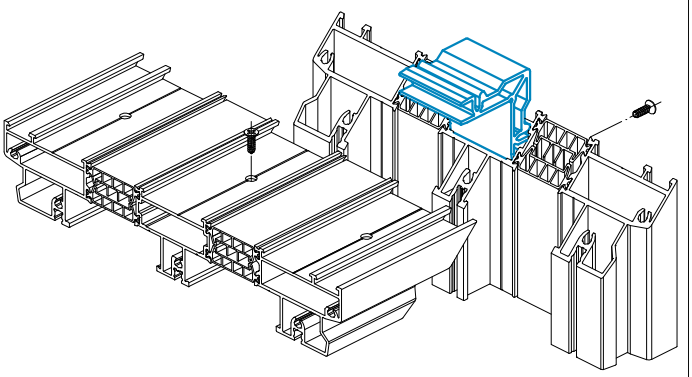 Для профиля рамы AYPC.SL160.0104
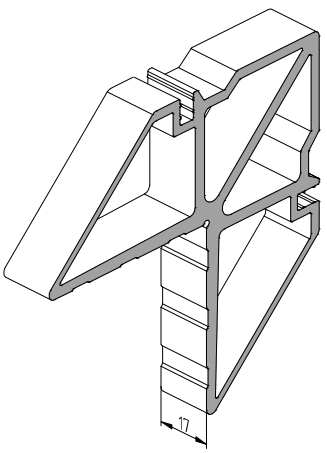	12652600	AYPC.SL160.0951-01	Закладная угловая AYPC.SL160.0951-01. Норма упаковки – 100 шт. В комплект не входят: штифты 5x10 DIN6325D – 2 шт. Исходный профиль – AYPC.C48.0705 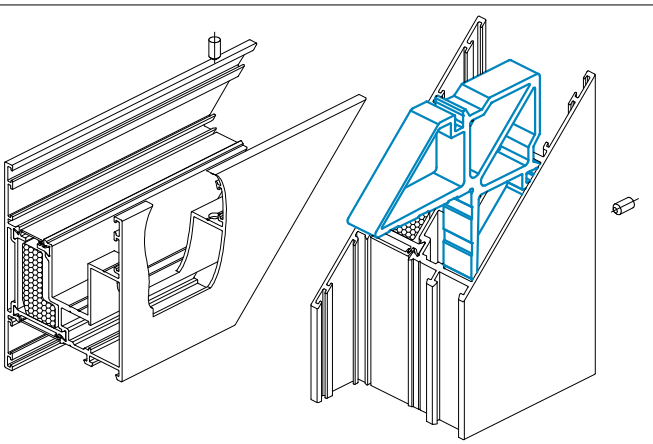 Для профиля створки AYPC.SL160.0202

Рисунок	Код	Артикул	Применение
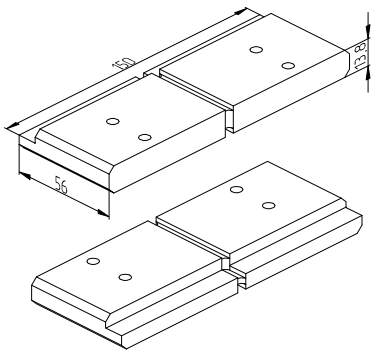	12656800	AYPC.SL160.0953	Соединитель рамный AYPC.SL160.0953. Норма упаковки – 10 шт. В комплект не входят: винты M6x16-A2 DIN7991 – 4 шт. 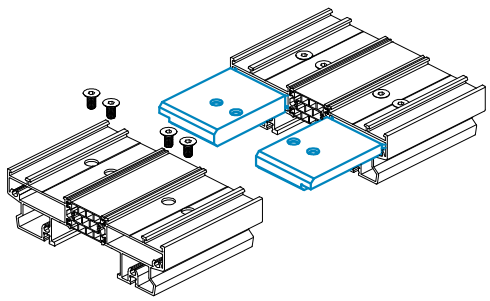 Для профилей рамы AYPC.SL160.0101, AYPC.SL160.0102, AYPC.SL160.0103, AYPC.SL160.0104
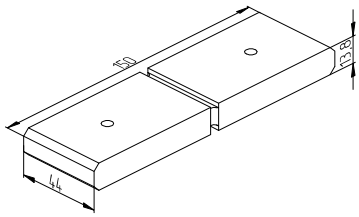	12656900	AYPC.SL160.0954	Соединитель рамный AYPC.SL160.0954. Норма упаковки – 10 шт. В комплект не входят: винты M6x16-A2 DIN7991 – 2 шт. 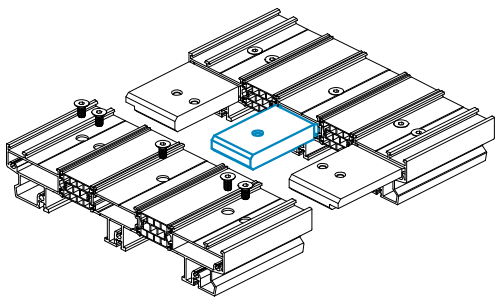 Для профилей рамы AYPC.SL160.0104
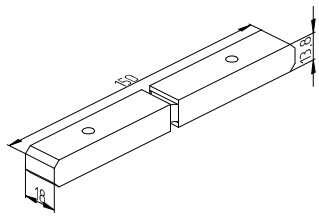	12657000	AYPC.SL160.0954-01	Соединитель рамный AYPC.SL160.0954-01. Норма упаковки – 10 шт. В комплект не входят: винты M6x16-A2 DIN7991 – 2 шт. 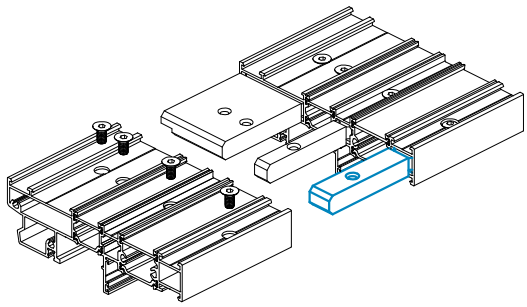 Для профилей рамы AYPC.SL160.0102, AYPC.SL160.0103
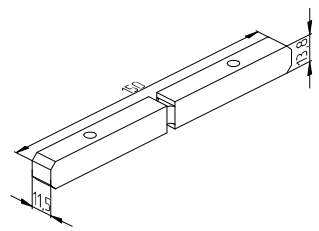	12657100	AYPC.SL160.0954-02	Соединитель рамный AYPC.SL160.0954-02. Норма упаковки – 10 шт. В комплект не входят: винты M6x16-A2 DIN7991 – 2 шт. 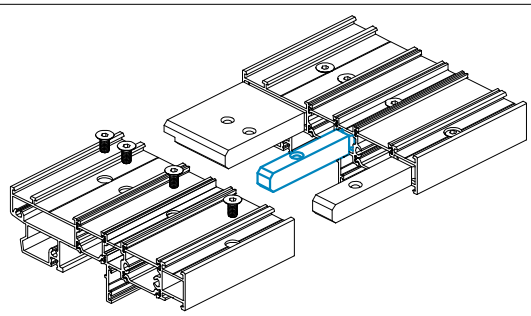 Для профилей рамы AYPC.SL160.0102, AYPC.SL160.0103

<table>
<tr><th>Рисунок</th><th>Код</th><th>Артикул</th><th>Применение</th></tr>
<tr><td rowspan="4">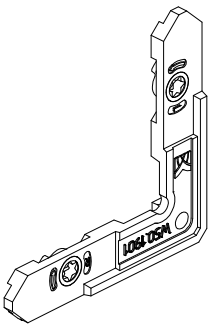</td><td rowspan="4">12430100</td><td rowspan="4">AYPC.W50.1901</td><td>Закладная угловая AYPC.W50.1901. Норма упаковки – 1 шт.</td></tr>
<tr><td>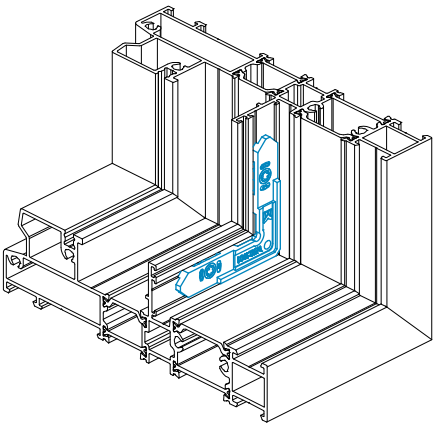</td></tr>
<tr><td>Для профилей рамы / створки / импоста</td></tr>
<tr><td>AYPC.SL160.0102, AYPC.SL160.0103 / AYPC.SL160.0202 / AYPC.SL160.0301</td></tr>
<tr><td rowspan="4">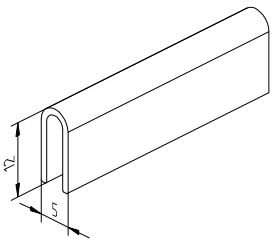</td><td rowspan="4">12652800</td><td rowspan="4">AYPC.SL160.1950</td><td>Шина направляющая. Норма упаковки – 6,5 м.</td></tr>
<tr><td>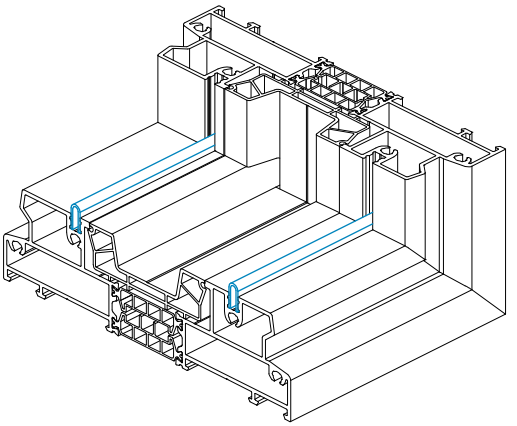</td></tr>
<tr><td>Для профилей рамы</td></tr>
<tr><td>AYPC.SL160.0101, AYPC.SL160.0102, AYPC.SL160.0103, AYPC.SL160.0104</td></tr>
<tr><td rowspan="4">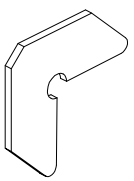</td><td rowspan="4">10813600</td><td rowspan="4">AYPC.W62.0957</td><td>Уголок выравнивающий. Норма упаковки – 200 шт.</td></tr>
<tr><td>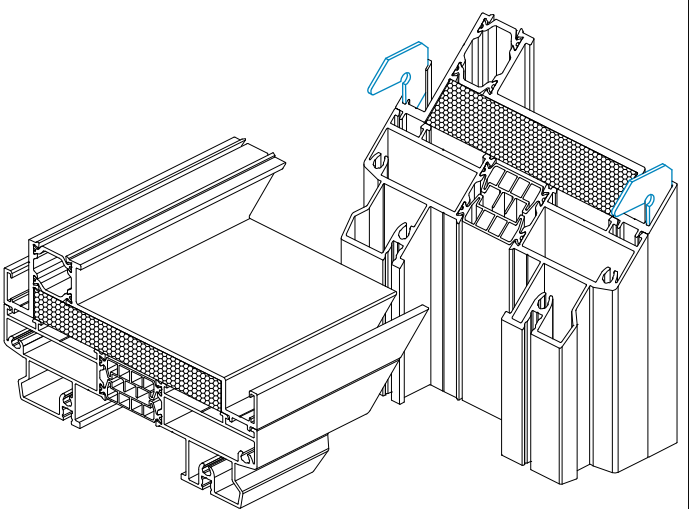</td></tr>
<tr><td>Для профиля адаптера</td></tr>
<tr><td>AYPC.SL160.0501</td></tr>
</table>

Рисунок	Код	Артикул	Применение
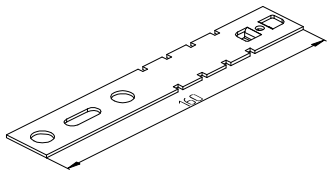	10828400	AYPC.W62.0940	Пластина монтажная. Норма упаковки – 150 шт. 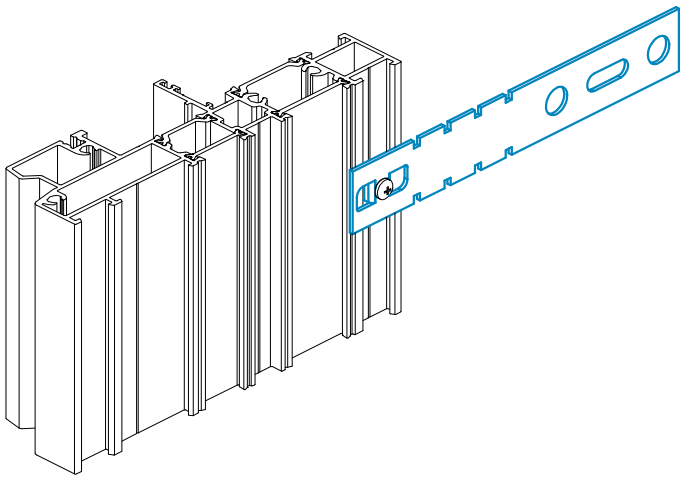
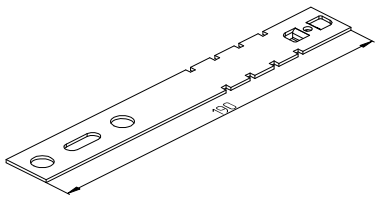	10828500	AYPC.W62.0940-01	Пластина монтажная. Норма упаковки – 150 шт. 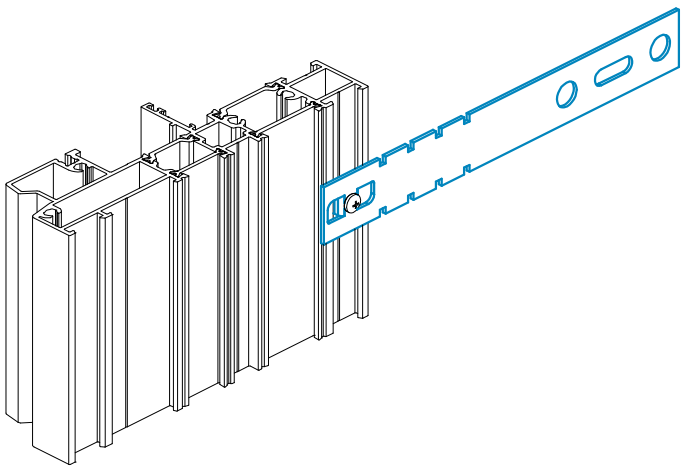
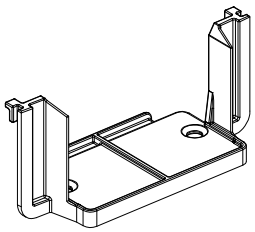 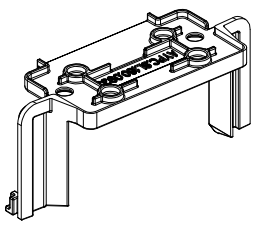	12655500	AYPC.SL160.0933	Заглушка штульповая AYPC.SL160.0933. Норма упаковки – 12 шт. 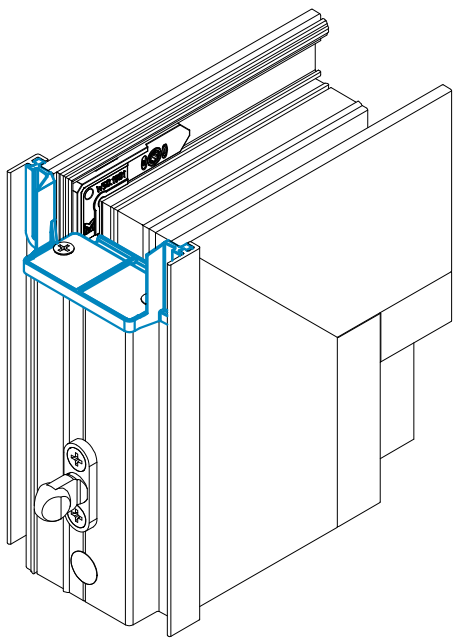 Для профиля штульпа AYPC.SL160.0504

Рисунок	Код	Артикул	Применение
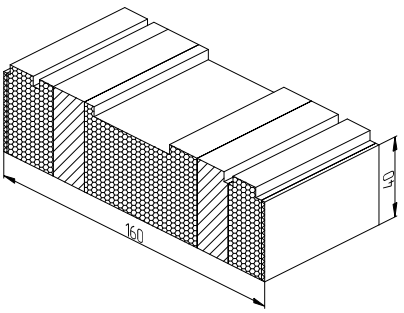	12655600	AYPC.SL160.0934	Профиль подставочный AYPC.SL160.0934. Кратность – 4 м 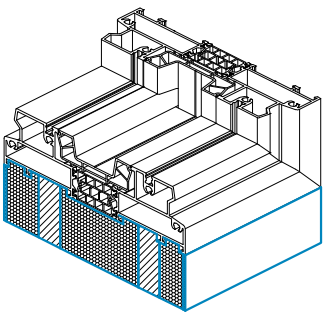 Для профилей рамы AYPC.SL160.0101
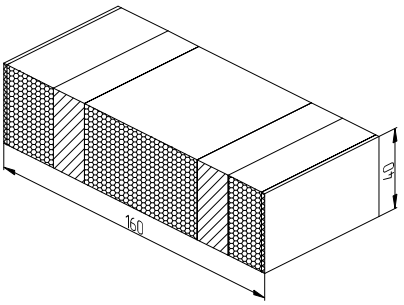	12655700	AYPC.SL160.0935	Профиль подставочный AYPC.SL160.0935. Кратность – 4 м 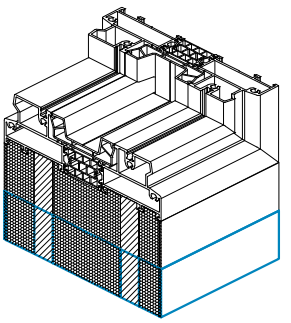 Для профилей рамы AYPC.SL160.0101
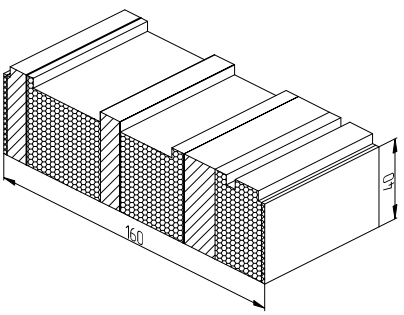	12655800	AYPC.SL160.0936	Профиль подставочный AYPC.SL160.0936. Кратность – 4 м 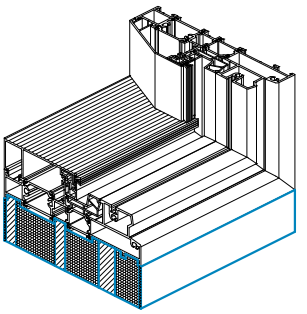 Для профилей рамы AYPC.SL160.0102, AYPC.SL160.0103
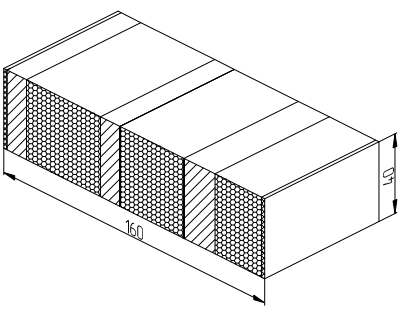	12655900	AYPC.SL160.0937	Профиль подставочный AYPC.SL160.0937. Кратность – 4 м 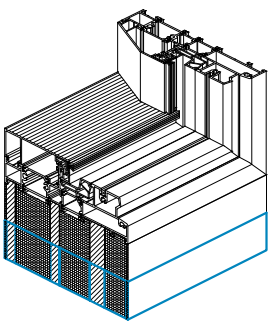 Для профилей рамы AYPC.SL160.0102, AYPC.SL160.0103

Рисунок	Код	Артикул	Норма упаковки
Винт самонарезающий	18101000	3,9x9,5 DIN7981	100 шт
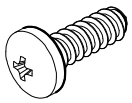	18100600	3,9x13 DIN7981	
	18102300	3,9x25 DIN7981	
	18105100	4,2x9,5 DIN7981	
	18100300	4,2x38 DIN7981	
	18101200	4,8x16 DIN7981	
	18100200	4,8x32 DIN7981	
	–	4,8x70 DIN7981	
Винт самонарезающий с потайной головкой	18100700	3,9x13 DIN7982	100 шт
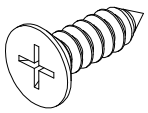	–	4,8x50 DIN7982	
	–	4,8x60 DIN7982	
	–	4,8x70 DIN7982	
	–	4,8x80 DIN7982	
Винт	18116500	M6x16 DIN7991	100 шт
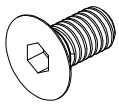			
Штифт	18112400	5x10 DIN6325D	100 шт. Поставляется только ГК "Алютех". Допускается замена на штифт 5x10 DIN6325
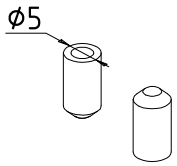			
Заглушка декоративная ø10	12655100	AYPC.SL160.0928 Цвет: черный	100 шт
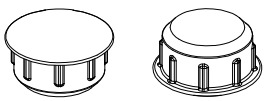	12655101	AYPC.SL160.0928 Цвет: белый	

ALUTECH ALT SL160
Система
термоизолированных
подъемно-раздвижных
конструкций

ОБОРУДОВАНИЕ

Наименование	Код	Артикул	Общий вид	Операции	Обрабатываемые профили		
					Артикул	Эскиз	
Машина универсальная штамповочная	18516000	2990021	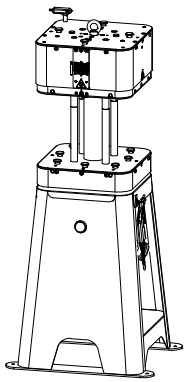	–	–	–	–
Штамп кассетный	18516100	4110000	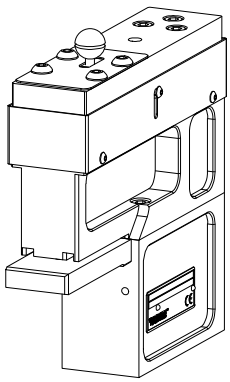	ø10,5 6x14 ø6	SL160.0101		08.03
				ø6	SL160.0102	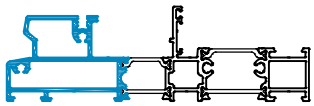	08.04
					SL160.0103	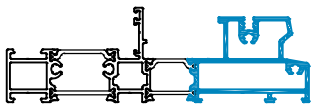	
					SL160.0104	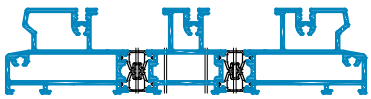	
Штамп кассетный	18516200	4110001	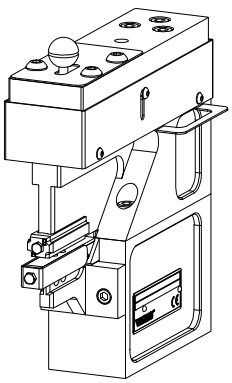	ø6	SL160.0102	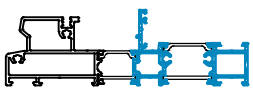	08.04
					SL160.0103	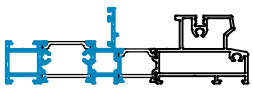	
				ø5	SL160.0202	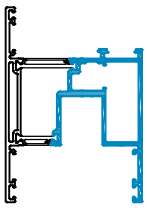	08.06
Штамп кассетный	18516300	4110002	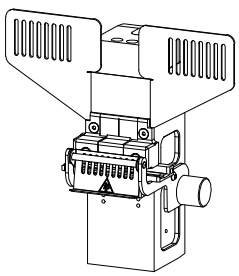	5,7x34	SL160.0810	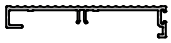	08.09 08.16
					SL160.0811	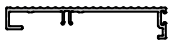	

Наименование	Код	Артикул	Общий вид	Операции	Обрабатываемые профили		
					Артикул	Эскиз	
Штамп кассетный	18516400	4110003	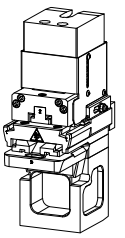	63x20 63x34,5 3x3 4,9x20 4,9x34,5 20x25	SL160.0802		08.25 08.26
Штамп кассетный	18516500	4110005	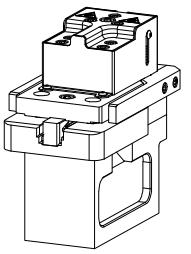	25x28	SL160.0806	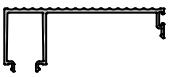	08.36
				25x28 40x13	SL160.0808	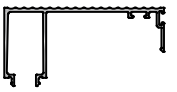	
Штамп кассетный	18516600	4110006	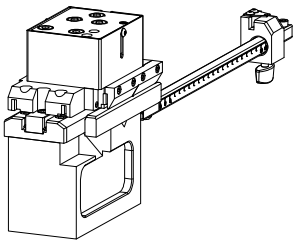	14x23 ø4	SL160.0804		08.31
					SL160.0805		
Штамп кассетный	18516700	4110008	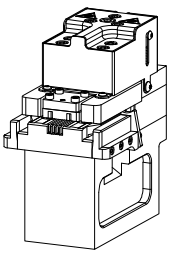	58x14 58x25	SL160.0810	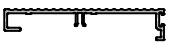	08.34
					SL160.0811	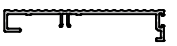	
Штамп кассетный	18521500	4110010	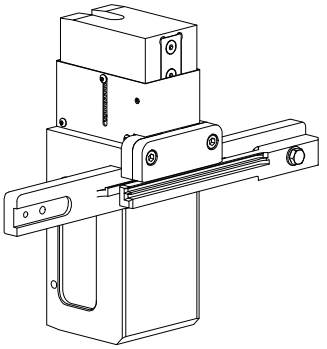	25x7	SL160.0101	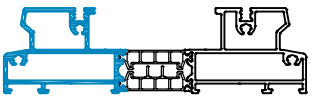	08.08
					SL160.0102	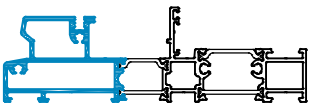	08.10
					SL160.0103	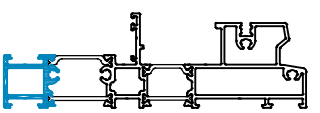	08.12
					SL160.0104	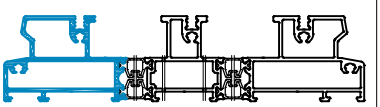	08.14

Наименование	Код	Артикул	Общий вид	Операции	Обрабатываемые профили		
					Артикул	Эскиз	
Кондуктор	18514600	AYPC.SL160.1900	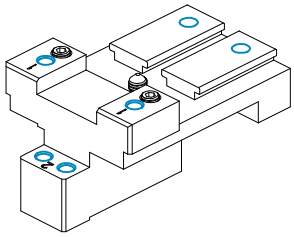	ø6	SL160.0101		08.03
					SL160.0102	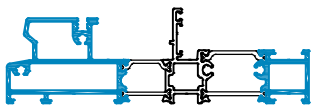	08.04
					SL160.0103	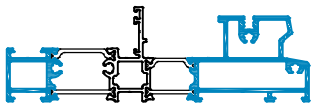	
					SL160.0104	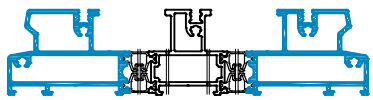	
				ø5	SL160.0202	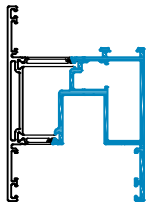	08.06

ALUTECH ALT SL160
Система
термоизолированных
подъемно-раздвижных
конструкций

ТАБЛИЦА ОСТЕКЛЕНИЯ

Система профилей	Толщина заполнения, мм	Наружный уплотнитель			
		FRK93		FRK197	
		Внутренний уплотнитель	Штапик	Внутренний уплотнитель	Штапик
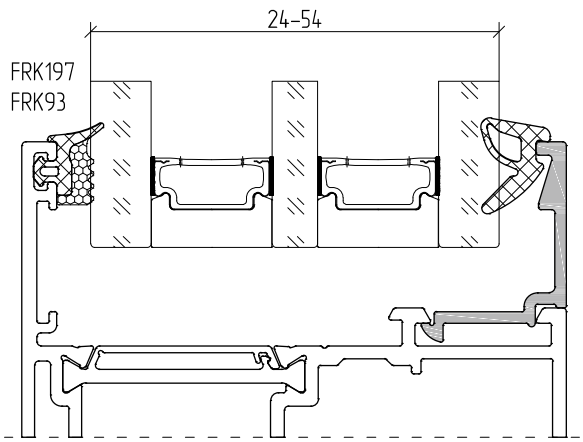	24	FRK192, FRK194	AYPC.C48.0608	FRK192, FRK194	AYPC.C48.0608
	26	FRK191, FRK193	AYPC.C48.0608	FRK191, FRK193	AYPC.C48.0608
	28	FRK192, FRK194	AYPC.C48.0607	FRK192, FRK194	AYPC.C48.0607
	30	FRK191, FRK193	AYPC.C48.0607	FRK191, FRK193	AYPC.C48.0607
	32	FRK192, FRK194	AYPC.C48.0606	FRK192, FRK194	AYPC.C48.0606
	34	FRK191, FRK193	AYPC.C48.0606	FRK191, FRK193	AYPC.C48.0606
	36	FRK192, FRK194	AYPC.C48.0605	FRK192, FRK194	AYPC.C48.0605
	38	FRK191, FRK193	AYPC.C48.0605	FRK191, FRK193	AYPC.C48.0605
	40	FRK192, FRK194	AYPC.C48.0604	FRK192, FRK194	AYPC.C48.0604
	42	FRK191, FRK193	AYPC.C48.0604	FRK191, FRK193	AYPC.C48.0604
	44	FRK192, FRK194	AYPC.C48.0603	FRK192, FRK194	AYPC.C48.0603
	46	FRK191, FRK193	AYPC.C48.0603	FRK191, FRK193	AYPC.C48.0603
	48	FRK192, FRK194	AYPC.C48.0602	FRK192, FRK194	AYPC.C48.0602
	50	FRK191, FRK193	AYPC.C48.0602	FRK191, FRK193	AYPC.C48.0602
	52	FRK192, FRK194	AYPC.C48.0601	FRK192, FRK194	AYPC.C48.0601
	54	FRK191, FRK193	AYPC.C48.0601	FRK191, FRK193	AYPC.C48.0601

Уплотнители заполнения	Наружный уплотнитель		Внутренний уплотнитель			
						
Артикул	FRK93	FRK197	FRK191	FRK192	FRK193	FRK194



Применение опорных и рихтовочных подкладок

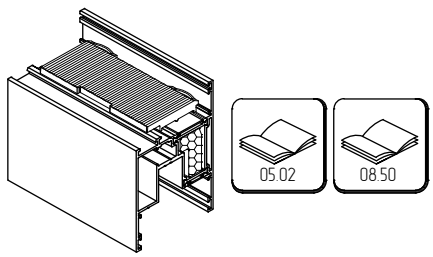

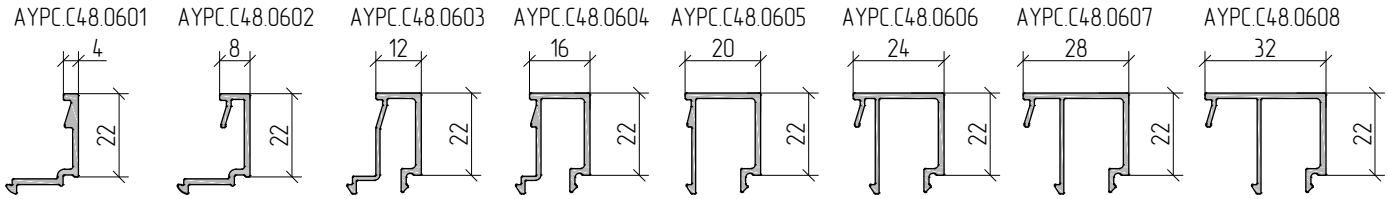

Примечание:
Данные, приведенные в таблице, являются справочными, их значения не являются единственно верными и предназначены для предварительных расчетов. При практическом использовании этих данных требуется проводить проверку правильности исходя из действительных параметров: точность изготовления заполнения (допуски); точность изготовления уплотнителей (допуски); условия установки уплотнителей и сборки конструкции; допуск профиля штапика и допуск на сборку комбинированного профиля.
Для правильного функционирования конструкции уплотнитель необходимо устанавливать с натягом.

Таблица применения опорных и рихтовочных подкладок под заполнение.

Система профилей	Толщина заполнения, мм	Подкладка опорная	Подкладка рихтовочная
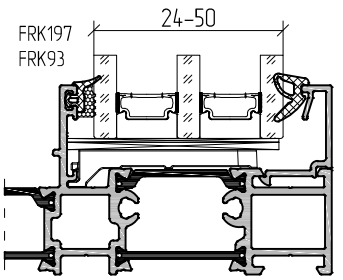	24–32	AYPC.SL160.0939	100x38x1(3)
	34–38		100x44x1(3)
	40–44		100x50x1(3)
	46–50		100x56x1(3)
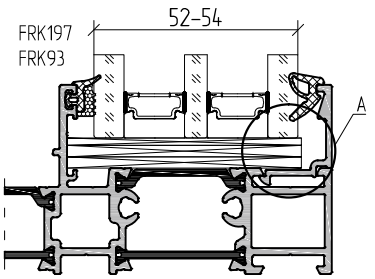	52–54	–	100x62x2 100x62x3
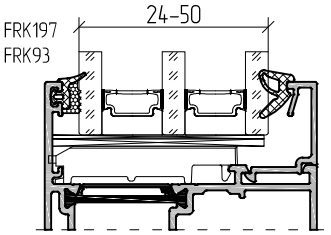	24–32	AYPC.SL160.0949	100x38x1(3)
	34–38		100x44x1(3)
	40–44		100x50x1(3)
	46–50		100x56x1(3)
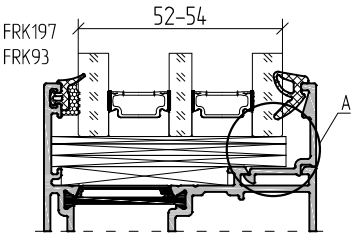	52–54	–	100x44x5 100x62x2 100x62x3



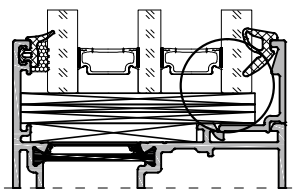

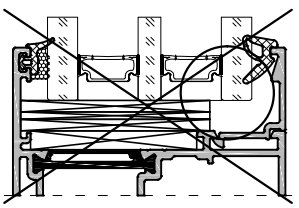



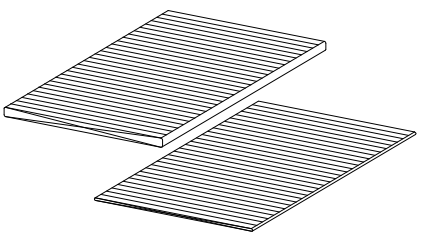

Для правильного позиционирования установить на силикон



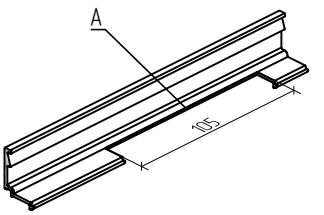

Установка дверных блоков серии ALT SL160 в фасад с применением профиля адаптера AYPC.SL160.0501

Стойка

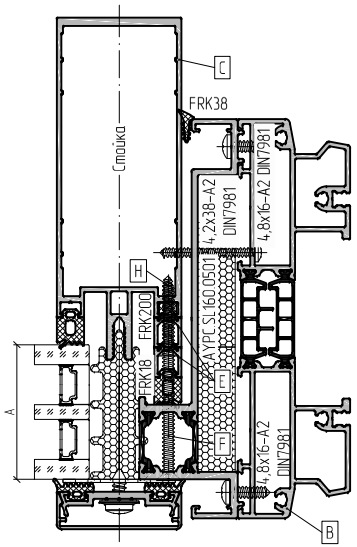

Ригель внахлест

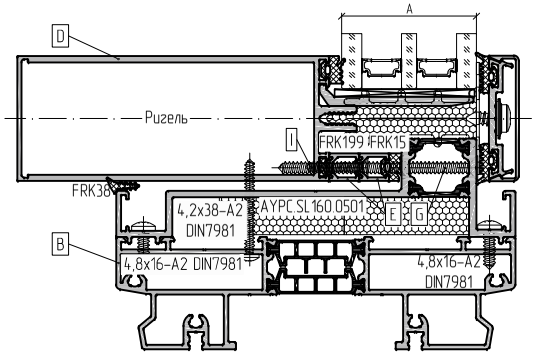

Толщина заполнения	Профиль рамы	Минимальный профиль стойки	Минимальный профиль ригеля	Профиль вспомогательный	Винт самонарезающий			
					на стойке, шаг 300 мм	на ригеле, шаг 300 мм	на стойке, шаг 300 мм	на ригеле, шаг 300 мм
A	B	C	D	E	F	G	H	I
28 мм	AYPC.SL160.0101, AYPC.SL160.0102, AYPC.SL160.0103	AYPC.F50.0105	AYPC.F50.0208	–	4,8x60-A2 DIN7982	4,8x50-A2 DIN7982	–	–
30 мм				–	4,8x60-A2 DIN7982	4,8x50-A2 DIN7982	–	–
32 мм				–	4,8x60-A2 DIN7982	4,8x50-A2 DIN7982	–	–
34 мм				AYPC.F50.0701	4,8x70-A2 DIN7982	4,8x60-A2 DIN7982	3,9x16-A2 DIN7982	3,9x16-A2 DIN7982
36 мм				AYPC.F50.0701	4,8x70-A2 DIN7982	4,8x60-A2 DIN7982	3,9x16-A2 DIN7982	3,9x16-A2 DIN7982
38 мм				AYPC.F50.0701	4,8x70-A2 DIN7982	4,8x60-A2 DIN7982	3,9x16-A2 DIN7982	3,9x16-A2 DIN7982
40 мм		AYPC.F50.0104	AYPC.F50.0207	AYPC.F50.0702	4,8x70-A2 DIN7982	4,8x60-A2 DIN7982	3,9x16-A2 DIN7982	3,9x16-A2 DIN7982
42 мм				AYPC.F50.0702	4,8x70-A2 DIN7982	4,8x60-A2 DIN7982	3,9x16-A2 DIN7982	3,9x16-A2 DIN7982
44 мм				AYPC.F50.0702	4,8x70-A2 DIN7982	4,8x60-A2 DIN7982	3,9x16-A2 DIN7982	3,9x16-A2 DIN7982
46 мм				AYPC.F50.0703	4,8x80-A2 DIN7982	4,8x70-A2 DIN7982	3,9x16-A2 DIN7982	3,9x16-A2 DIN7982
48 мм				AYPC.F50.0703	4,8x80-A2 DIN7982	4,8x70-A2 DIN7982	3,9x16-A2 DIN7982	3,9x16-A2 DIN7982
50 мм				AYPC.F50.0703	4,8x80-A2 DIN7982	4,8x70-A2 DIN7982	3,9x16-A2 DIN7982	3,9x16-A2 DIN7982
52 мм				AYPC.F50.0702+AYPC.F50.0702	4,8x80-A2 DIN7982	4,8x80-A2 DIN7982	3,9x32-A2 DIN7982	3,9x32-A2 DIN7982
54 мм				AYPC.F50.0702+AYPC.F50.0702	4,8x80-A2 DIN7982	4,8x80-A2 DIN7982	3,9x32-A2 DIN7982	3,9x32-A2 DIN7982

Данные по профилям вспомогательным AYPC.F50.0701, AYPC.F50.0702 и AYPC.F50.0703 предоставлены в каталоге серии ALT F50

Установка дверных блоков серии ALT SL160 в фасад с применением профиля адаптера AYPC.SL160.0501

Стойка

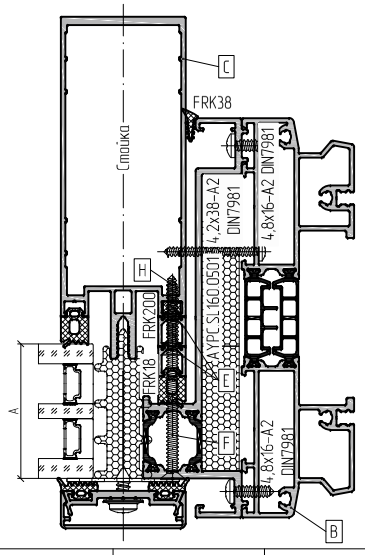

Ригель 2-го уровня фрезеровка внахлест

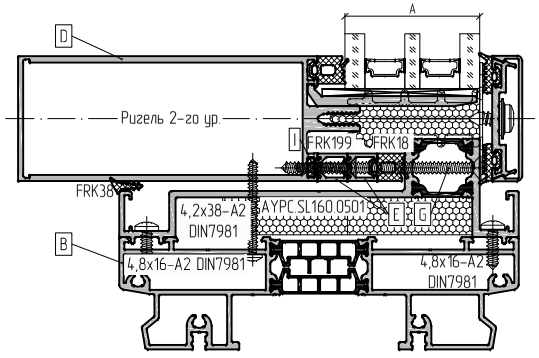

Толщина заполнения	Профиль рамы	Минимальный профиль стойки	Минимальный профиль ригеля	Профиль вспомогательный	Винт самонарезающий			
					на стойке, шаг 300 мм	на ригеле, шаг 300 мм	на стойке, шаг 300 мм	на ригеле, шаг 300 мм
A	B	C	D	E	F	G	H	I
28 мм	AYPC.SL160.0101, AYPC.SL160.0102, AYPC.SL160.0103	AYPC.F50.0105	AYPC.F50.0235	–	4,8x60-A2 DIN7982	4,8x60-A2 DIN7982	–	–
30 мм				–	4,8x60-A2 DIN7982	4,8x60-A2 DIN7982	–	–
32 мм				–	4,8x60-A2 DIN7982	4,8x60-A2 DIN7982	–	–
34 мм				AYPC.F50.0701	4,8x70-A2 DIN7982	4,8x70-A2 DIN7982	3,9x16-A2 DIN7982	3,9x16-A2 DIN7982
36 мм				AYPC.F50.0701	4,8x70-A2 DIN7982	4,8x70-A2 DIN7982	3,9x16-A2 DIN7982	3,9x16-A2 DIN7982
38 мм				AYPC.F50.0701	4,8x70-A2 DIN7982	4,8x70-A2 DIN7982	3,9x16-A2 DIN7982	3,9x16-A2 DIN7982
40 мм		AYPC.F50.0104	AYPC.F50.0234	AYPC.F50.0702	4,8x70-A2 DIN7982	4,8x70-A2 DIN7982	3,9x16-A2 DIN7982	3,9x16-A2 DIN7982
42 мм				AYPC.F50.0702	4,8x70-A2 DIN7982	4,8x70-A2 DIN7982	3,9x16-A2 DIN7982	3,9x16-A2 DIN7982
44 мм				AYPC.F50.0702	4,8x70-A2 DIN7982	4,8x70-A2 DIN7982	3,9x16-A2 DIN7982	3,9x16-A2 DIN7982
46 мм				AYPC.F50.0703	4,8x80-A2 DIN7982	4,8x80-A2 DIN7982	3,9x16-A2 DIN7982	3,9x16-A2 DIN7982
48 мм				AYPC.F50.0703	4,8x80-A2 DIN7982	4,8x80-A2 DIN7982	3,9x16-A2 DIN7982	3,9x16-A2 DIN7982
50 мм				AYPC.F50.0703	4,8x80-A2 DIN7982	4,8x80-A2 DIN7982	3,9x16-A2 DIN7982	3,9x16-A2 DIN7982
52 мм				AYPC.F50.0702+AYPC.F50.0702	4,8x80-A2 DIN7982	4,8x80-A2 DIN7982	3,9x32-A2 DIN7982	3,9x32-A2 DIN7982
54 мм				AYPC.F50.0702+AYPC.F50.0702	4,8x80-A2 DIN7982	4,8x80-A2 DIN7982	3,9x32-A2 DIN7982	3,9x32-A2 DIN7982

Данные по профилям вспомогательным AYPC.F50.0701, AYPC.F50.0702 и AYPC.F50.0703 предоставлены в каталоге серии ALT F50

ALUTECH ALT SL160
Система
термоизолированных
подъемно-раздвижных
конструкций

СЕЧЕНИЯ И УЗЛОВЫЕ РЕШЕНИЯ

Примеры исполнения типовых конструкций. Вид снаружи

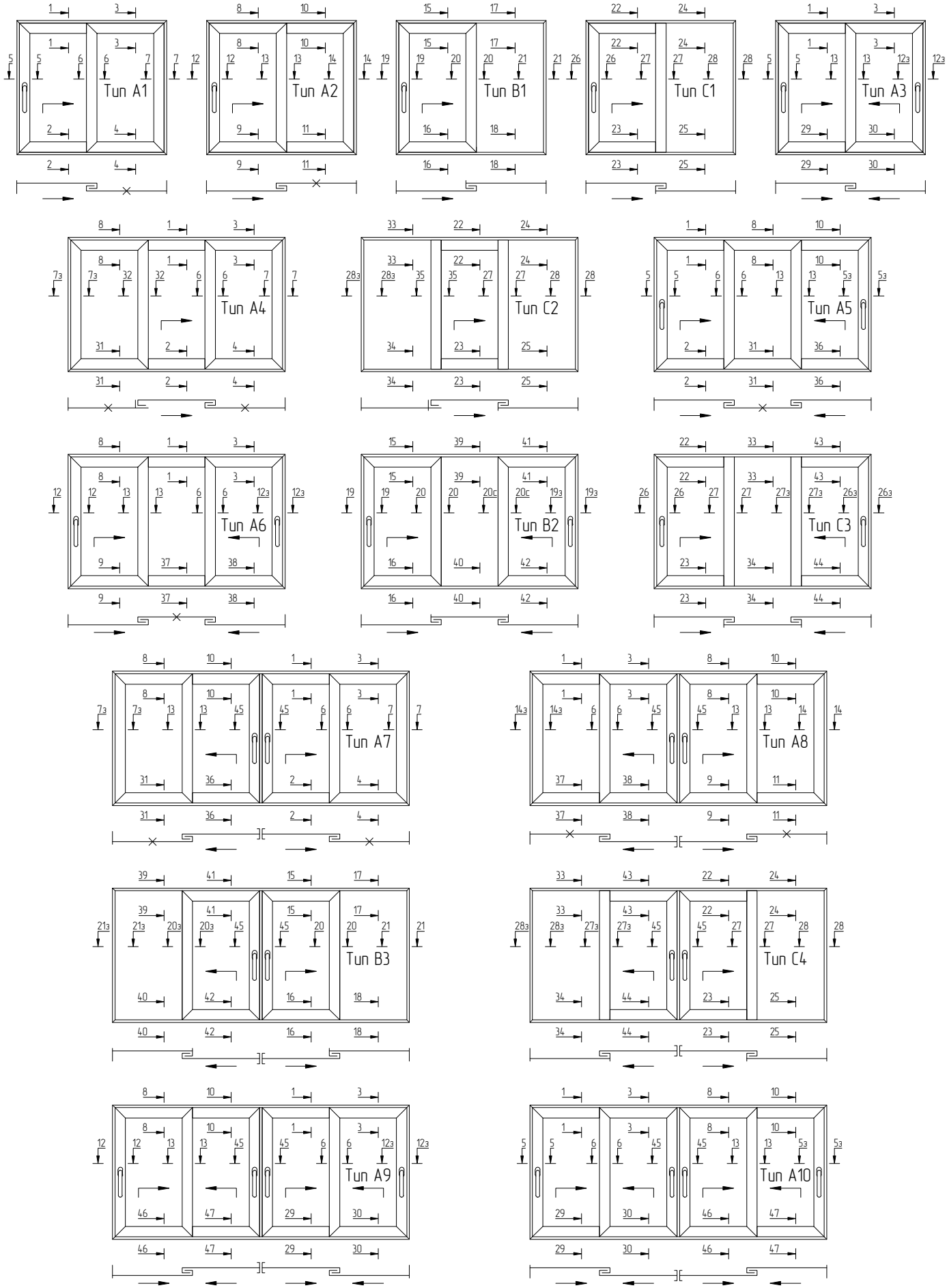

Примеры исполнения типовых конструкций. Вид снаружи

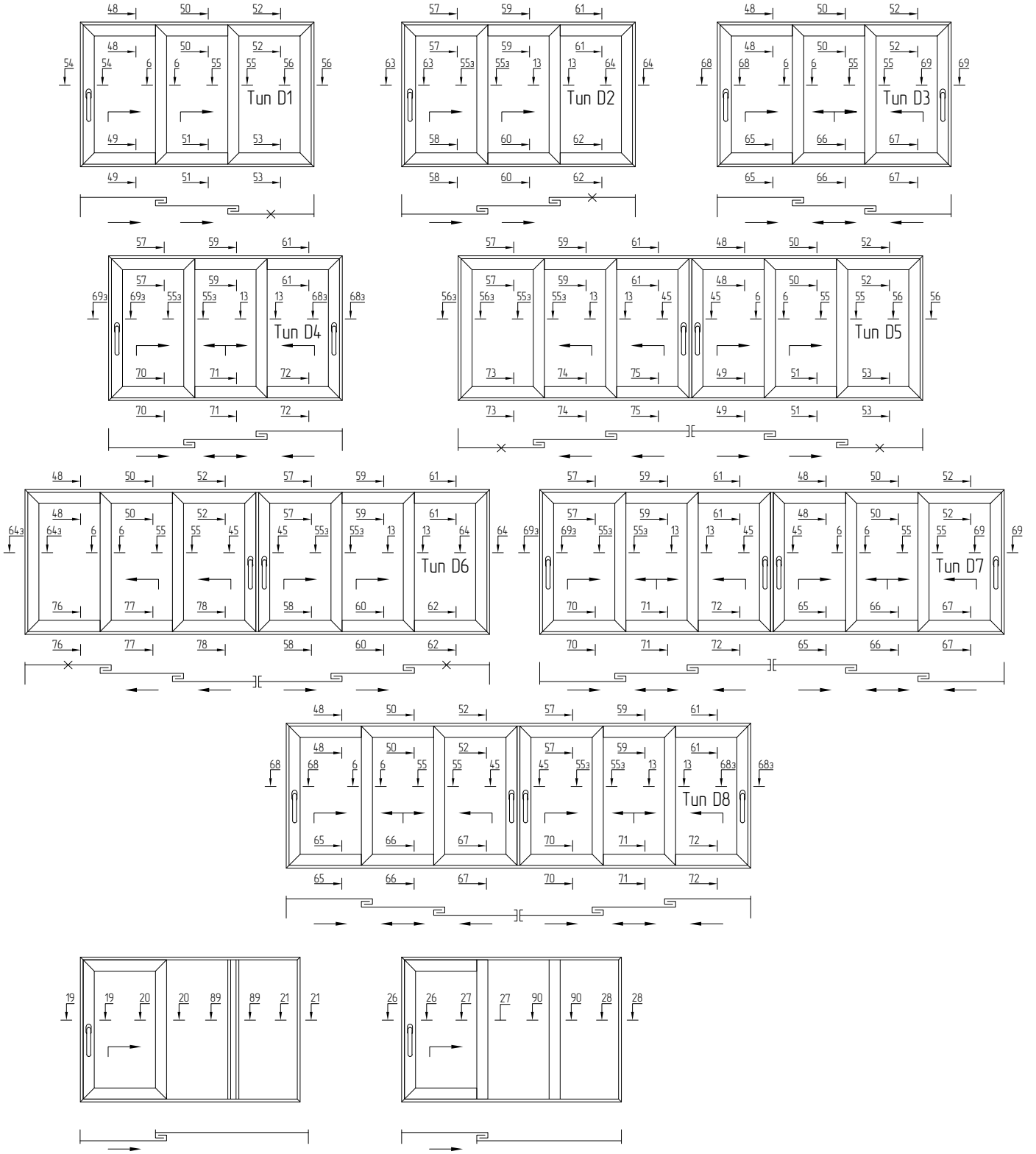

Сечения, обозначенные "XXз" являются зеркальным отражением сечений "XX".
Тип A – конструкции с рамой AYPC.SL160.0101.
Тип B – конструкции с рамой AYPC.SL160.0102.
Тип C – конструкции с рамой AYPC.SL160.0103.
Тип D – конструкции с рамой AYPC.SL160.0104.

Примеры исполнения типовых конструкций. Вид снаружи

Сечение	Страница
1–1	06.08
2–2	06.08
3–3	06.09
4–4	06.09
5–5	06.10
6–6	06.10
7–7	06.11
8–8	06.11
9–9	06.12
10–10	06.12
11–11	06.13
12–12	06.13
13–13	06.14
14–14	06.14
15–15	06.15

Сечение	Страница
16–16	06.15
17–17	06.16
18–18	06.16
19–19	06.16
20–20	06.17
21–21	06.17
22–22	06.18
23–23	06.18
24–24	06.19
25–25	06.19
26–26	06.19
27–27	06.20
28–28	06.20
29–29	06.21
30–30	06.21

Сечение	Страница
31–31	06.22
32–32	06.22
33–33	06.23
34–34	06.23
35–35	06.23
36–36	06.24
37–37	06.24
38–38	06.25
39–39	06.25
40–40	06.26
41–41	06.26
42–42	06.27
43–43	06.27
44–44	06.28
45–45	06.28

Сечение	Страница
46–46	06.29
47–47	06.29
48–48	06.30
49–49	06.30
50–50	06.31
51–51	06.31
52–52	06.32
53–53	06.32
54–54	06.33
55–55	06.33
56–56	06.34
57–57	06.34
58–58	06.35
59–59	06.35
60–60	06.36

Сечение	Страница
61–61	06.36
62–62	06.37
63–63	06.37
64–64	06.38
65–65	06.38
66–66	06.39
67–67	06.39
68–68	06.40
69–69	06.40
70–70	06.41
71–71	06.41
72–72	06.42
73–73	06.42
74–74	06.43
75–75	06.43

Сечение	Страница
76–76	06.44
77–77	06.44
78–78	06.45
79–79	06.45
80–80	06.46
81–81	06.46
82–82	06.47
83–83	06.47
84–84	06.48
85–85	06.48
86–86	06.49
87–87	06.49
88–88	06.50
89–89	06.50
90–90	06.50

AYPC.SL160.0101 + AYPC.SL160.0202. Исполнение 1

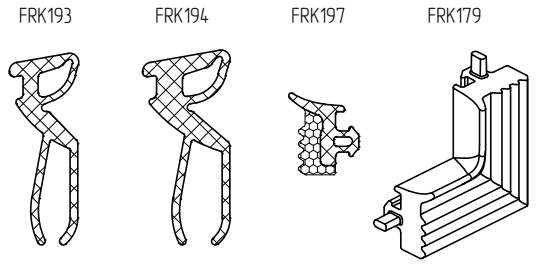

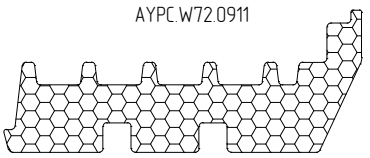

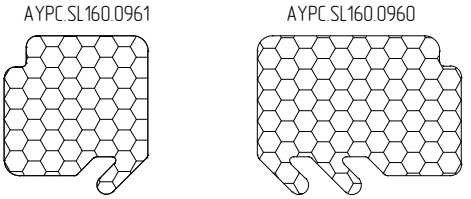

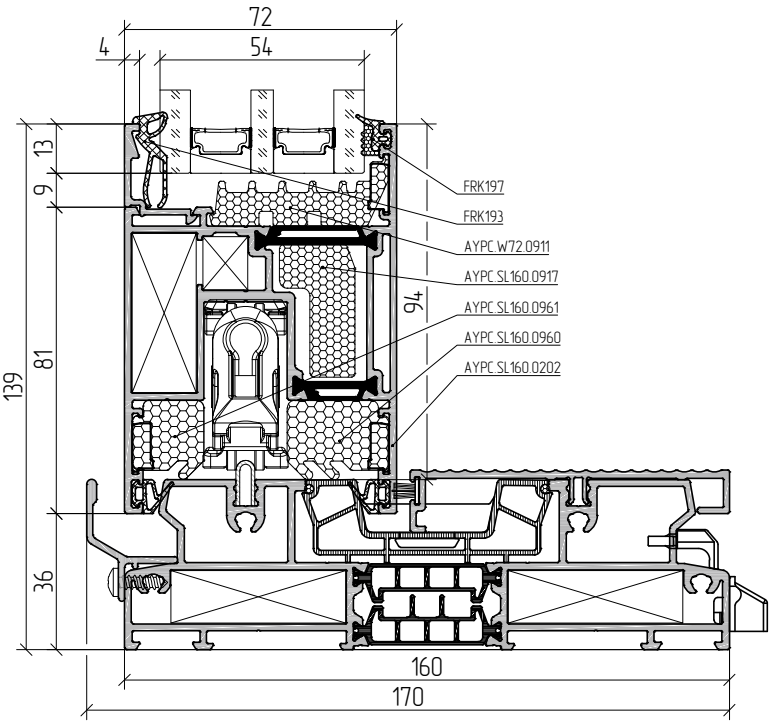

AYPC.SL160.0101 + AYPC.SL160.0202. Исполнение 2



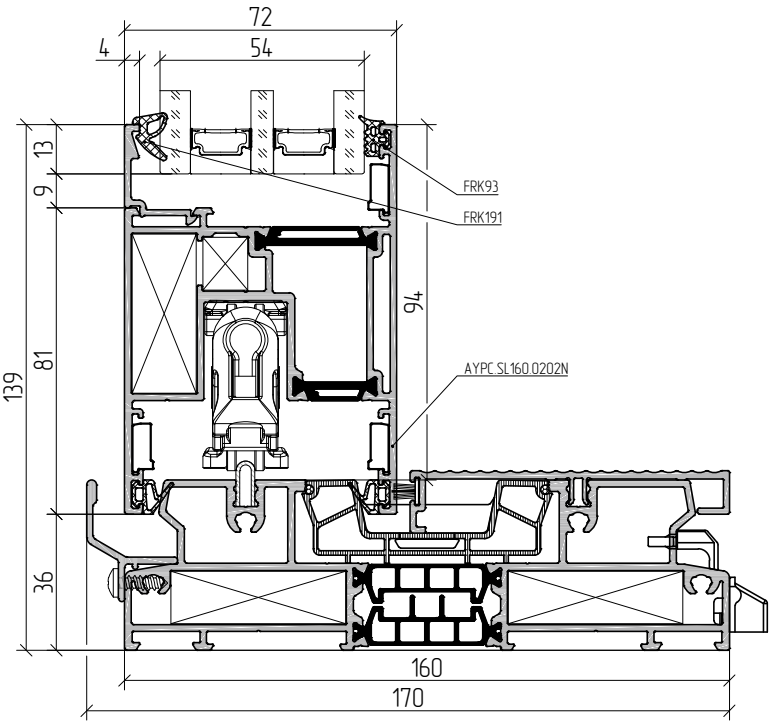

Результаты расчета коэффициента сопротивления теплопередаче профилей AYPC.SL160 в комплексе Flixo pro 7 (7.0.628.1) с заполнением пространства в зоне фальца заполнения и внутри профиля вспененными вставками.

Исполнение 1. Узловое решение: профиль рамы AYPC.SL160.0101 / профиль створки AYPC.SL160.0202

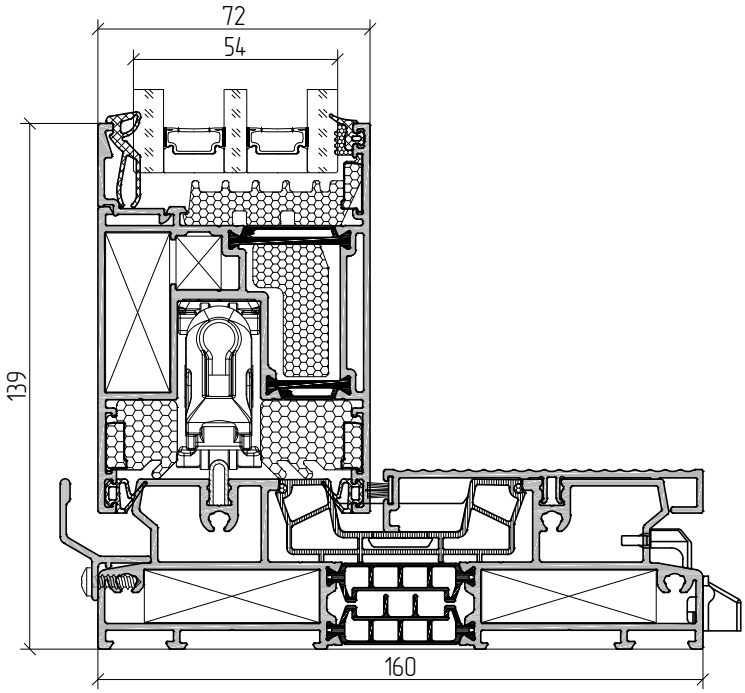

$$U_f = \frac{\frac{\Phi}{\Delta T} - U_p \cdot b_p}{b_f} = \frac{\frac{11{,}627}{30{,}000} - 0{,}584 \cdot 0{,}190}{0{,}139} = 1{,}99 \frac{W}{m^2 \cdot K}$$

Результаты расчета коэффициента сопротивления теплопередаче профилей AYPC.SL160 в комплексе Flixo pro 7 (7.0.628.1) без заполнения пространства в зоне фальца заполнения и внутри профиля вспененными вставками.

Исполнение 2. Узловое решение: профиль рамы AYPC.SL160.0101 / профиль створки AYPC.SL160.0202N

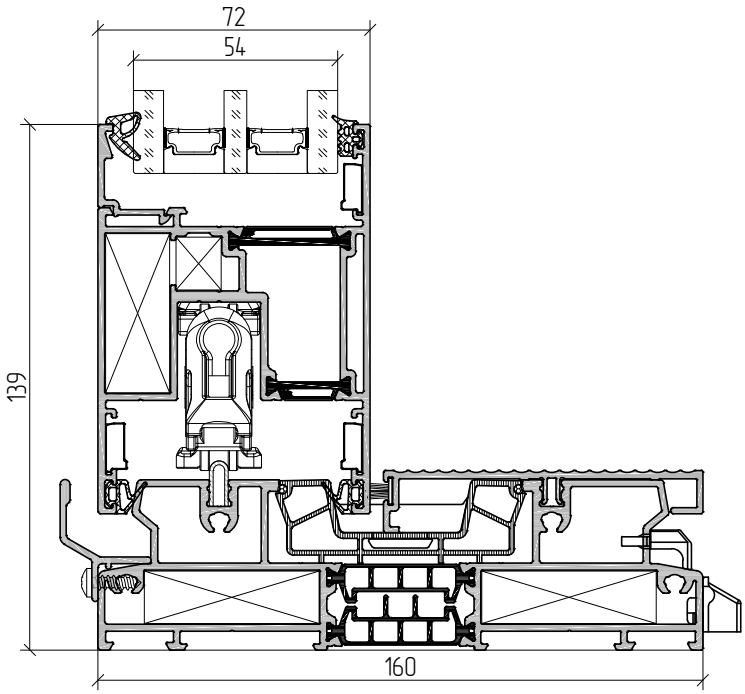

$$U_f = \frac{\frac{\Phi}{\Delta T} - U_p \cdot b_p}{b_f} = \frac{\frac{15{,}522}{30{,}000} - 0{,}584 \cdot 0{,}190}{0{,}139} = 2{,}93 \frac{W}{m^2 \cdot K}$$

AYPC.SL160.0102 + AYPC.SL160.0202. Исполнение 1

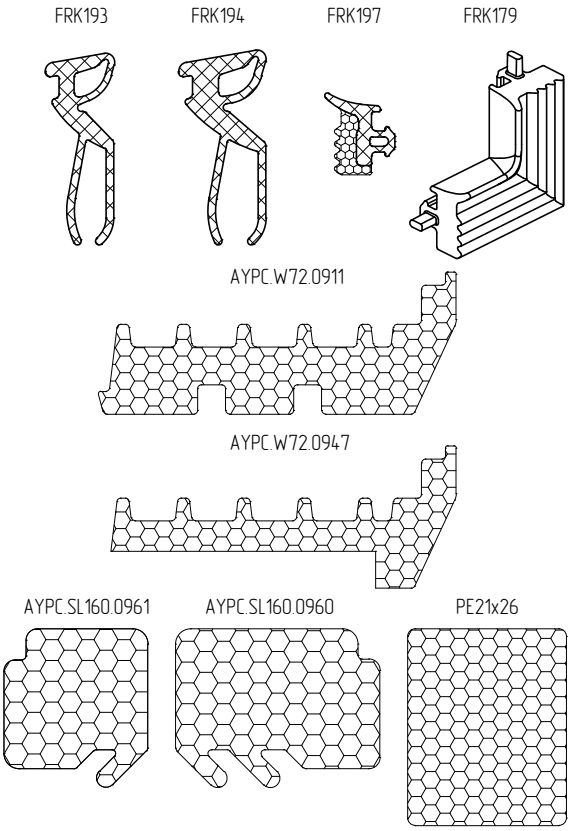

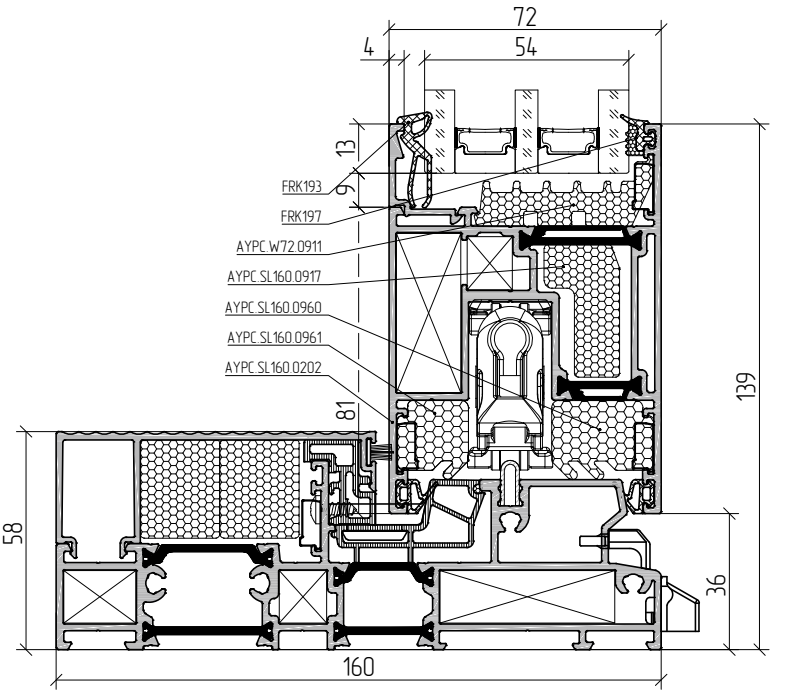

AYPC.SL160.0102 + AYPC.SL160.0202. Исполнение 2



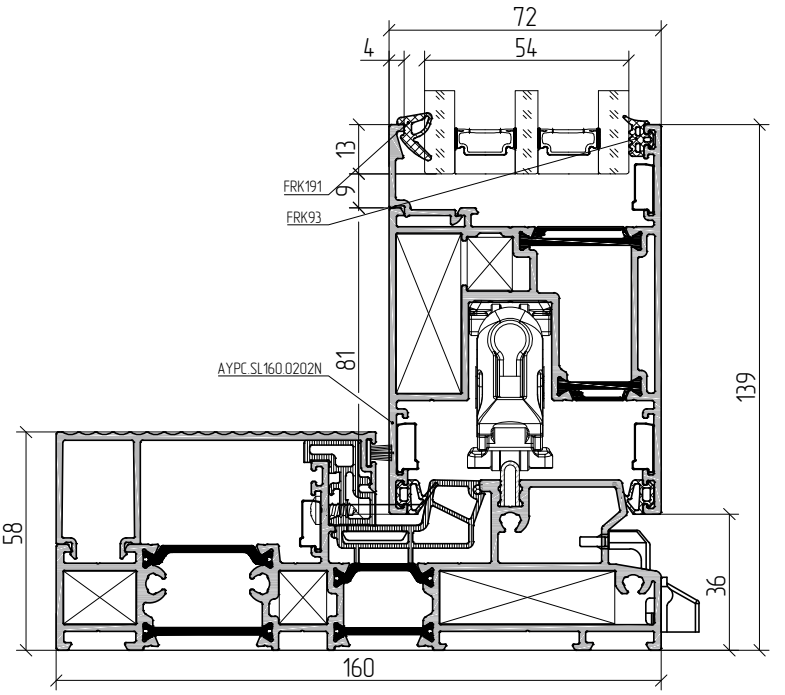

Результаты расчета коэффициента сопротивления теплопередаче профилей AYPC.SL160 в комплексе Flixo pro 7 (7.0.628.1) с заполнением пространства в зоне фальца заполнения и внутри профиля вспененными вставками.

Исполнение 1. Узловое решение: профиль рамы AYPC.SL160.0102 / профиль створки AYPC.SL160.0202

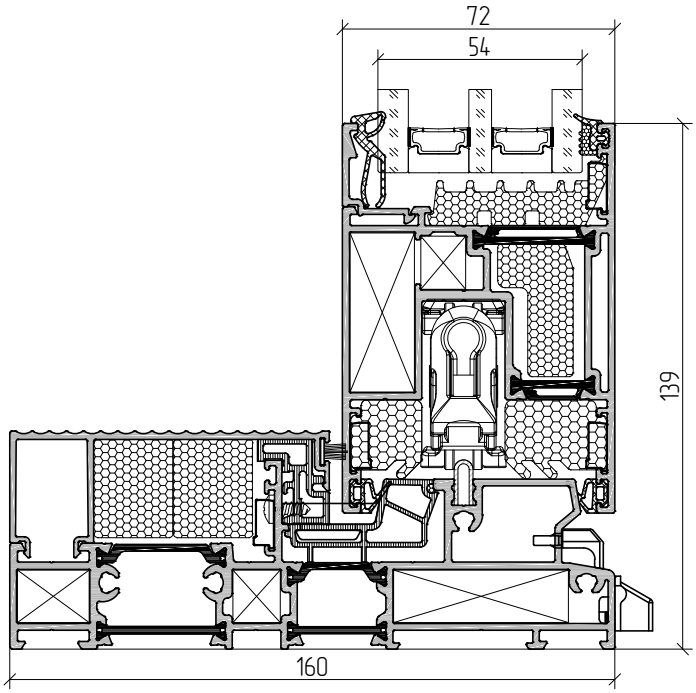

$$U_f = \frac{\frac{\Phi}{\Delta T} - U_p \cdot b_p}{b_f} = \frac{\frac{13{,}400}{30{,}000} - 0{,}584 \cdot 0{,}190}{0{,}139} = 2{,}42 \frac{W}{m^2 \cdot K}$$

Результаты расчета коэффициента сопротивления теплопередаче профилей AYPC.SL160 в комплексе Flixo pro 7 (7.0.628.1) без заполнения пространства в зоне фальца заполнения и внутри профиля вспененными вставками.

Исполнение 2. Узловое решение: профиль рамы AYPC.SL160.0102 / профиль створки AYPC.SL160.0202N

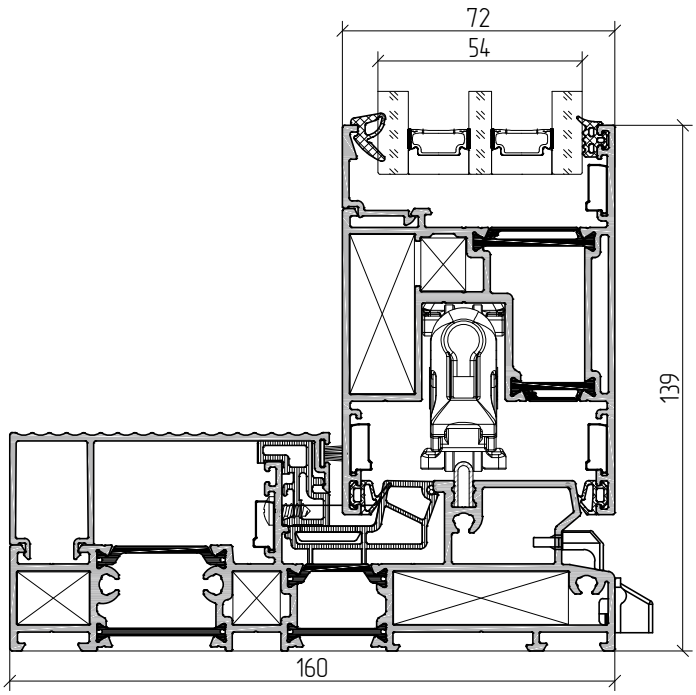

$$U_f = \frac{\frac{\Phi}{\Delta T} - U_p \cdot b_p}{b_f} = \frac{\frac{16{,}495}{30{,}000} - 0{,}584 \cdot 0{,}191}{0{,}139} = 3{,}18 \frac{W}{m^2 \cdot K}$$

Масштаб 1:2

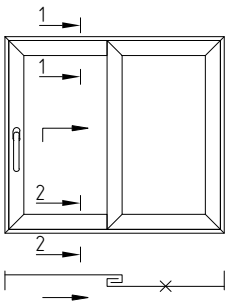

1–1

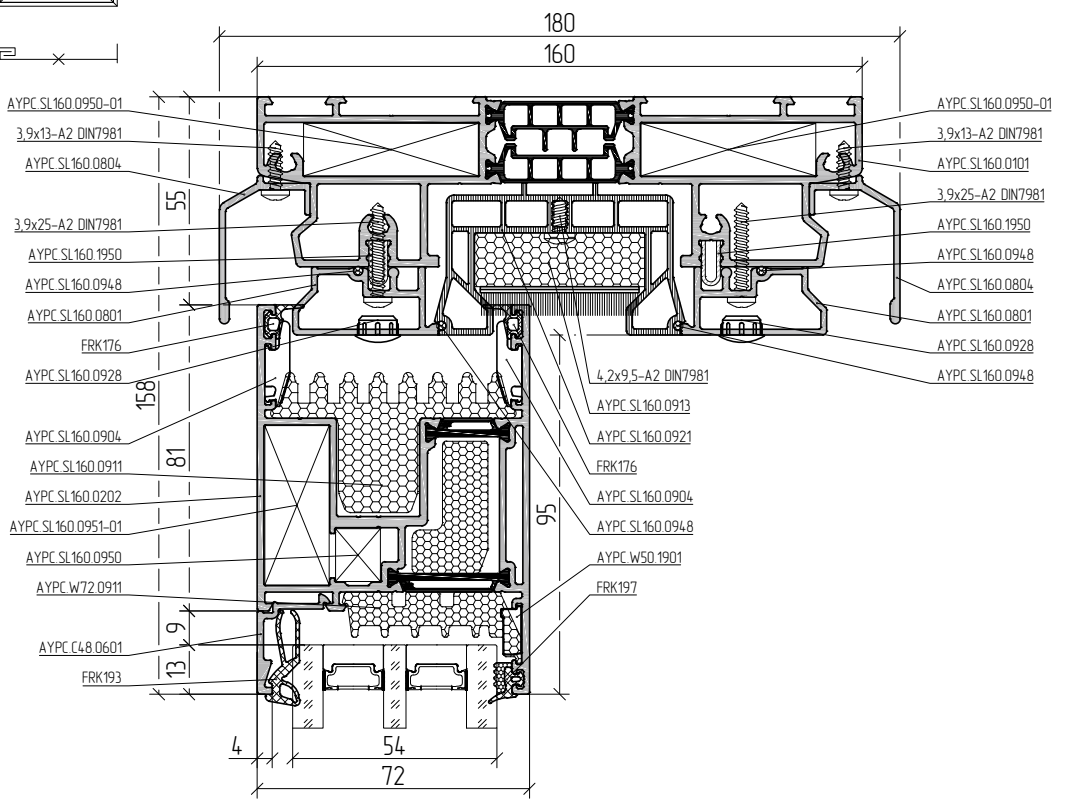

2–2

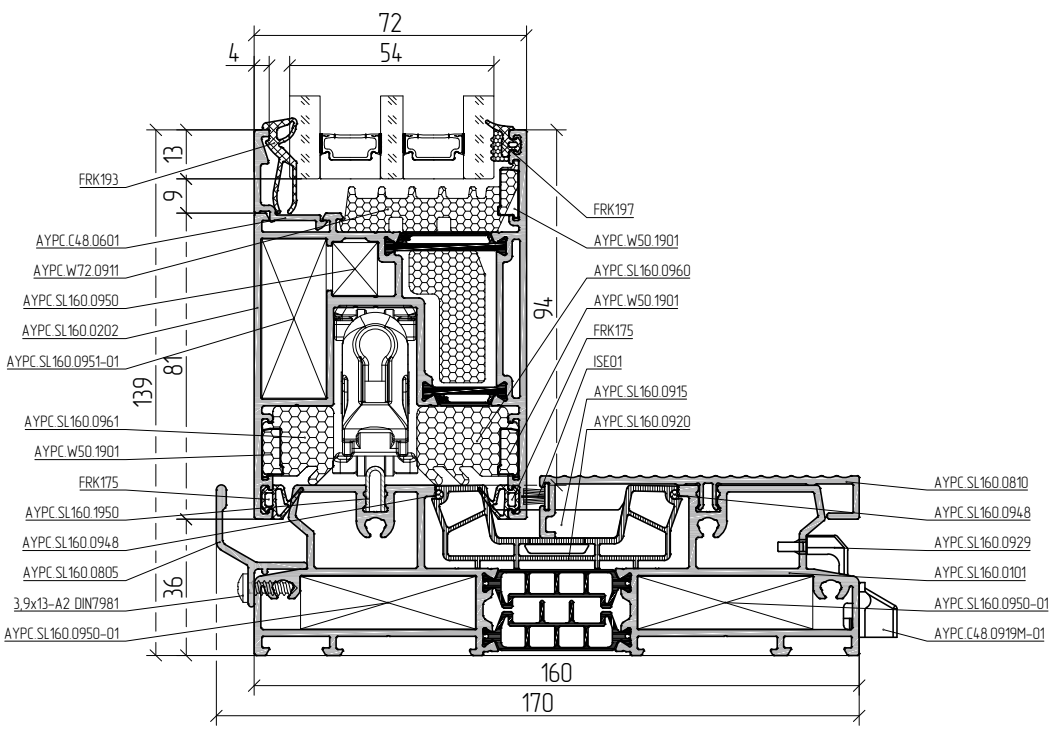

Масштаб 1:2

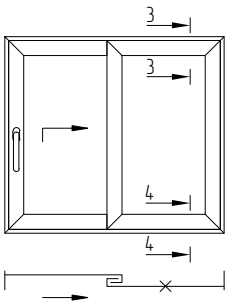

3–3

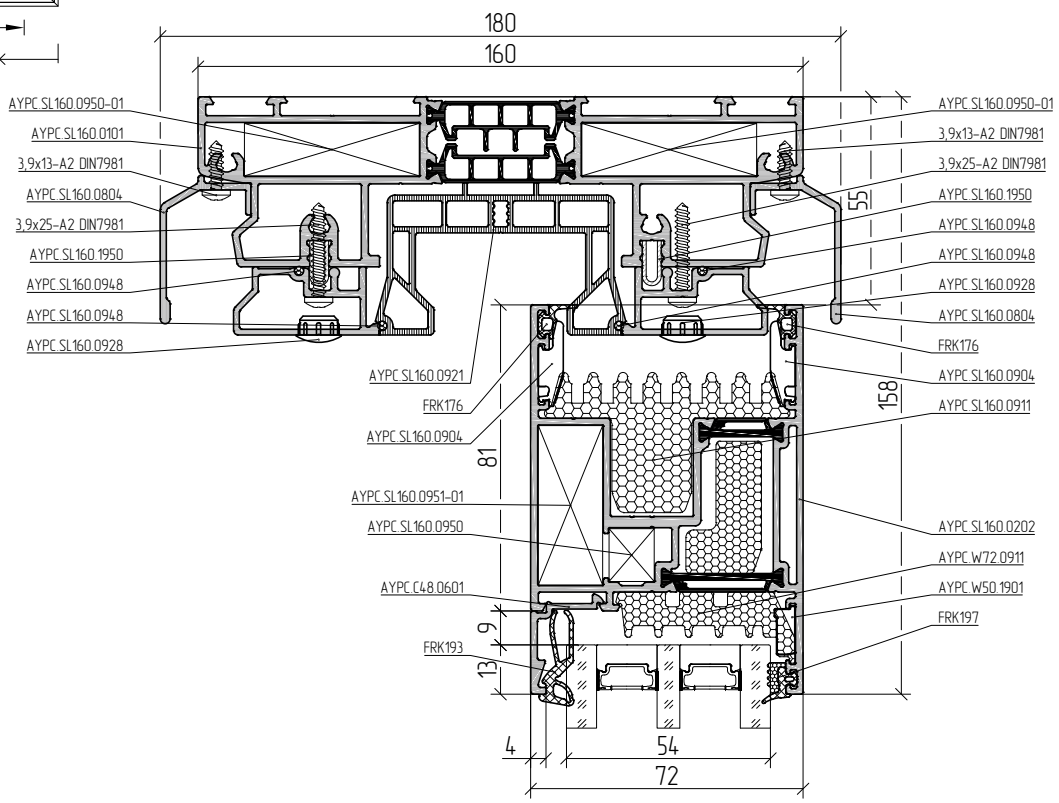

4–4

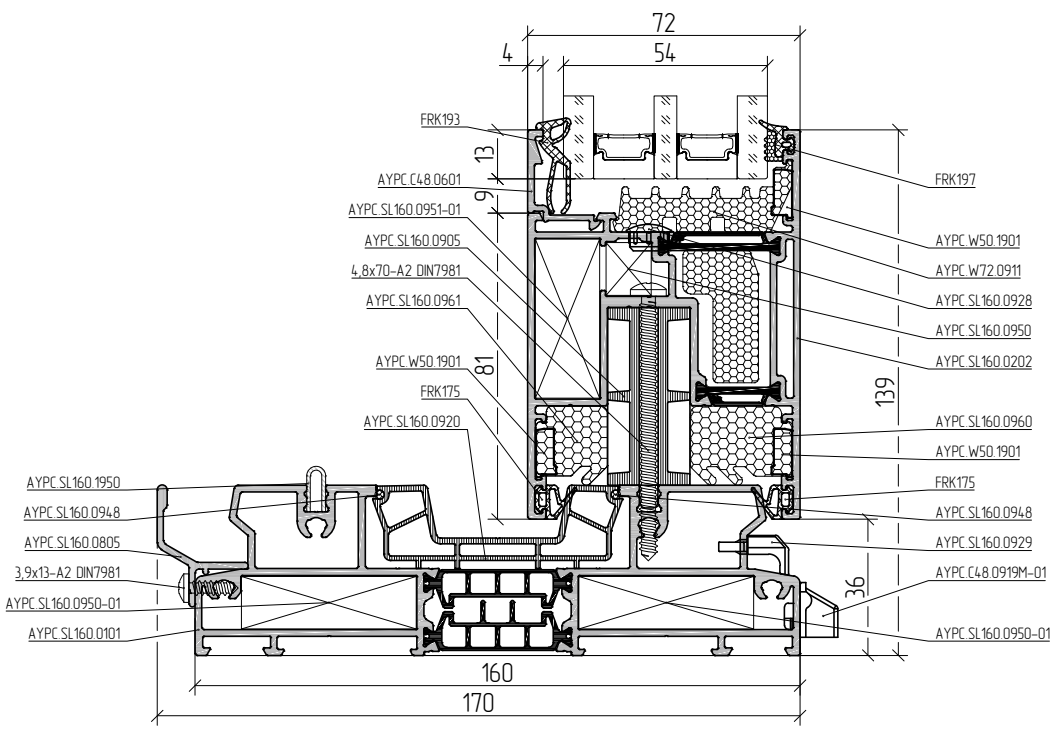

Масштаб 1:2

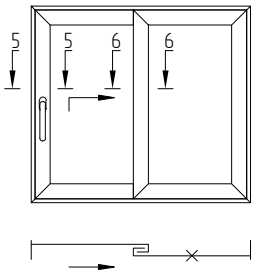

5–5

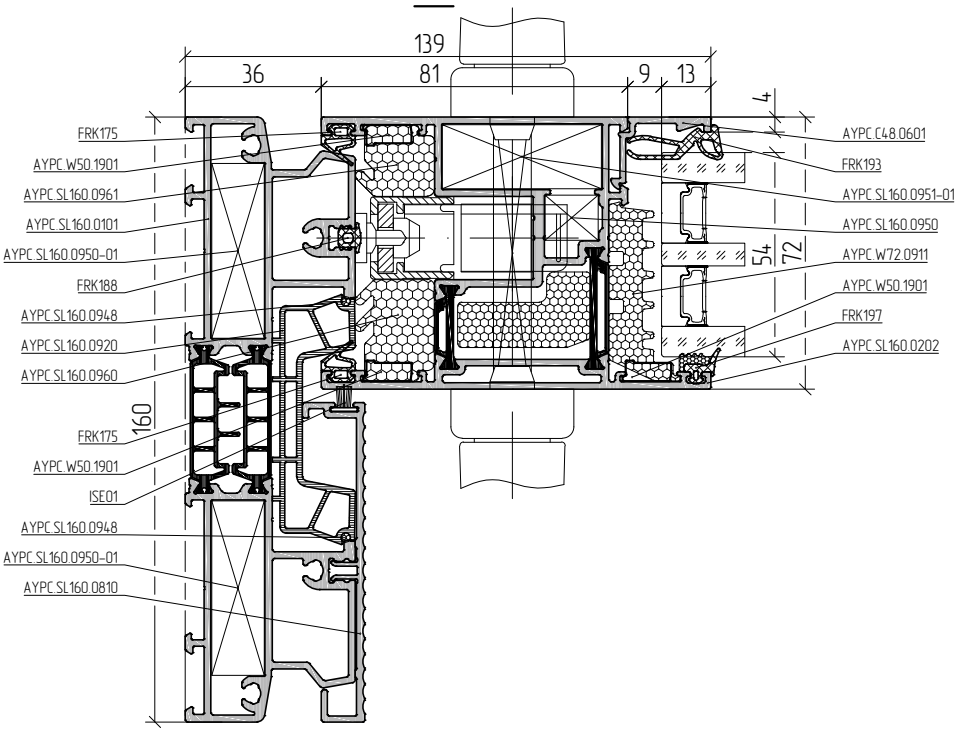

6–6

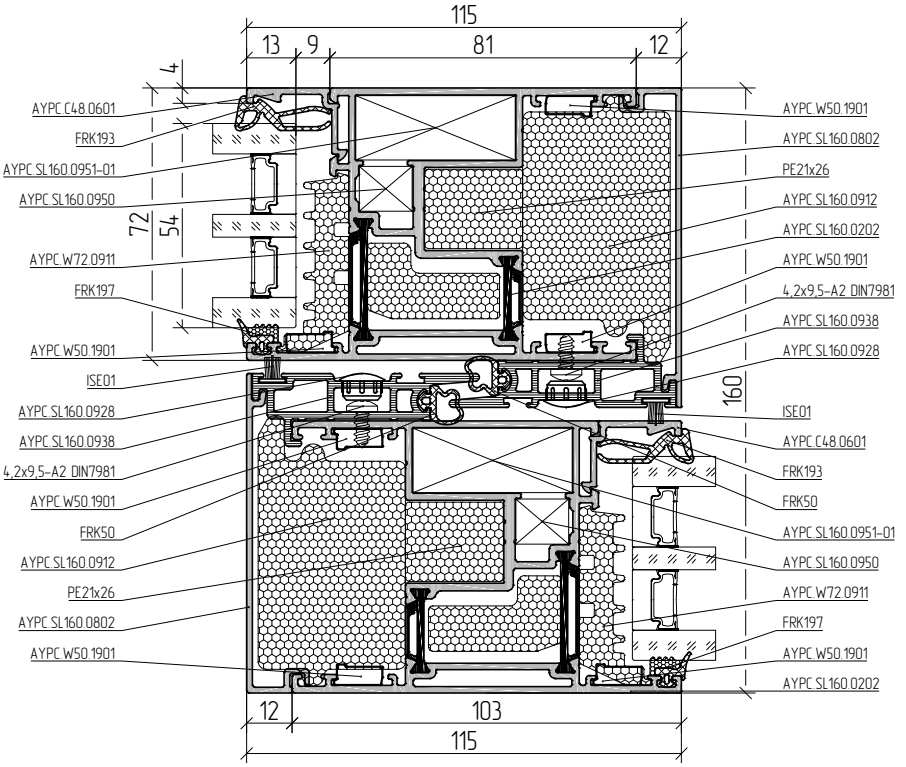

Масштаб 1:2

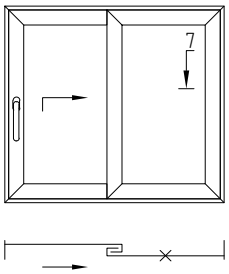

7–7

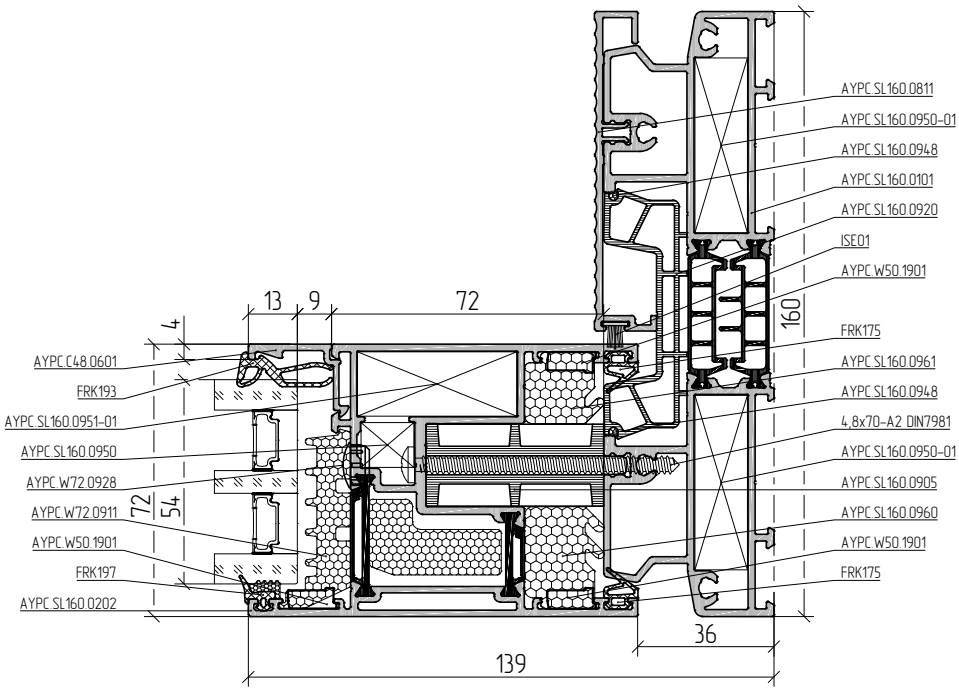

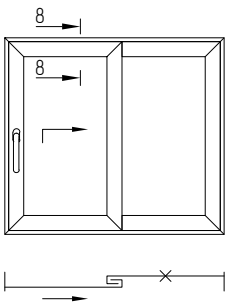

8–8

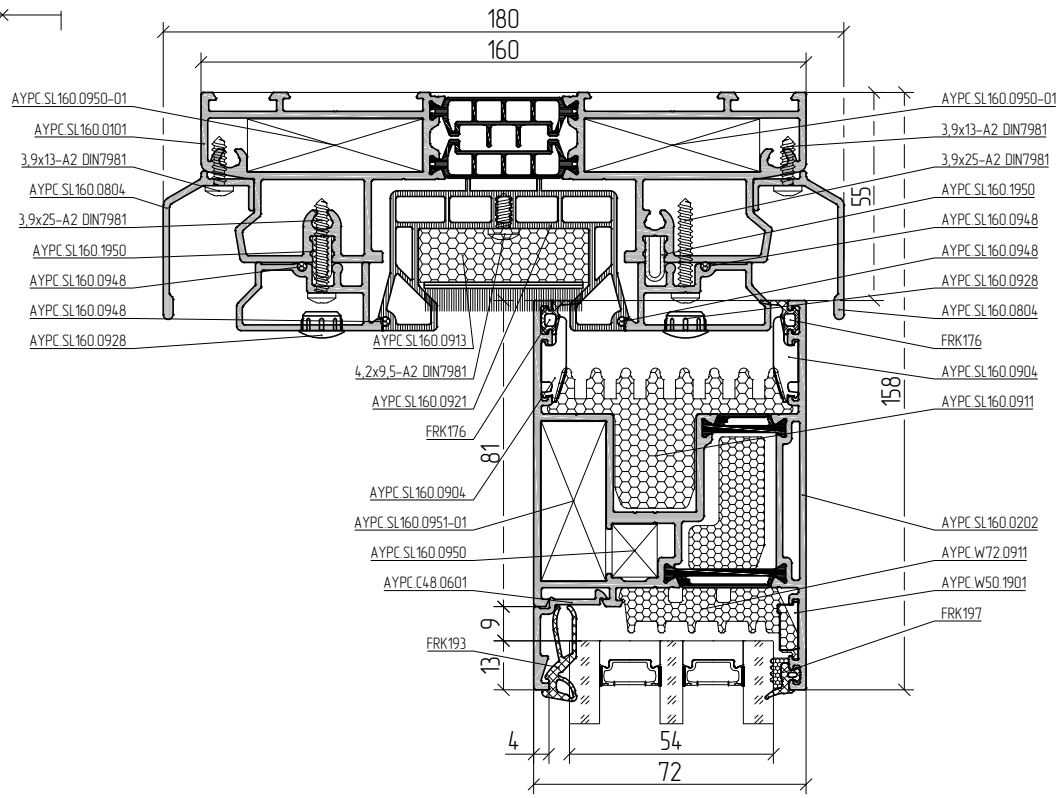

Масштаб 1:2

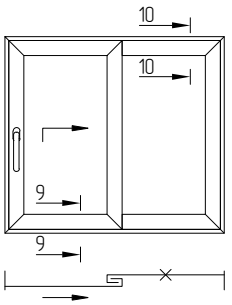

9–9

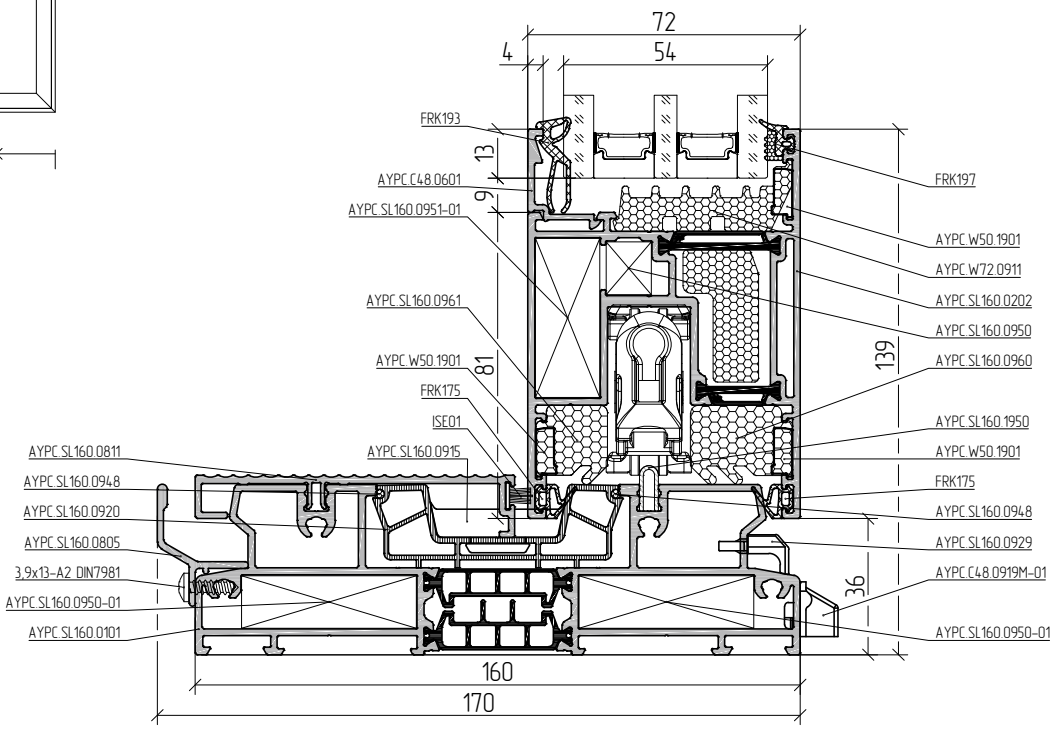

10–10

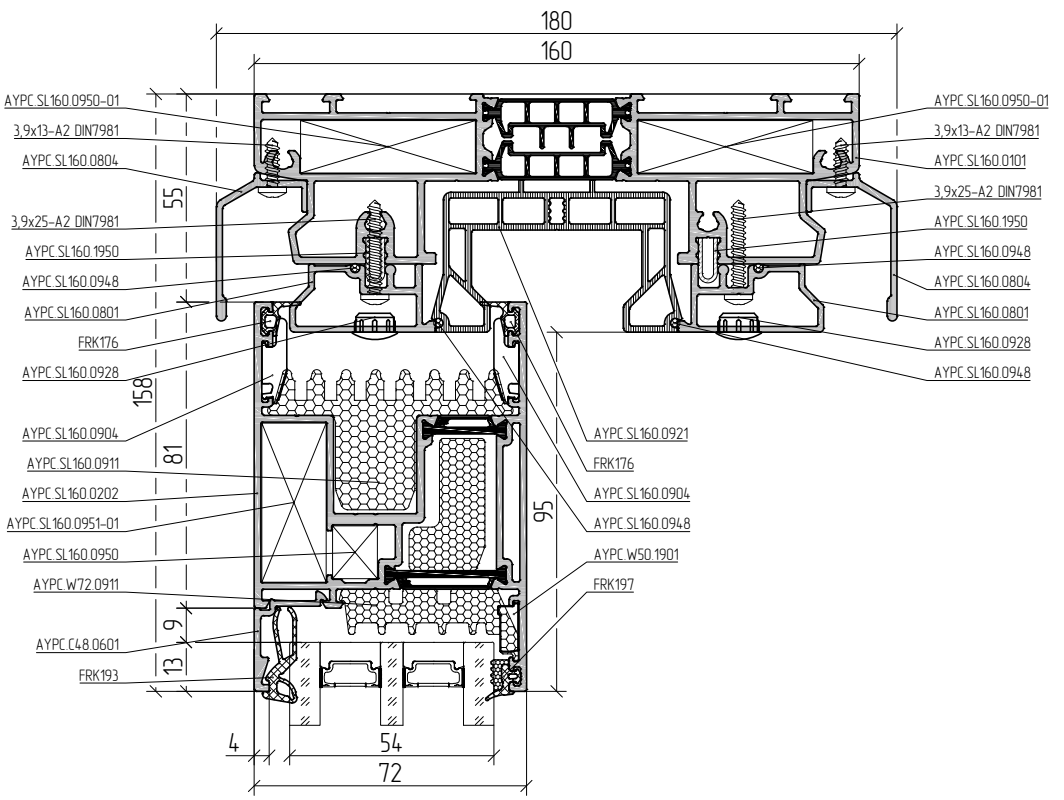

Масштаб 1:2

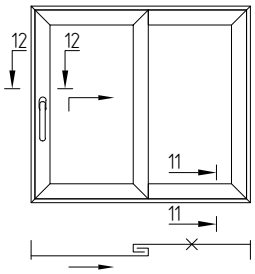

11–11

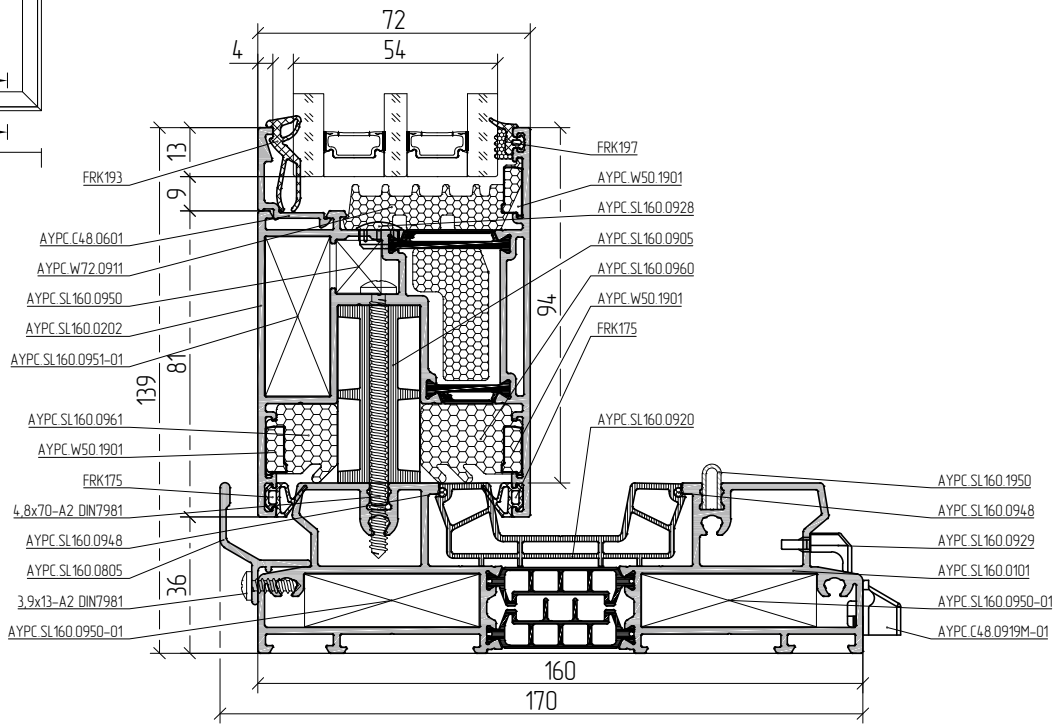

12–12

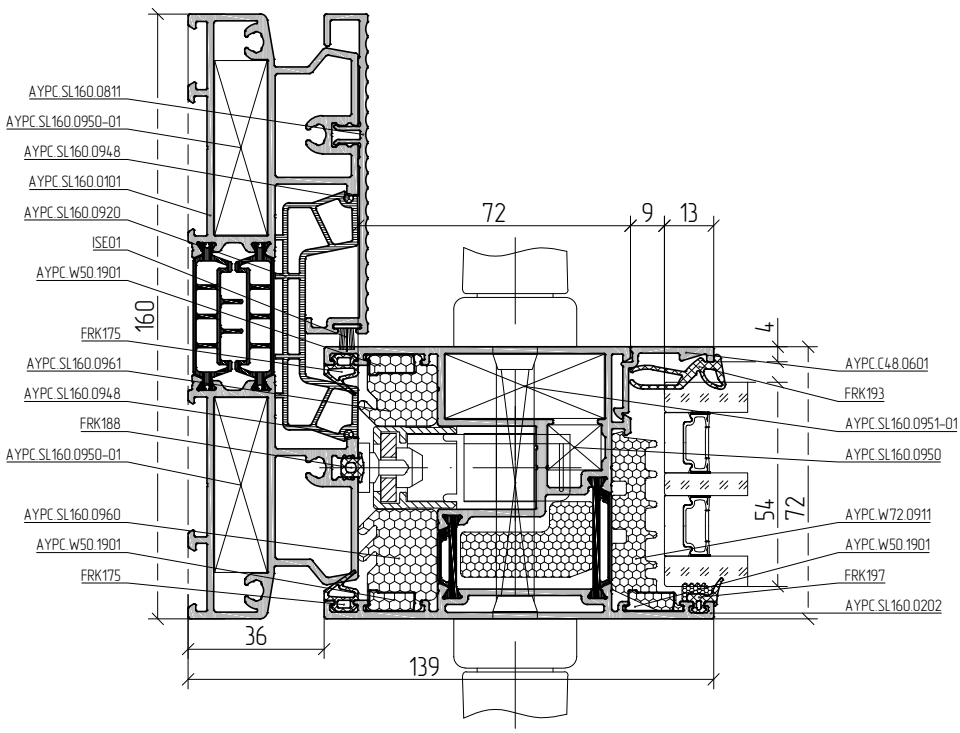

Масштаб 1:2

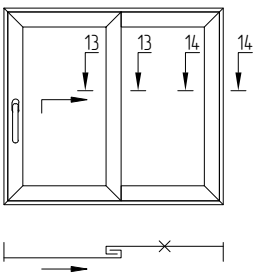

13–13

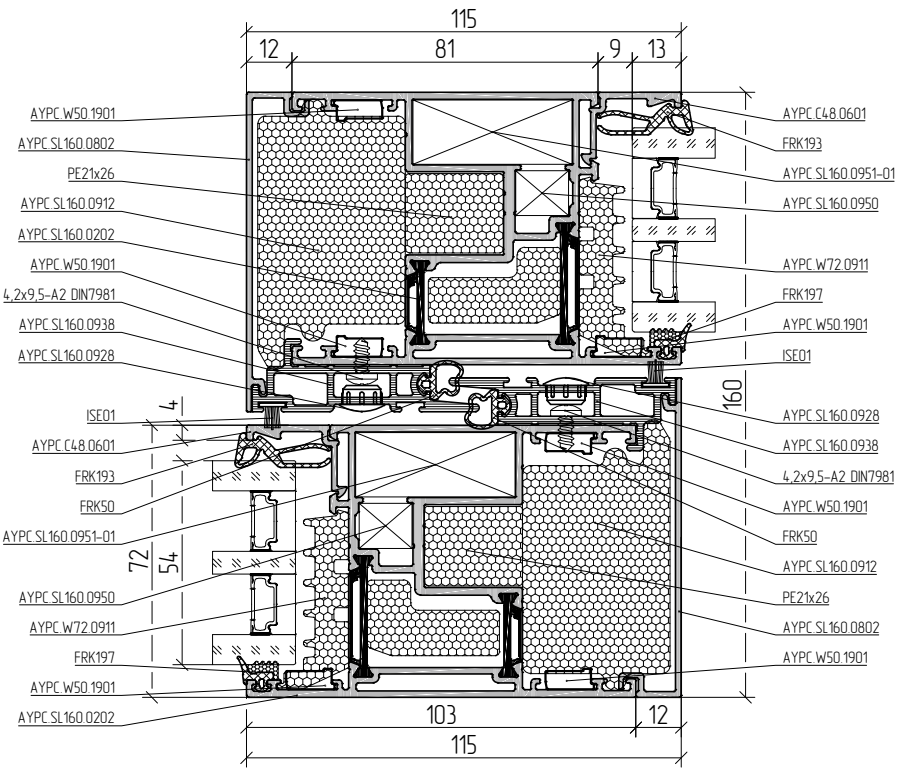

14–14

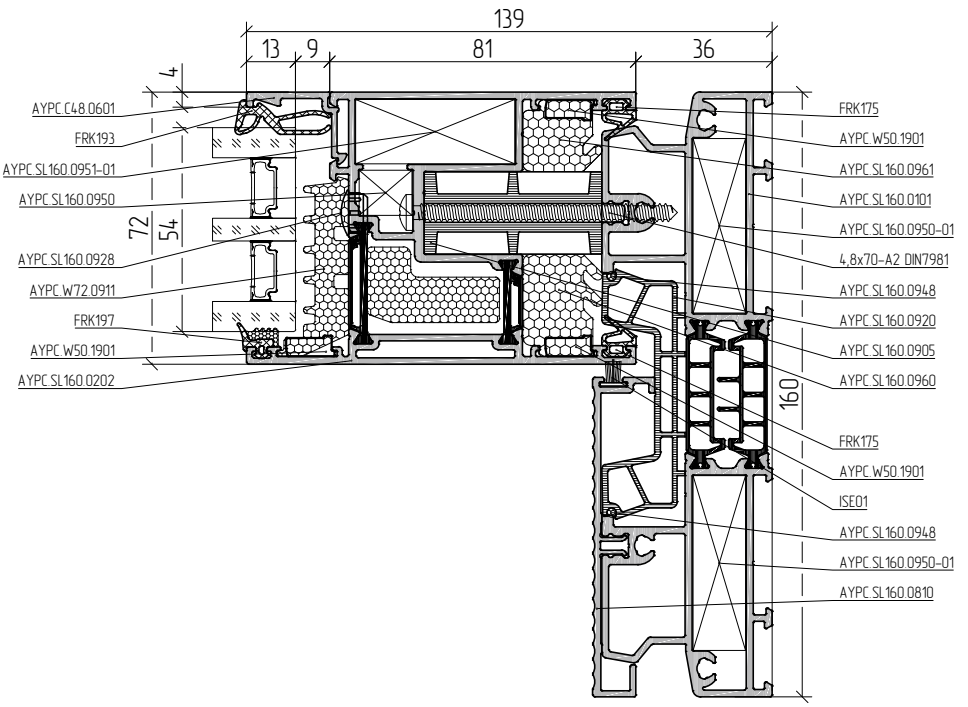

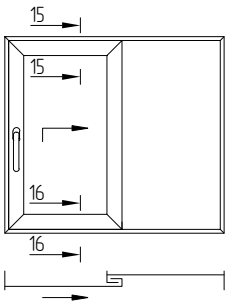

Масштаб 1:2

15–15

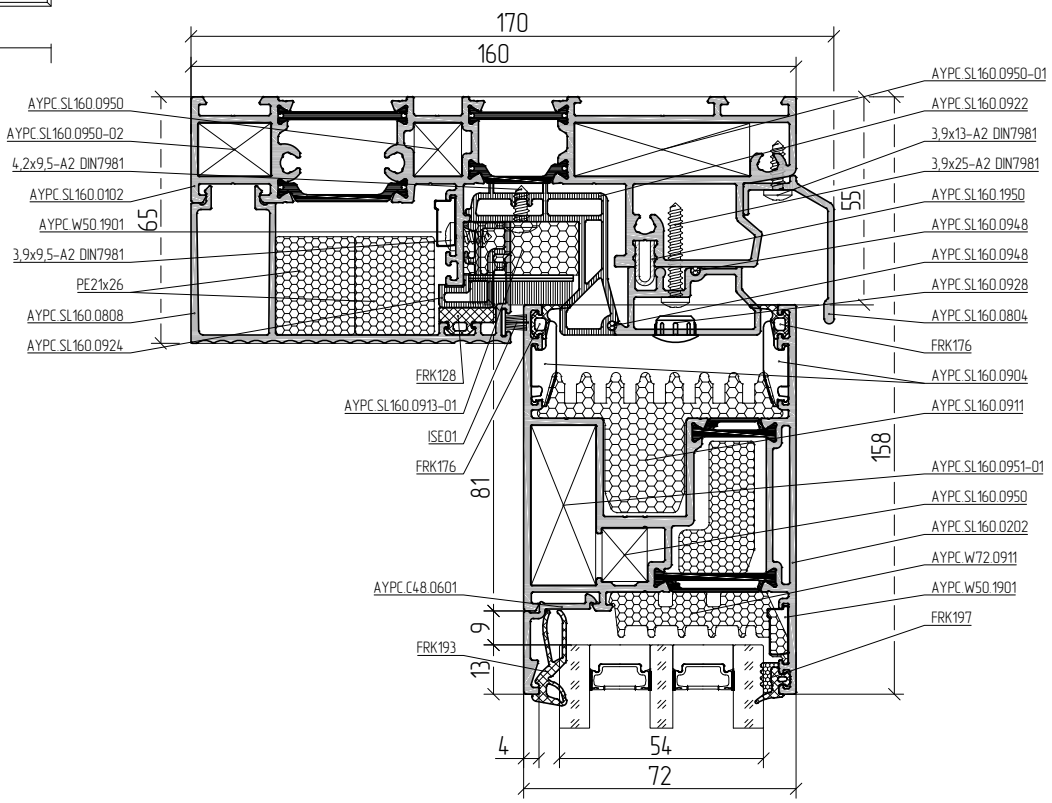

16–16

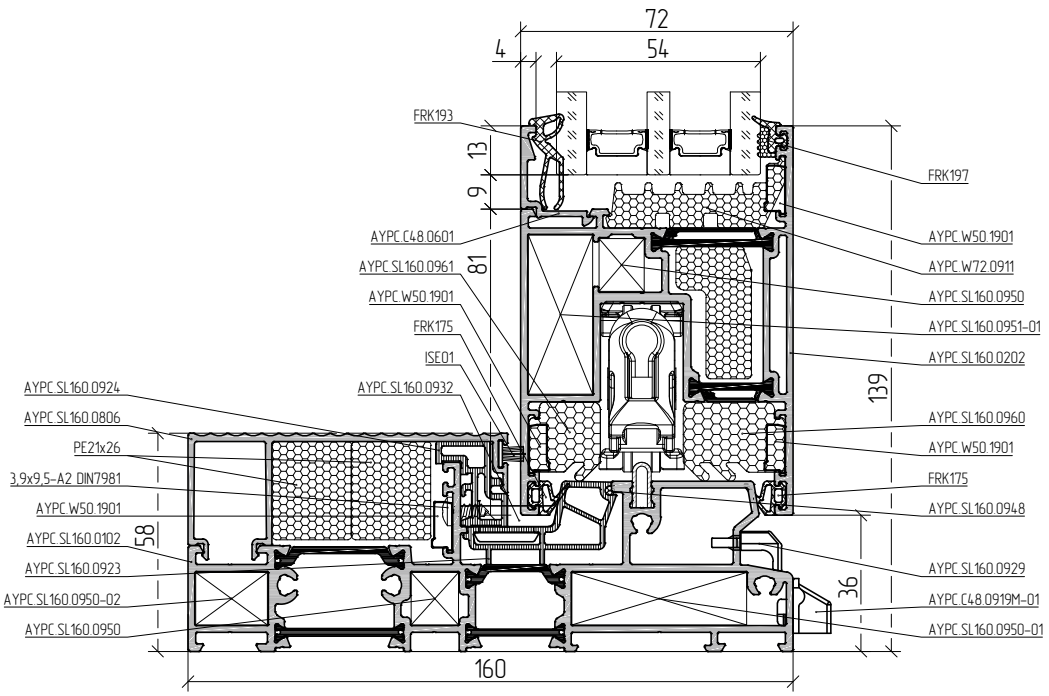

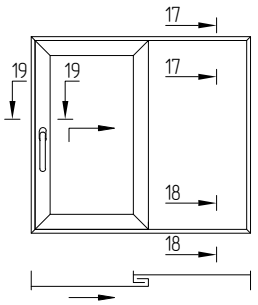

Масштаб 1:2

17–17

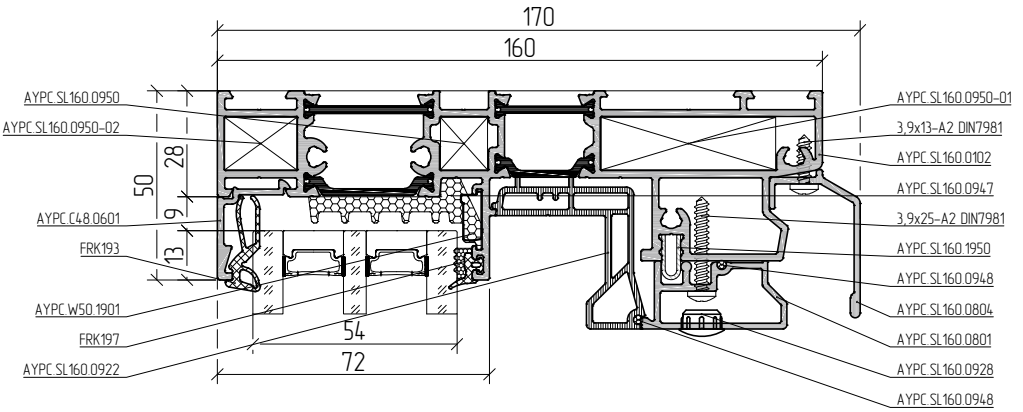

18–18

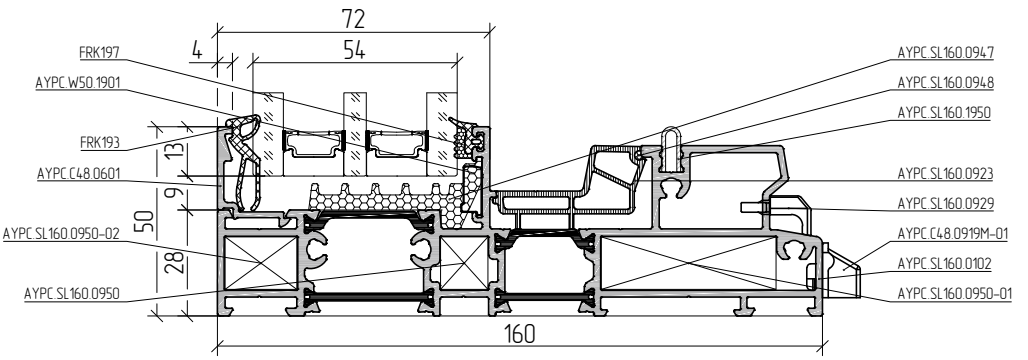

19–19

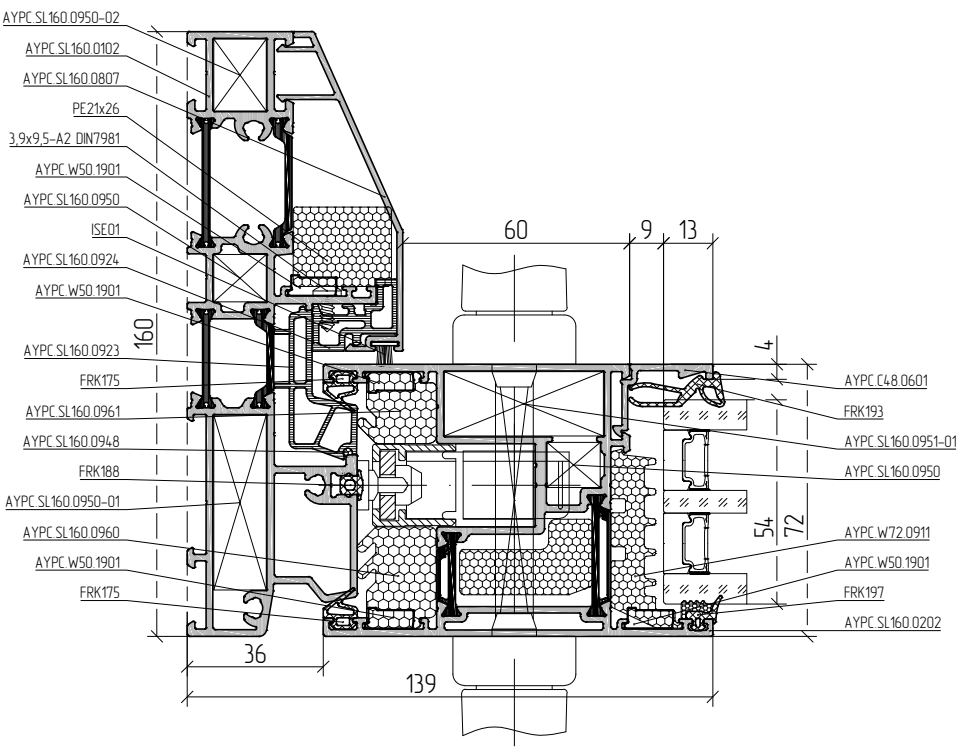

Масштаб 1:2

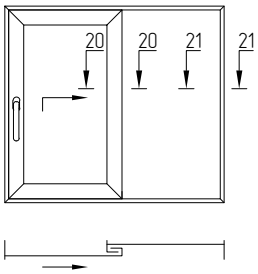

20–20

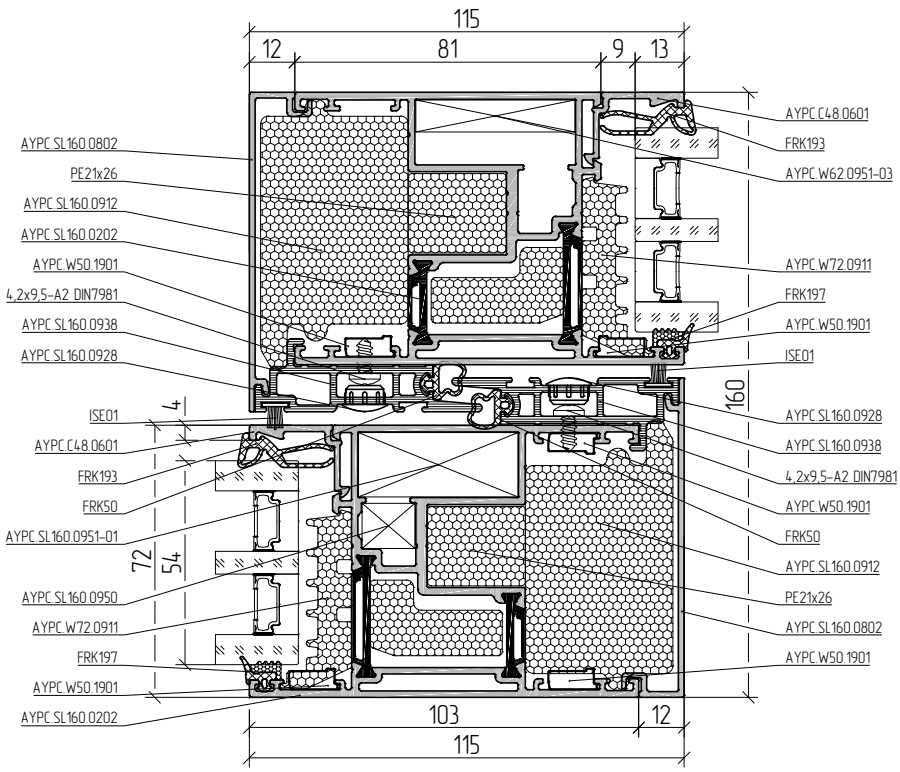

21–21

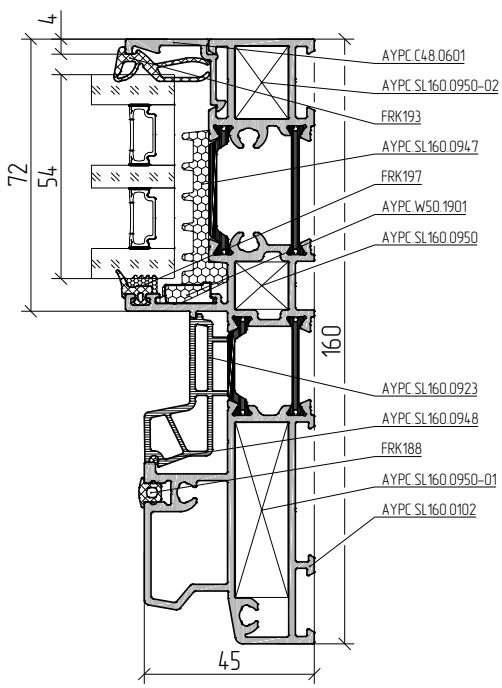

Масштаб 1:2

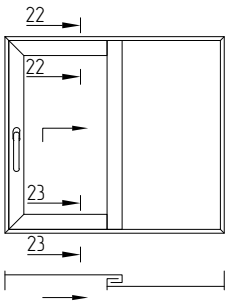

22–22

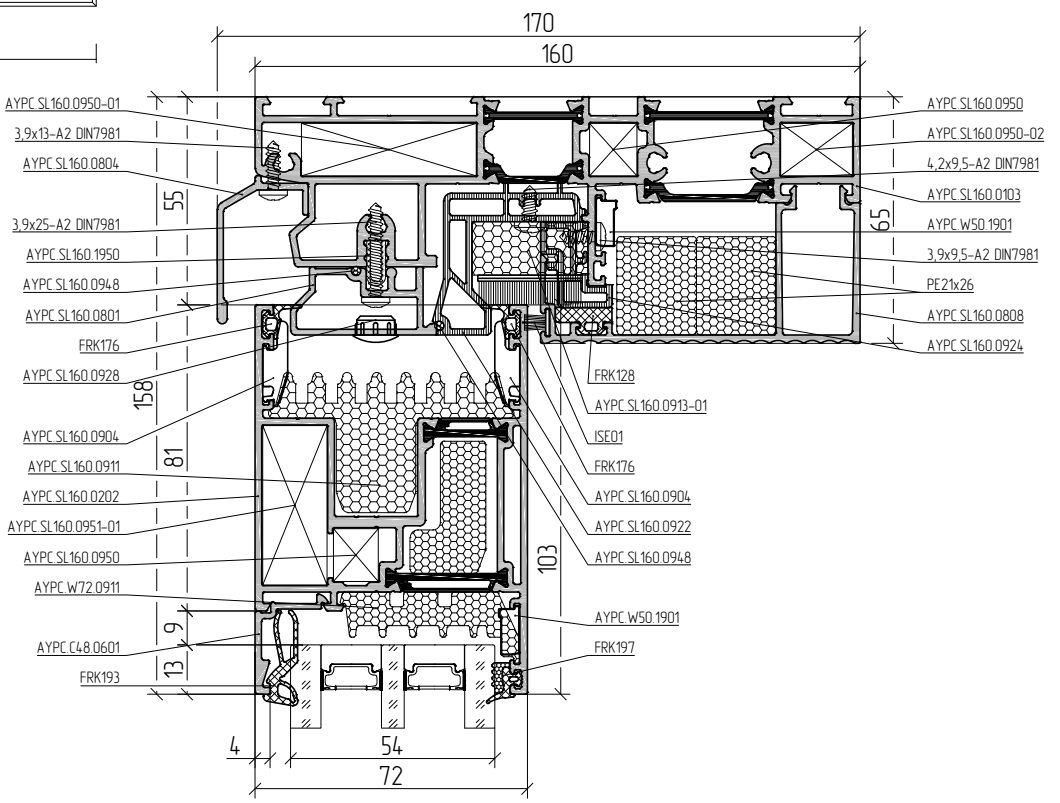

23–23

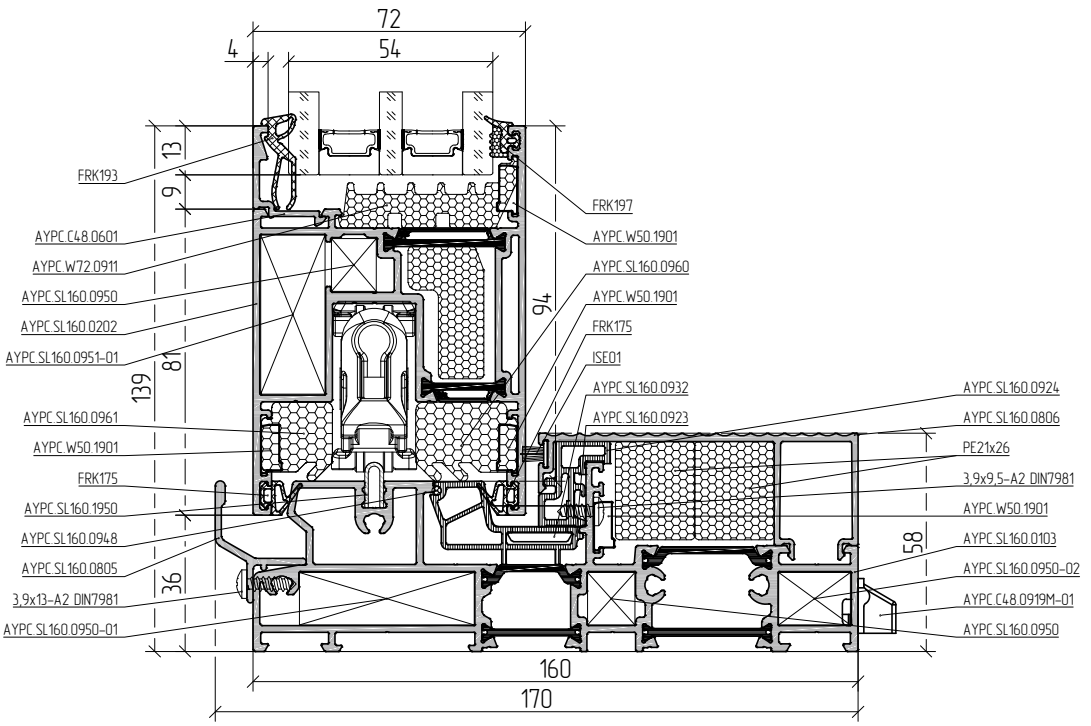

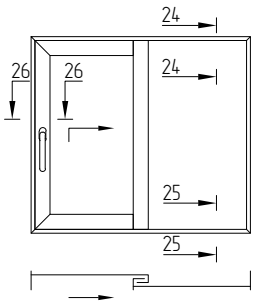

Масштаб 1:2

24–24

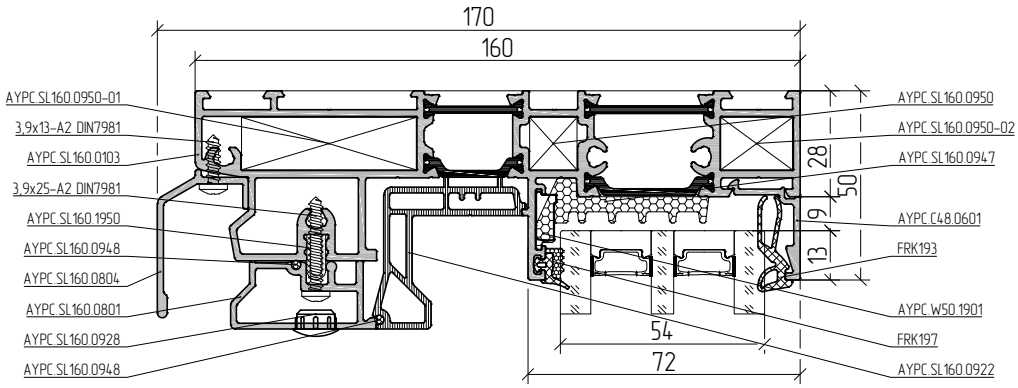

25–25

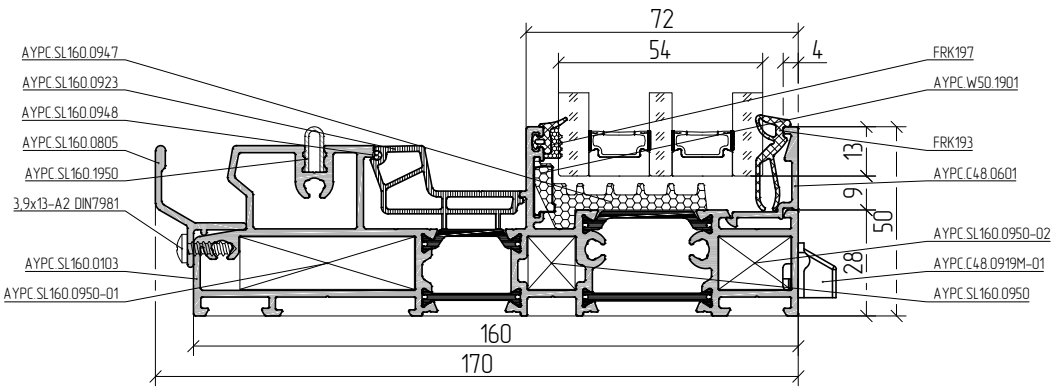

26–26

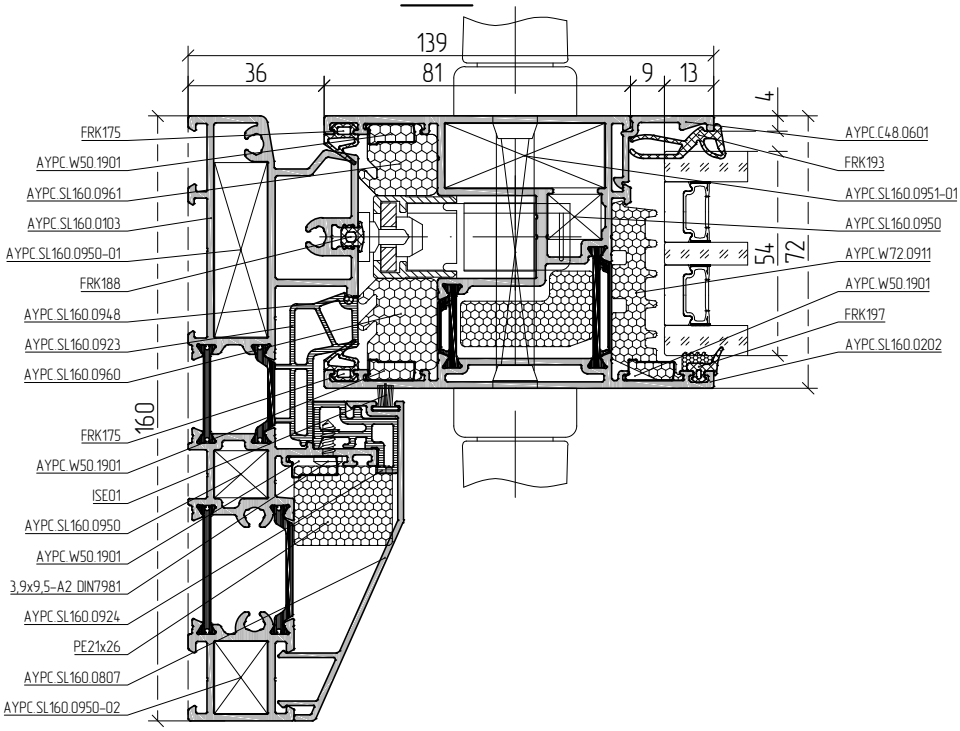

Масштаб 1:2

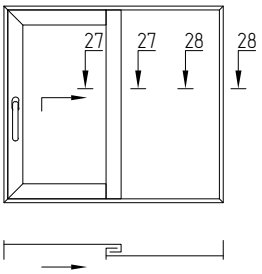

27–27

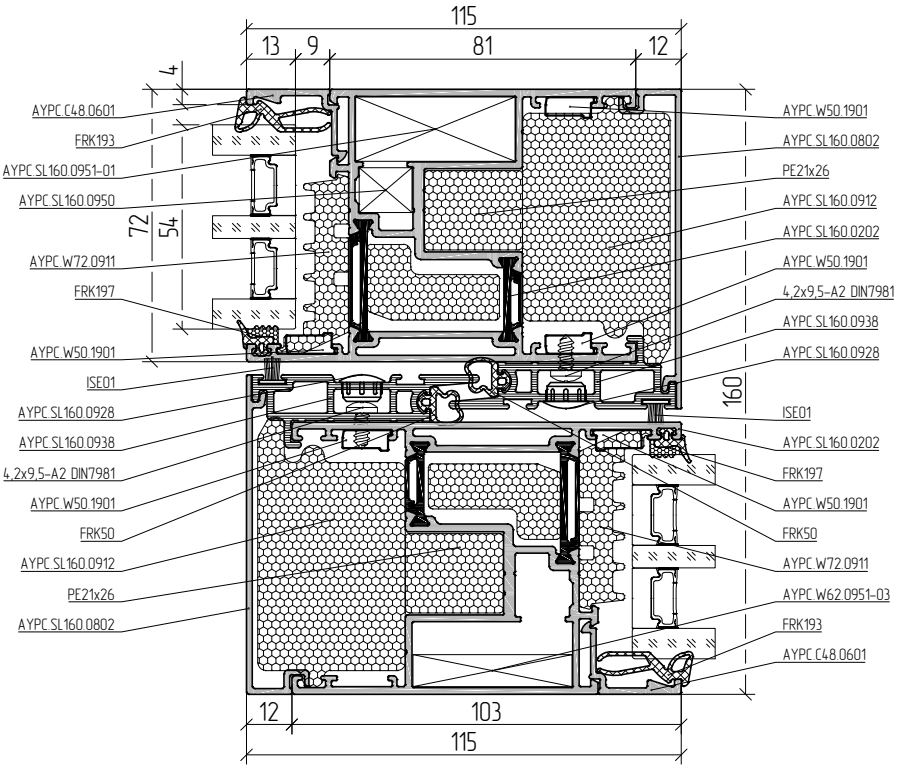

28–28

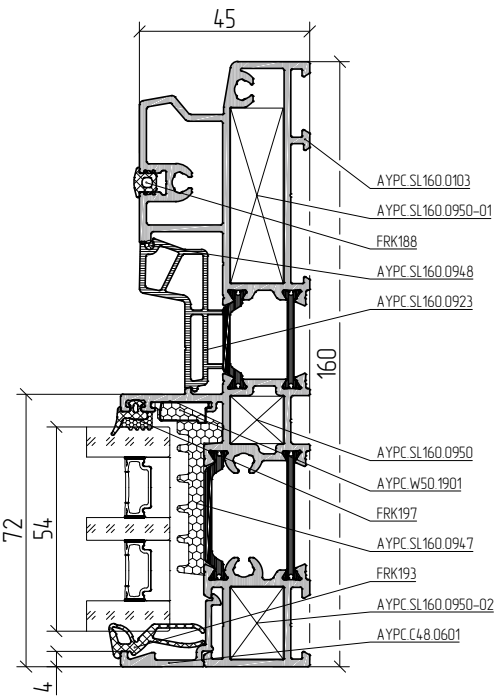

Масштаб 1:2

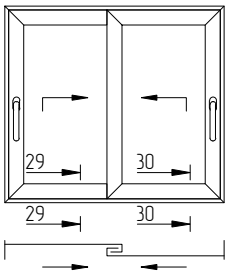

29–29

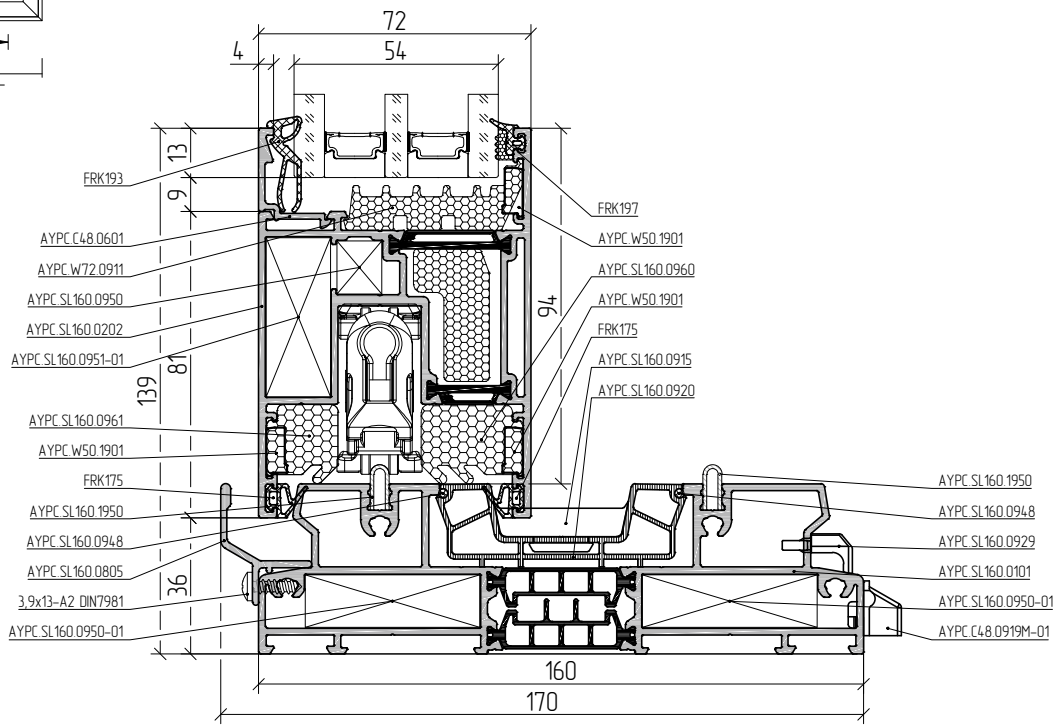

30–30

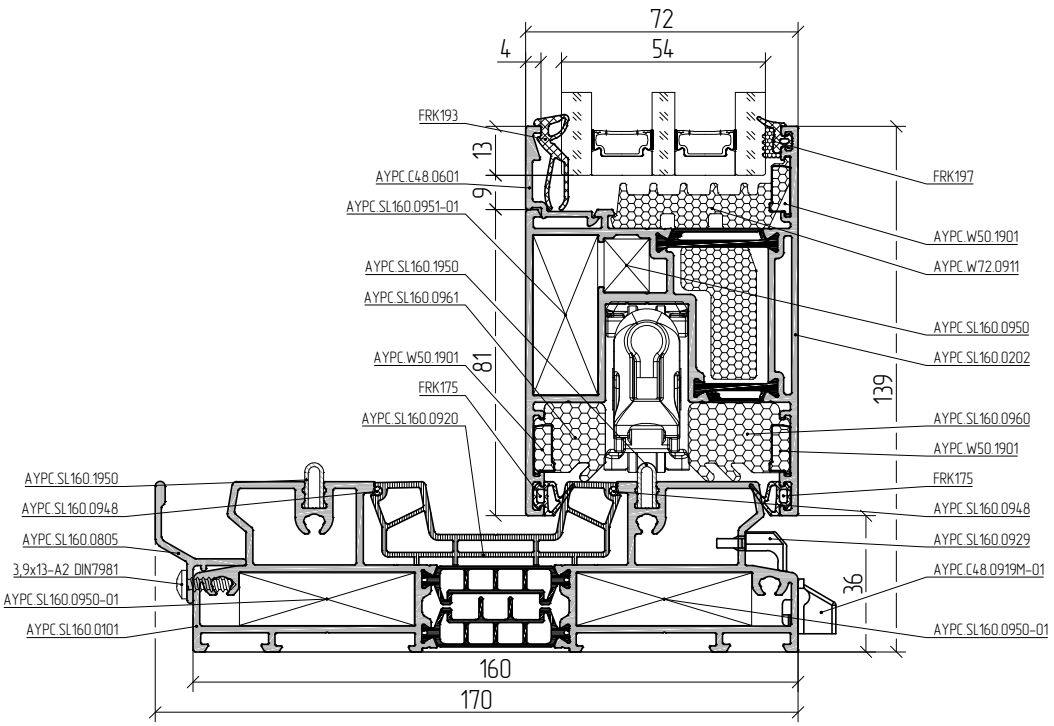

Масштаб 1:2

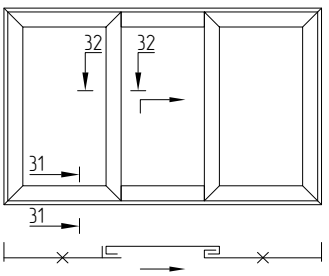

31–31

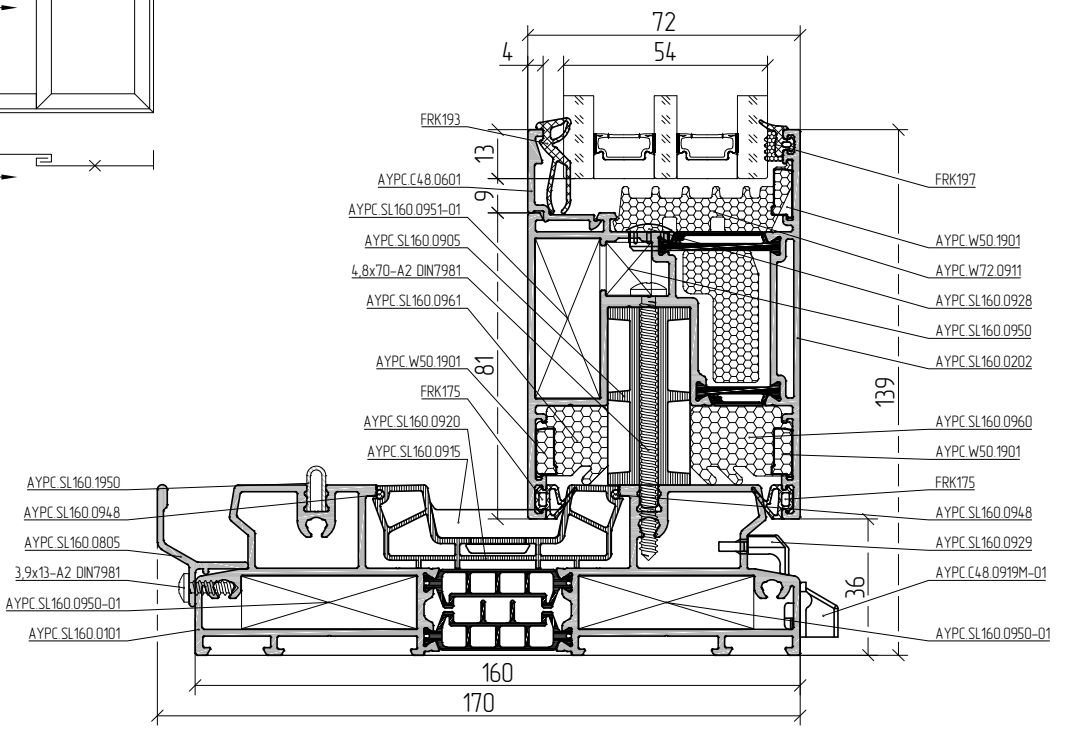

32–32

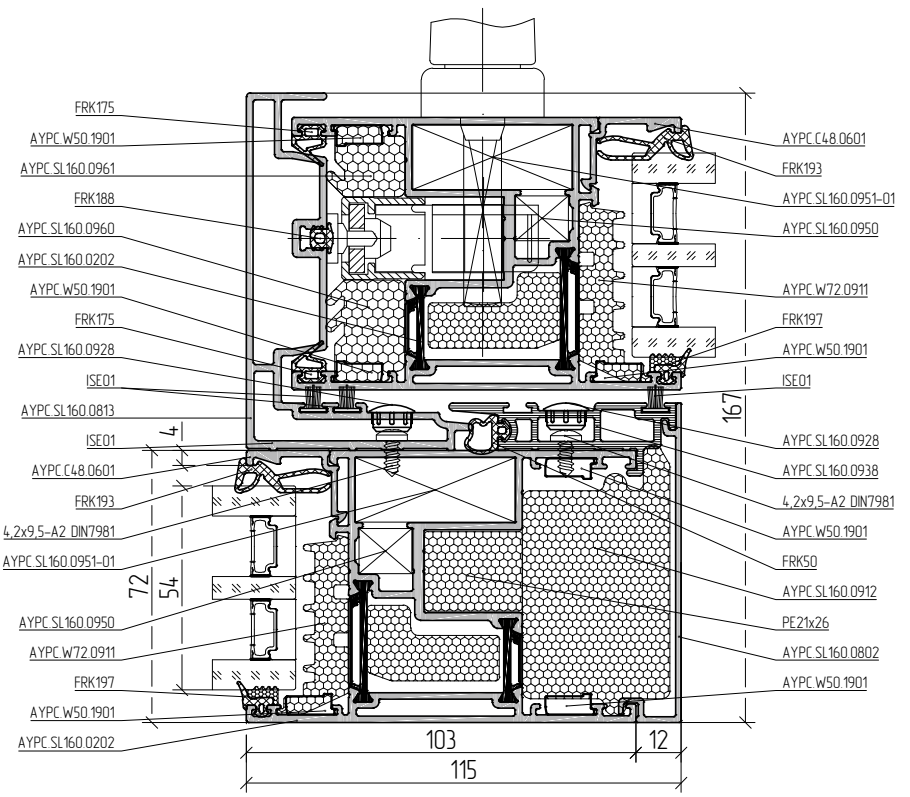

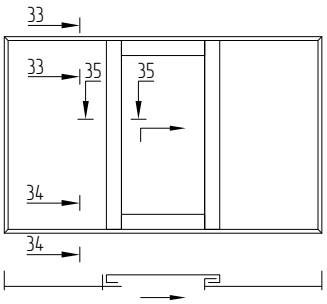

Масштаб 1:2

33–33

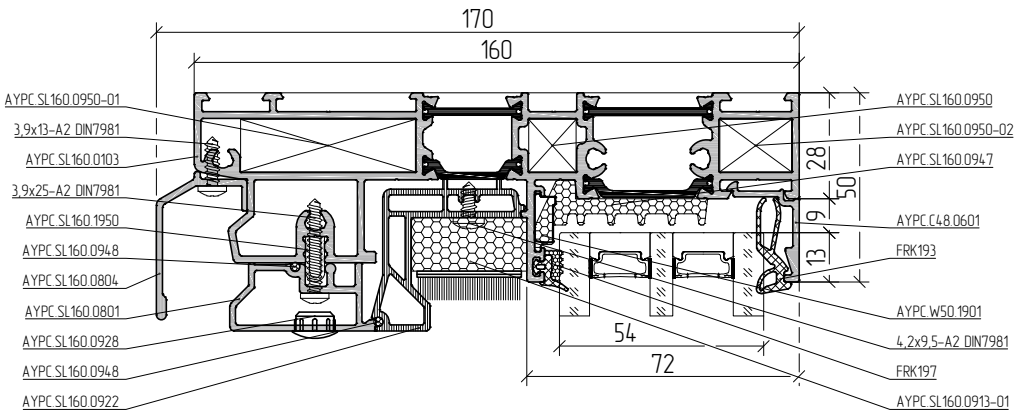

34–34

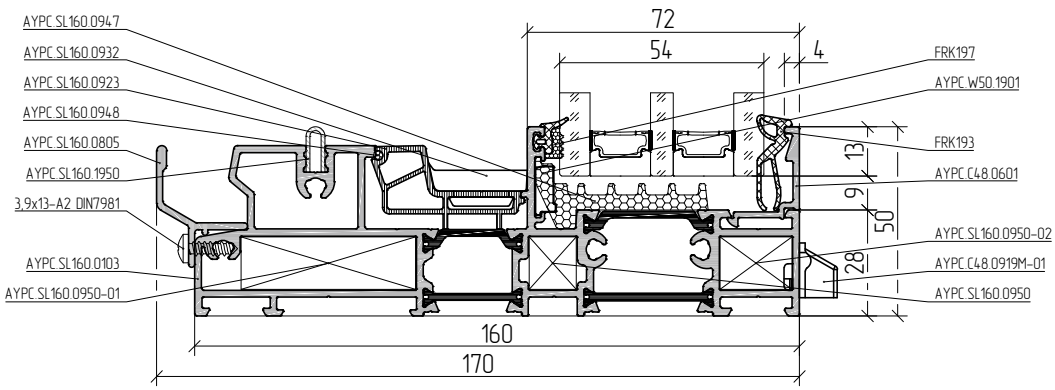

35–35

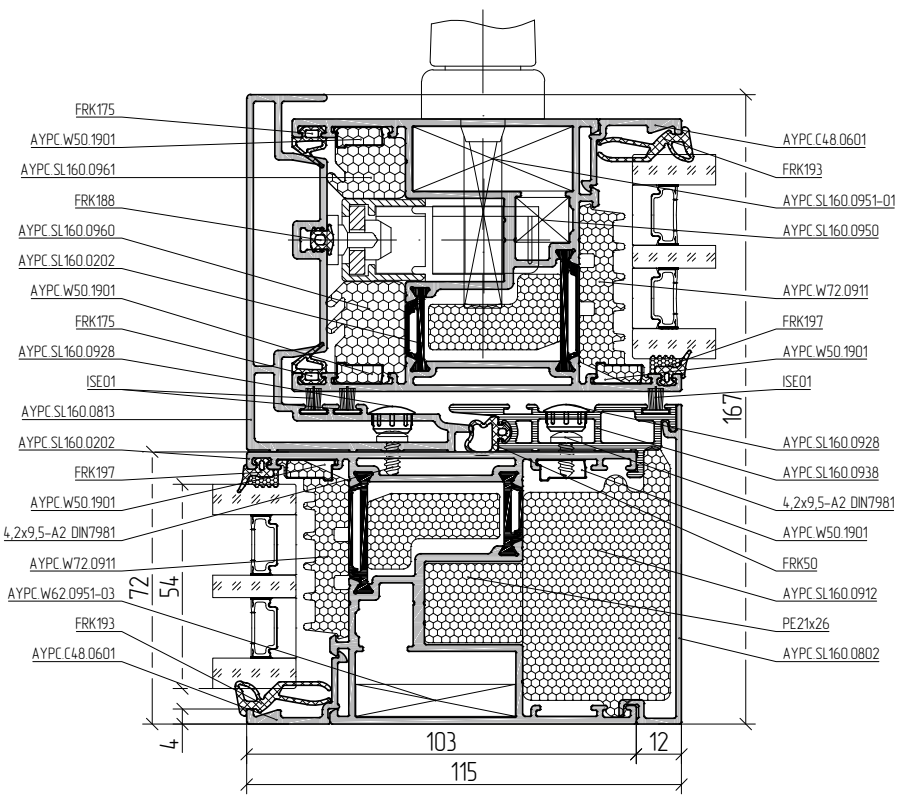

Масштаб 1:2

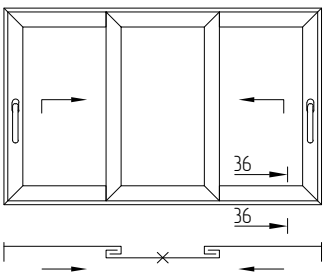

36–36

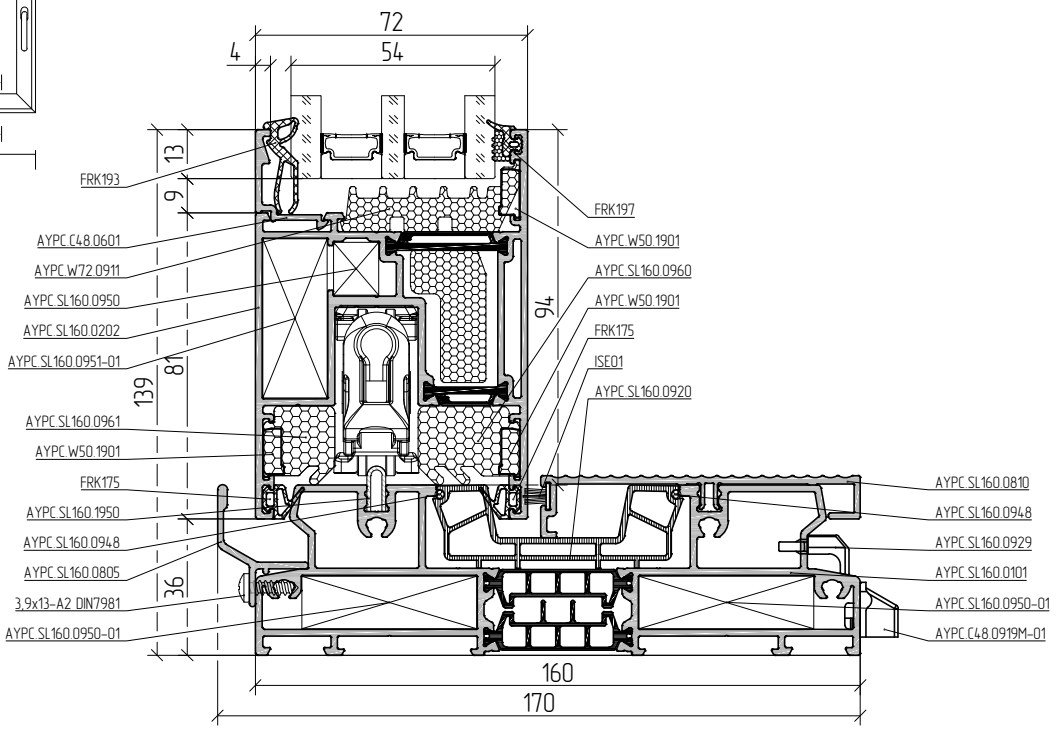

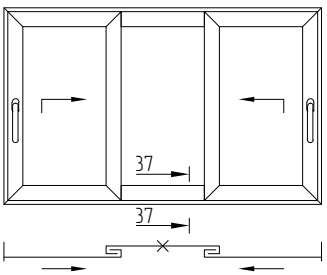

37–37

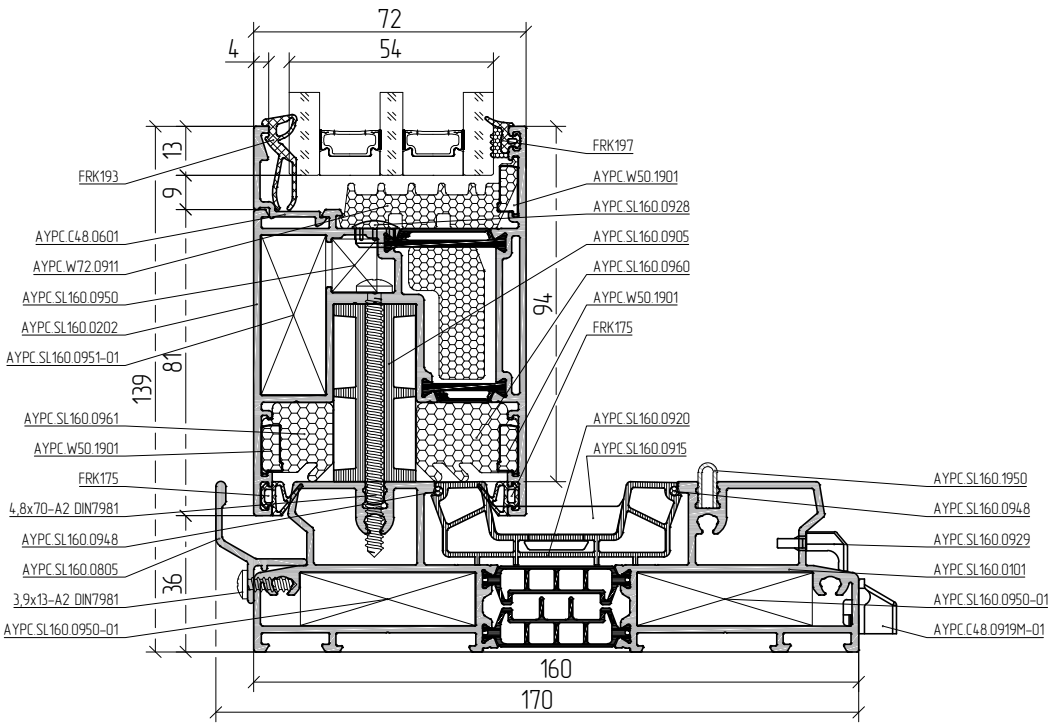

Масштаб 1:2

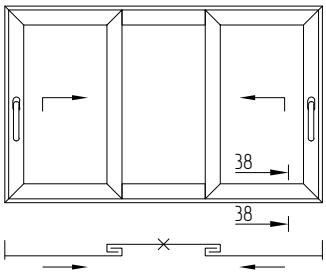

38–38

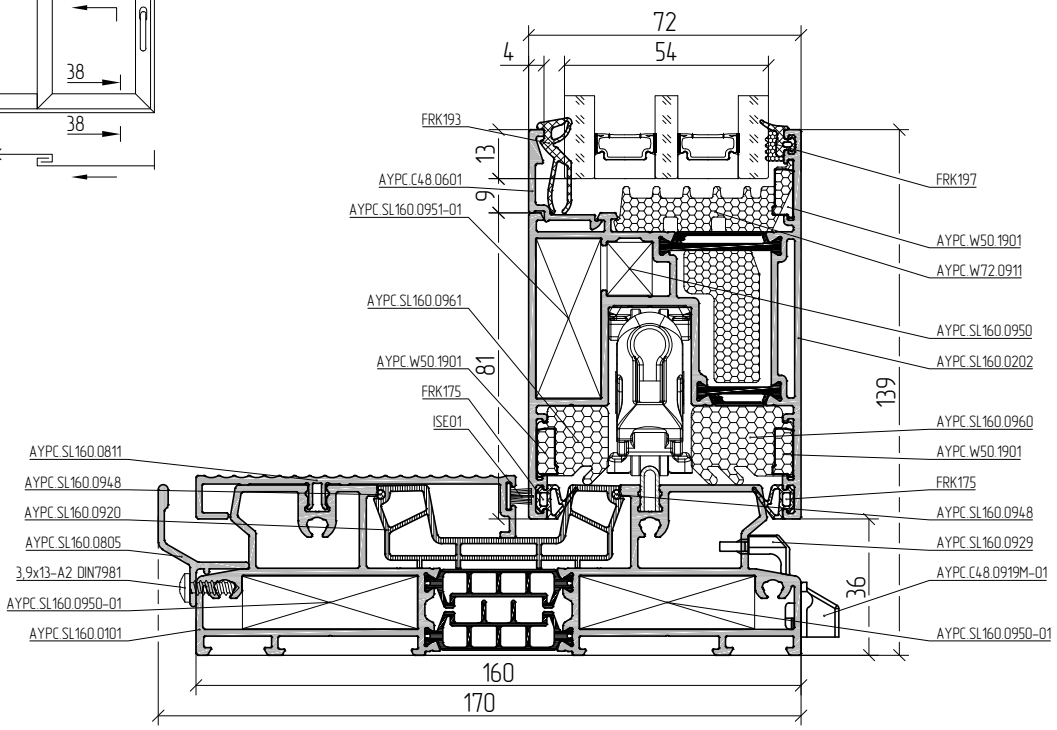

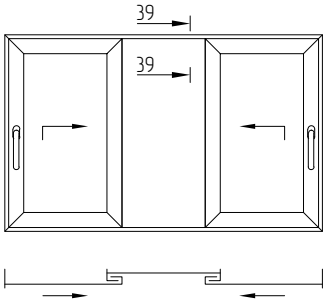

39–39

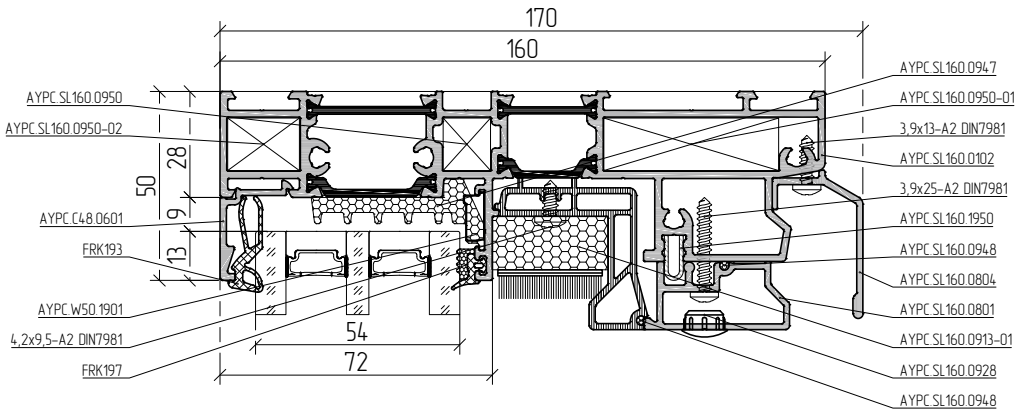

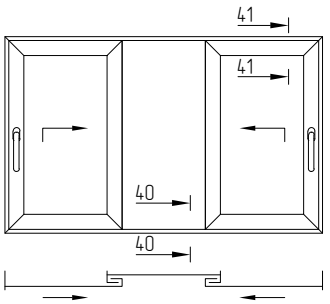

Масштаб 1:2

40–40

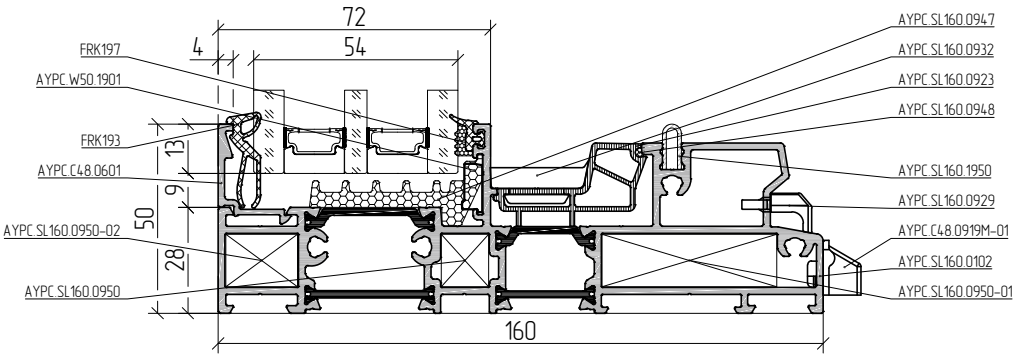

41–41

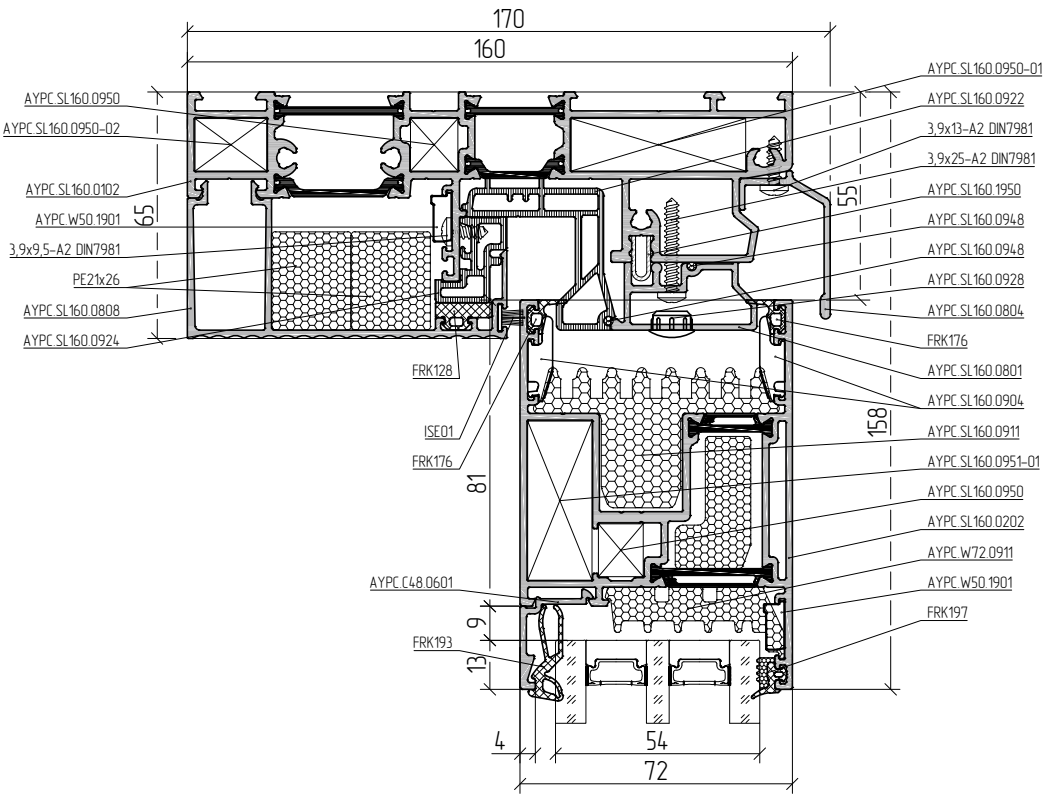

Масштаб 1:2

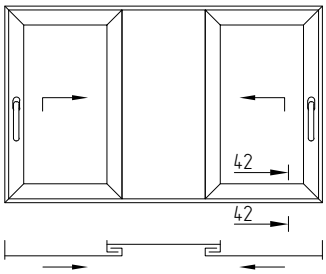

42–42

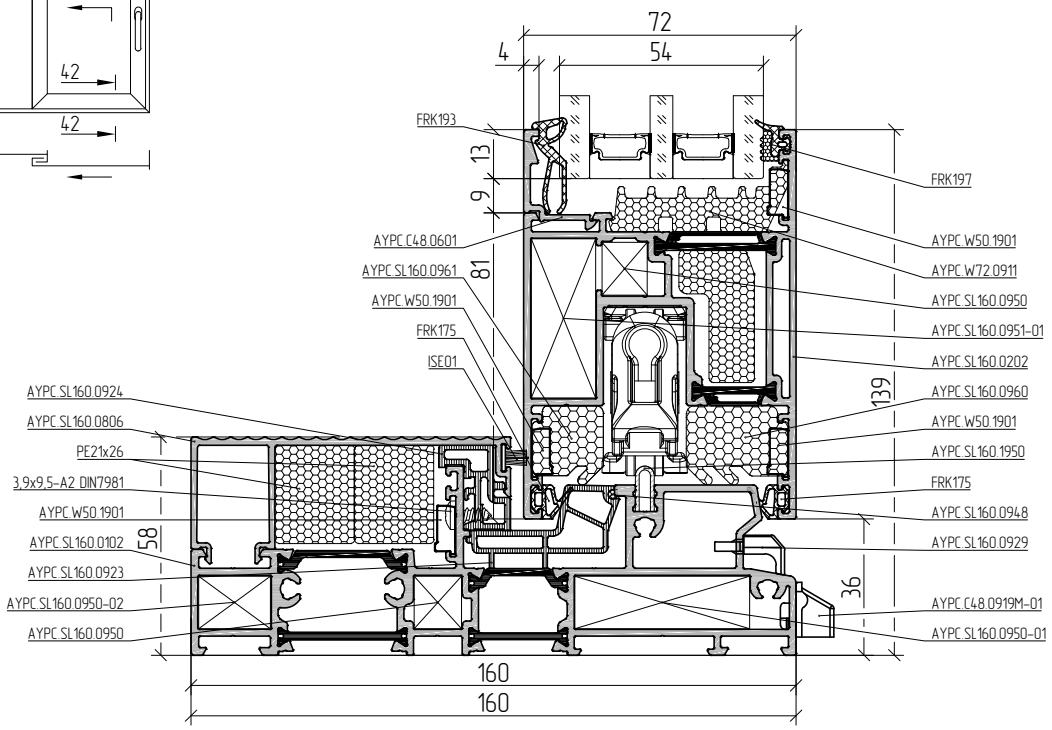

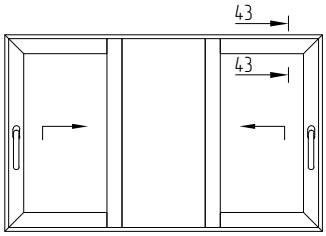

43–43

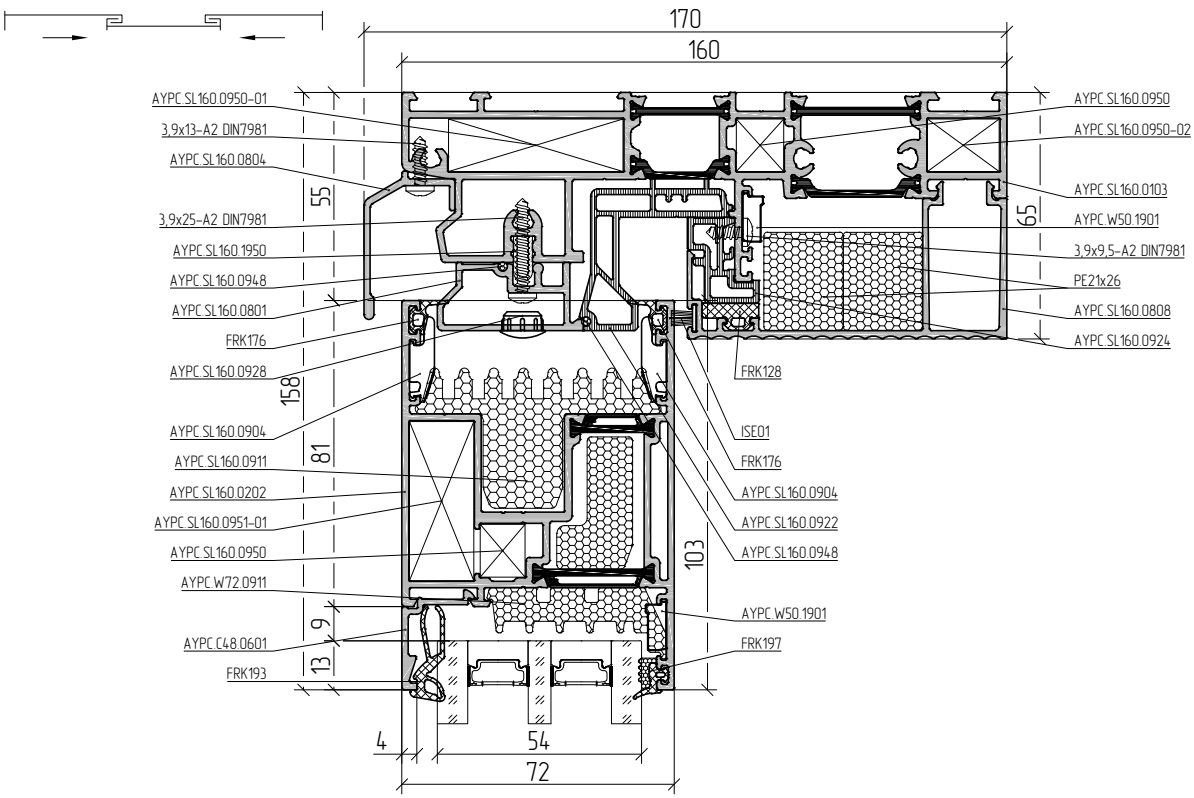

Масштаб 1:2

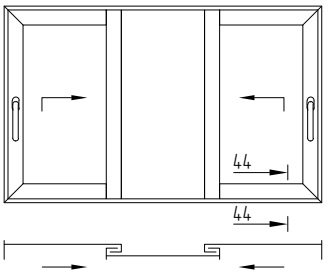

44–44

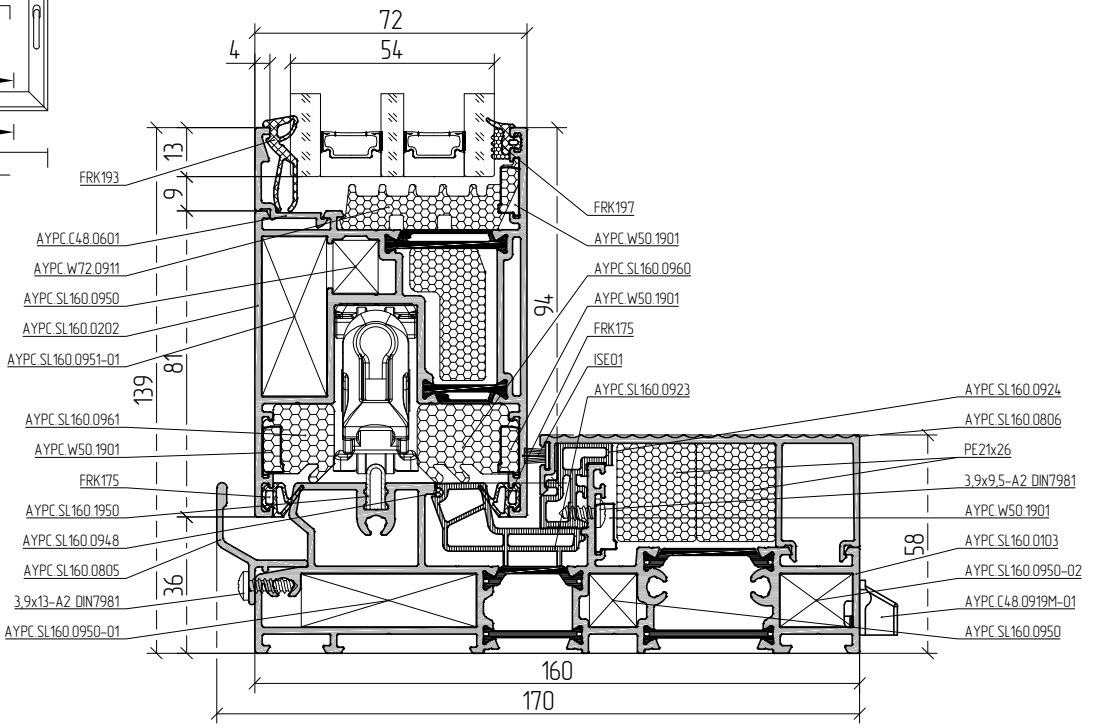

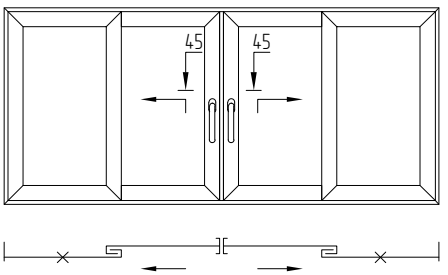

45–45

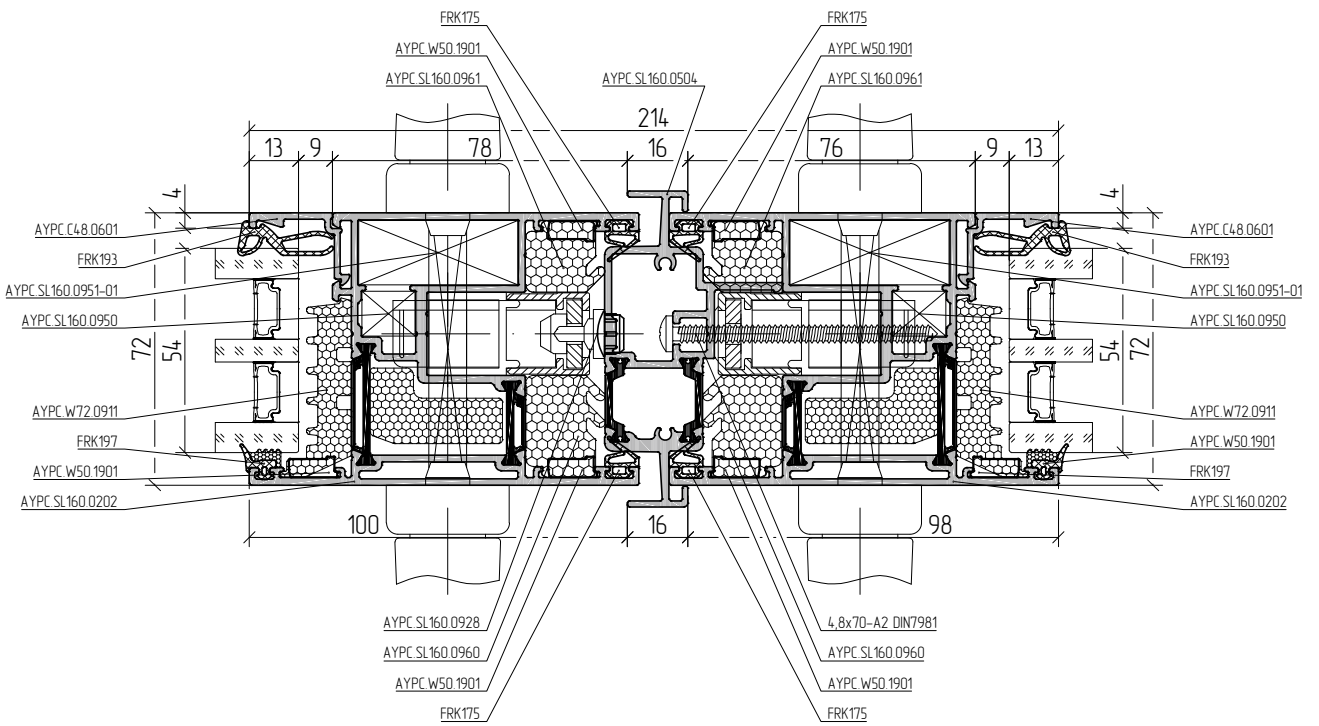

Масштаб 1:2

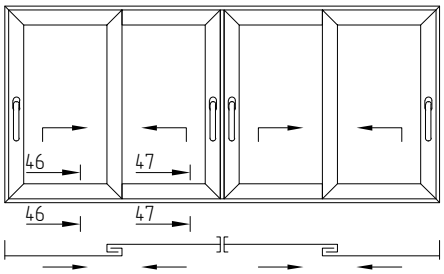

46–46

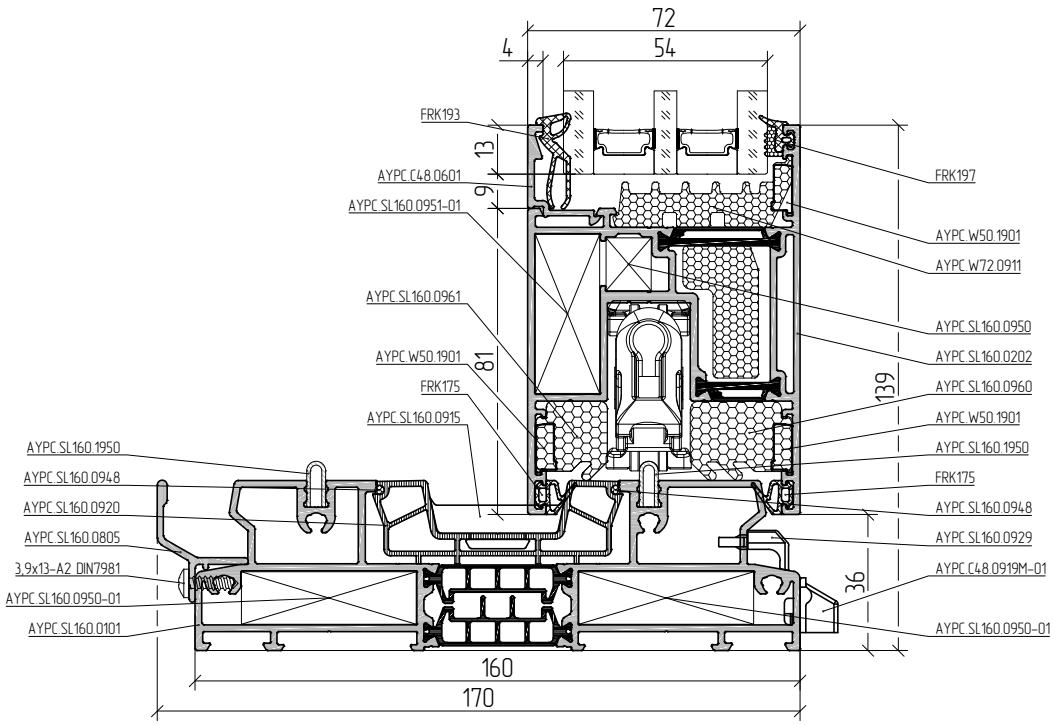

47–47

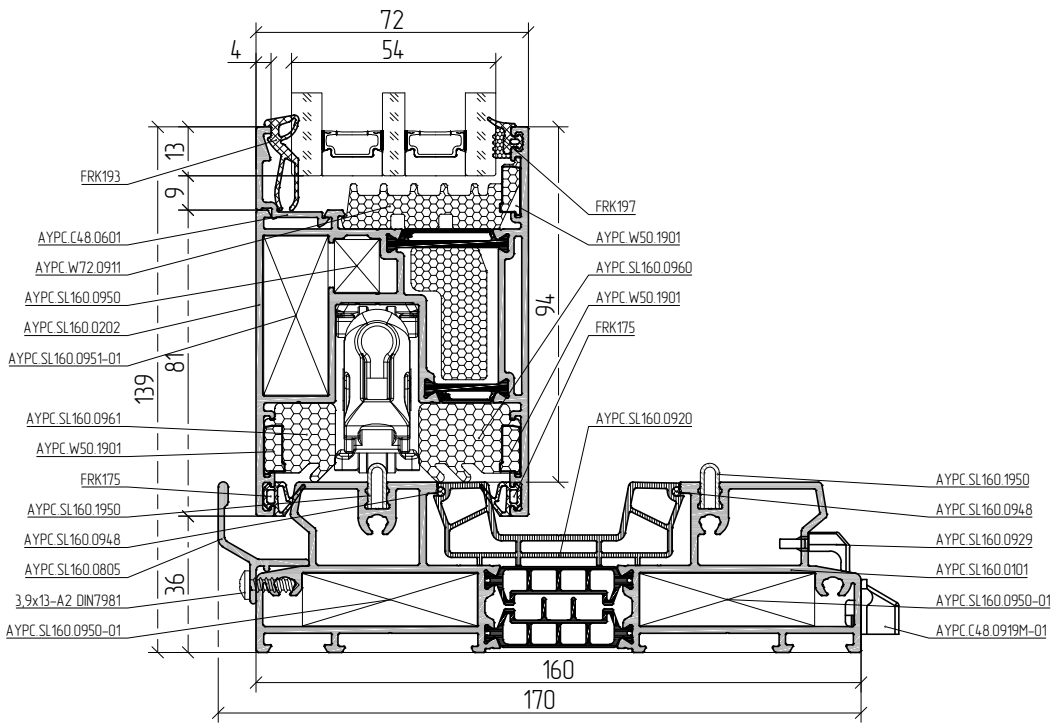

Масштаб 1:2

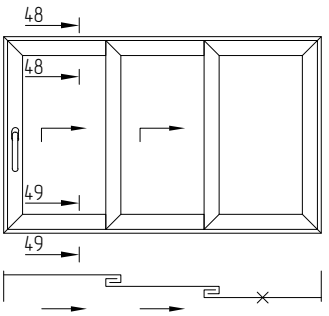

48–48

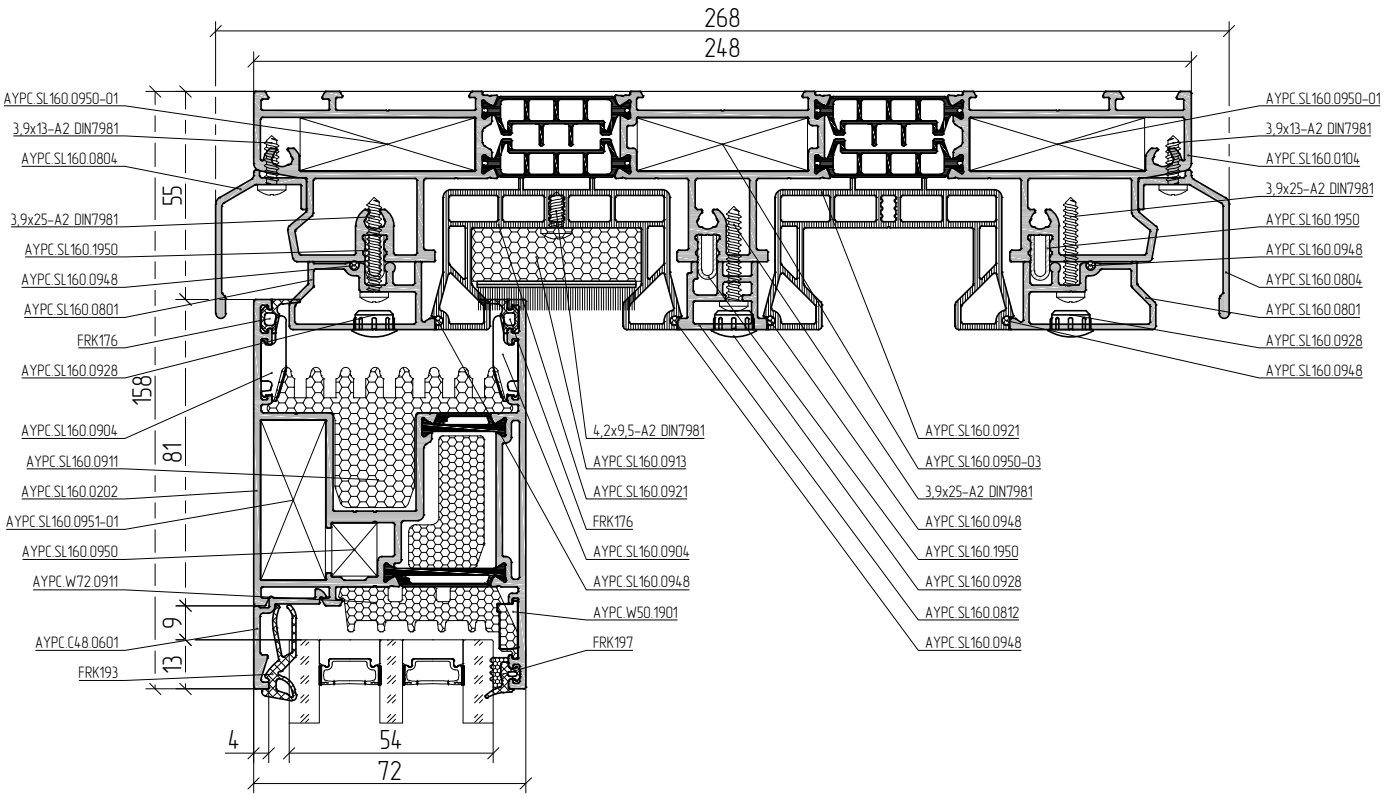

49–49

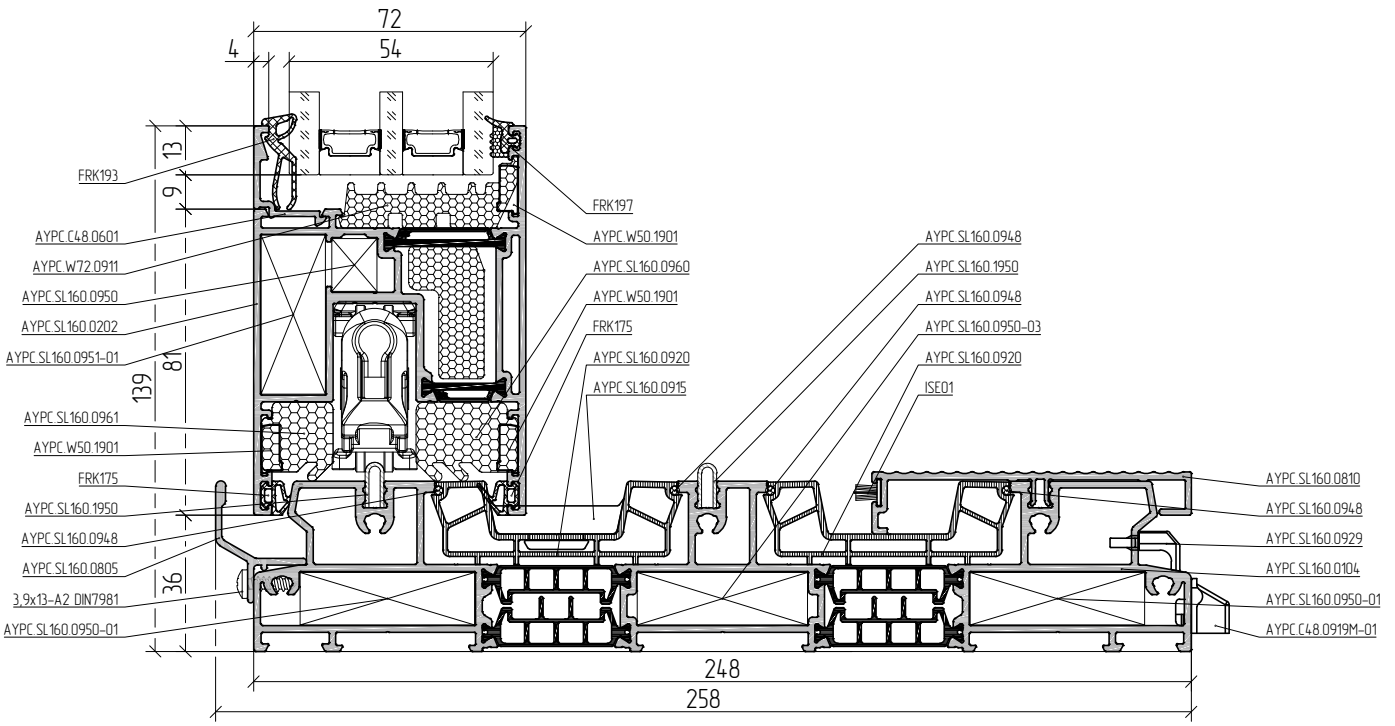

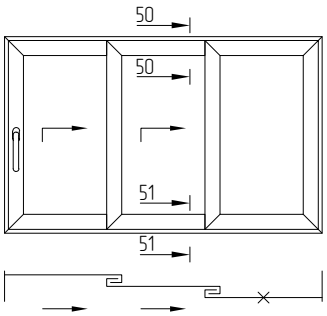

Масштаб 1:2

50–50

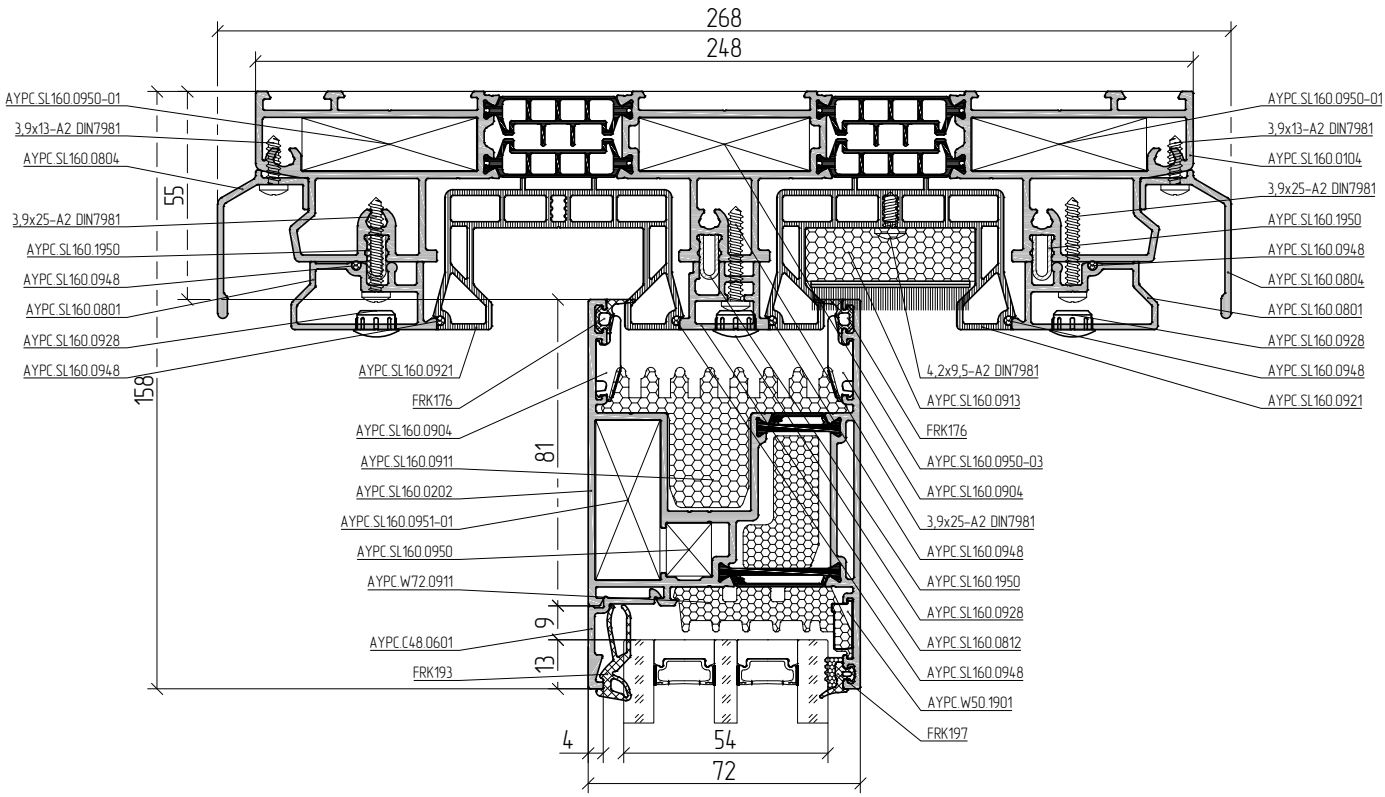

51–51

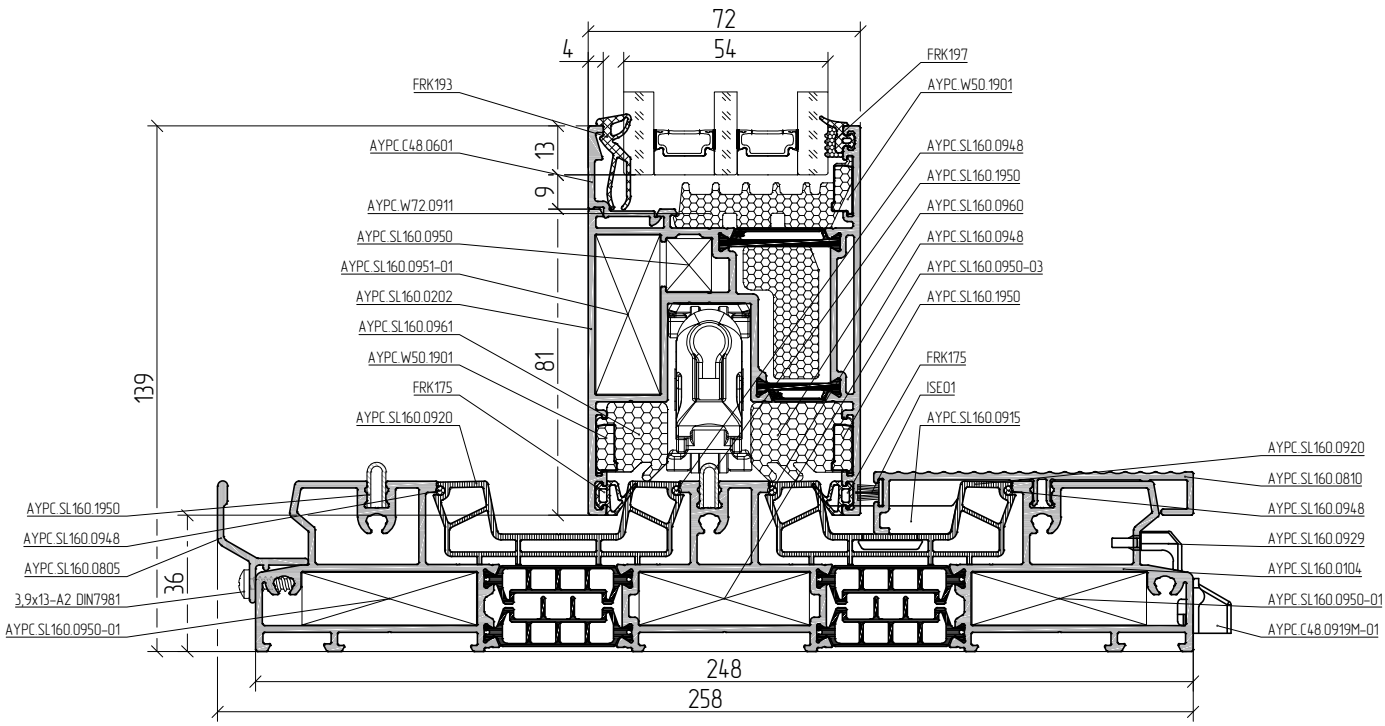

Масштаб 1:2

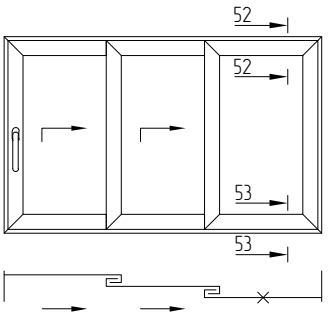

52-52

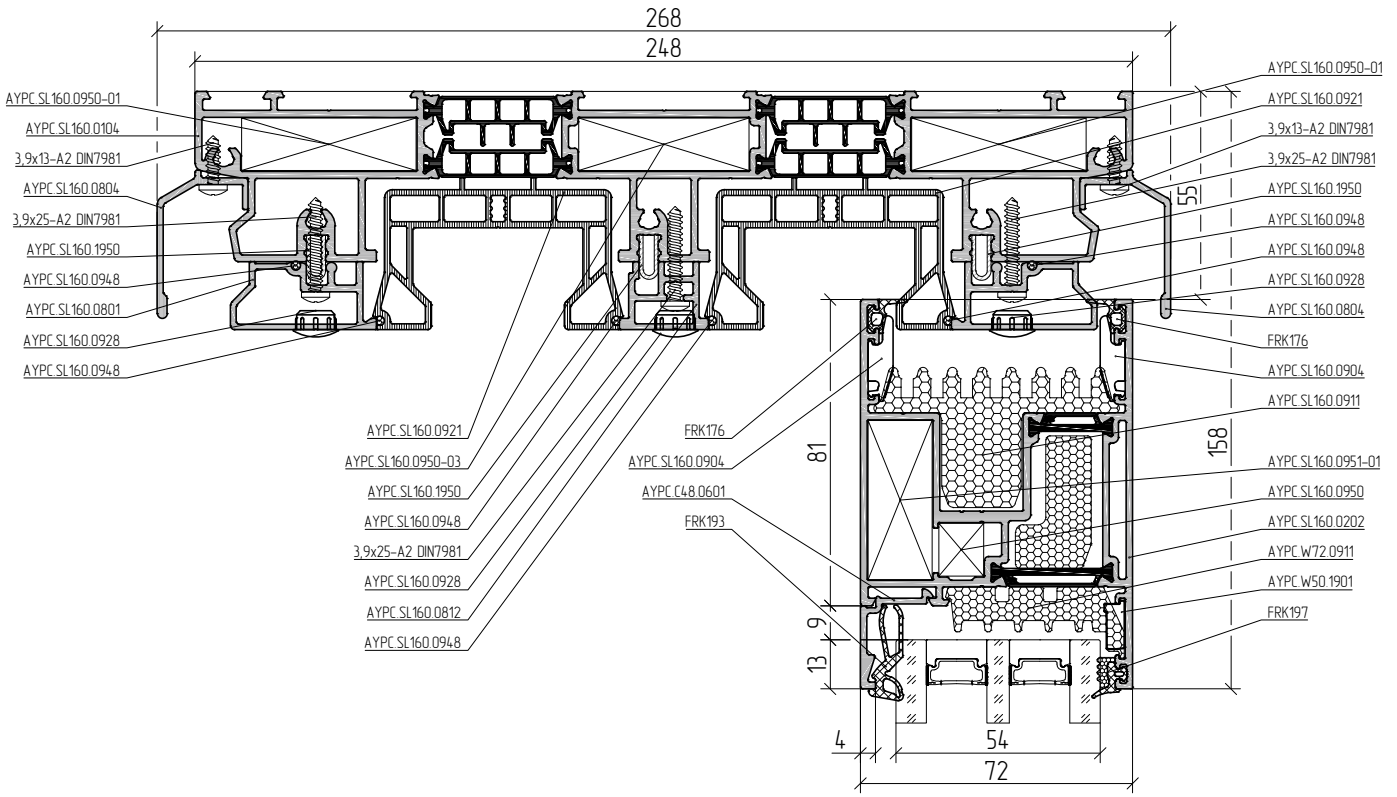

53-53

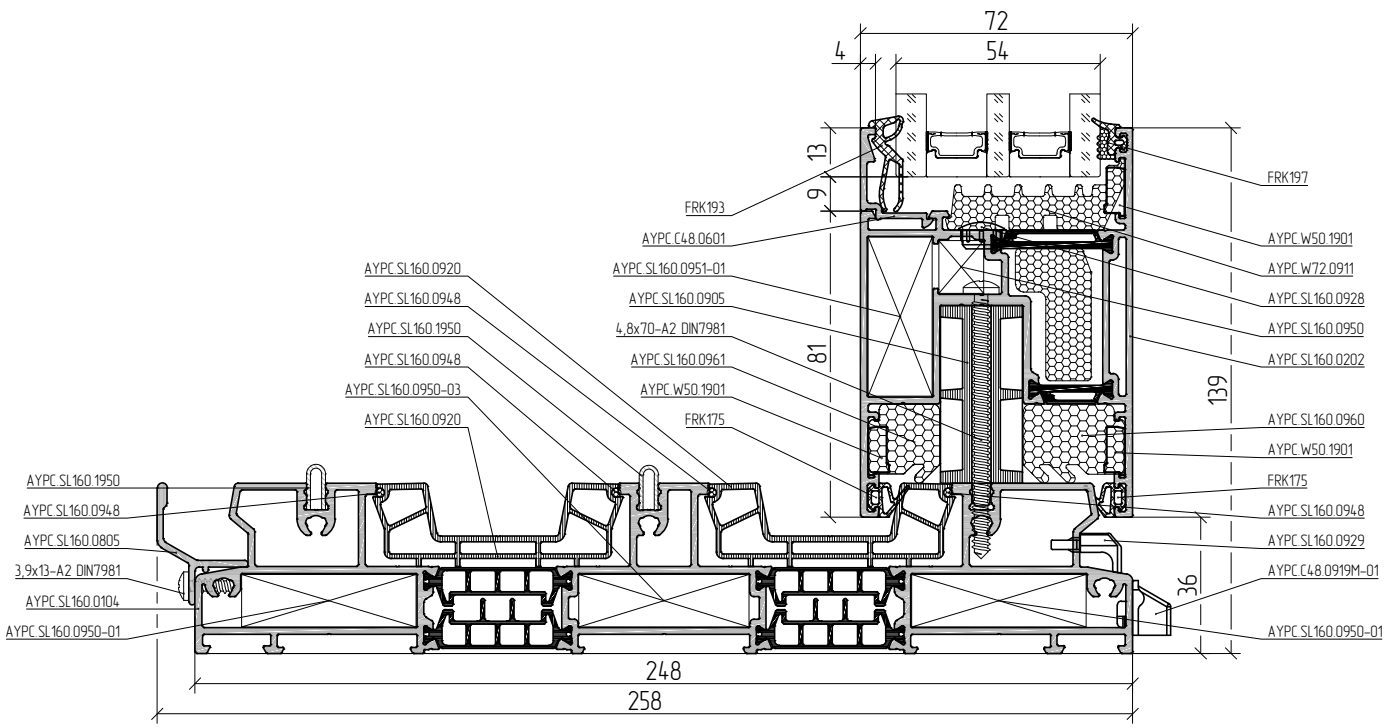

Масштаб 1:2

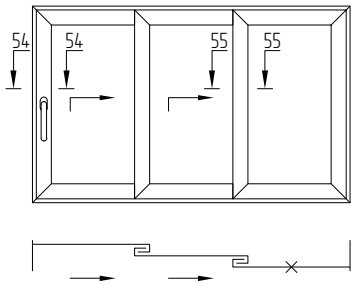

54–54

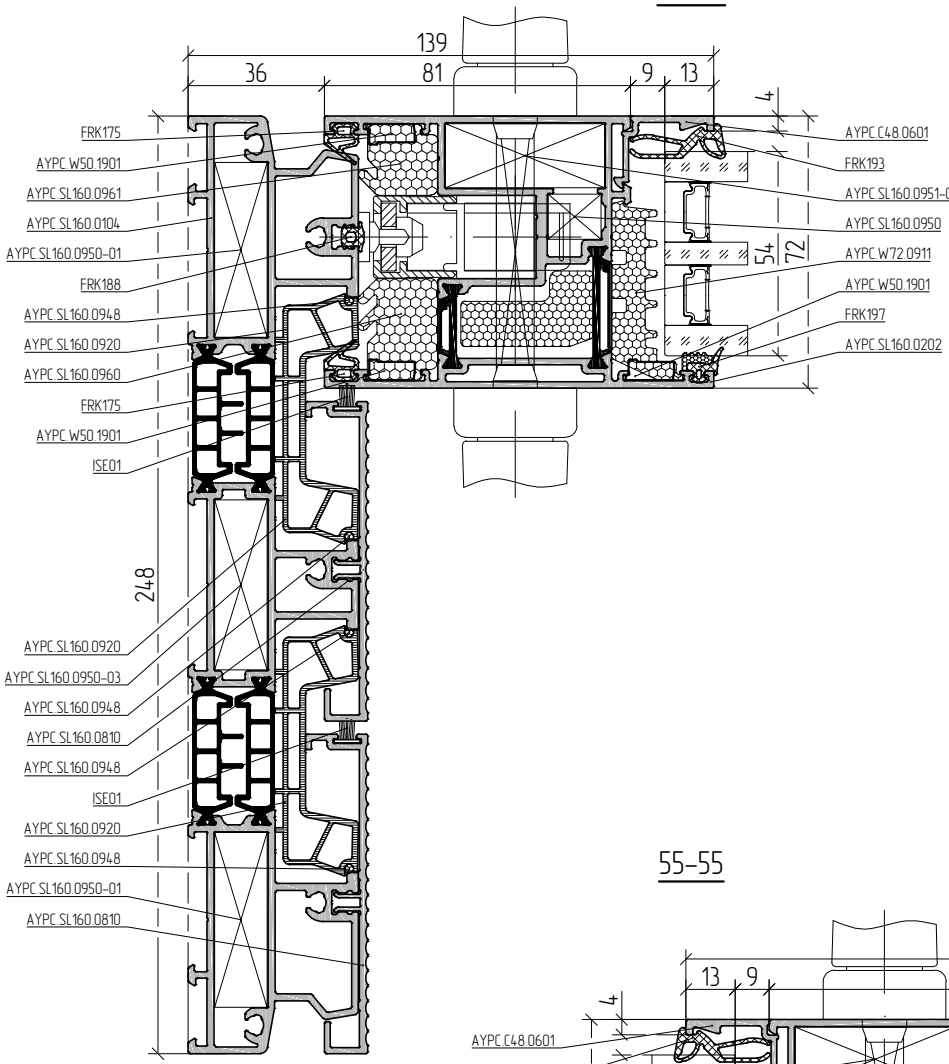

55–55

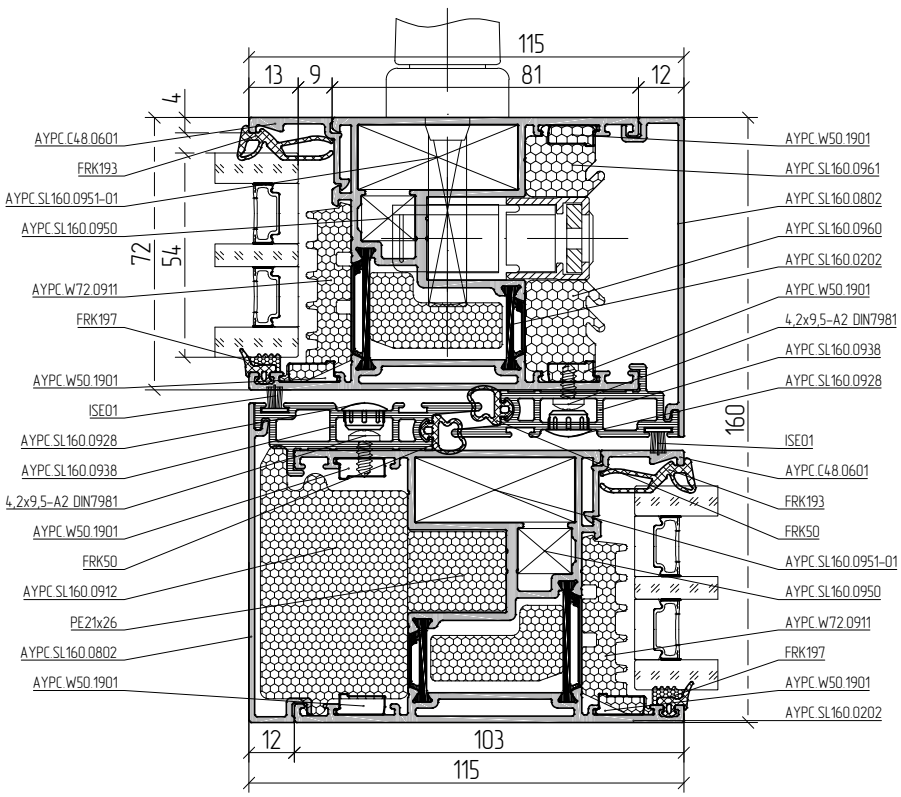

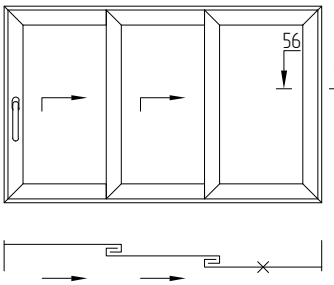

56–56

Масштаб 1:2

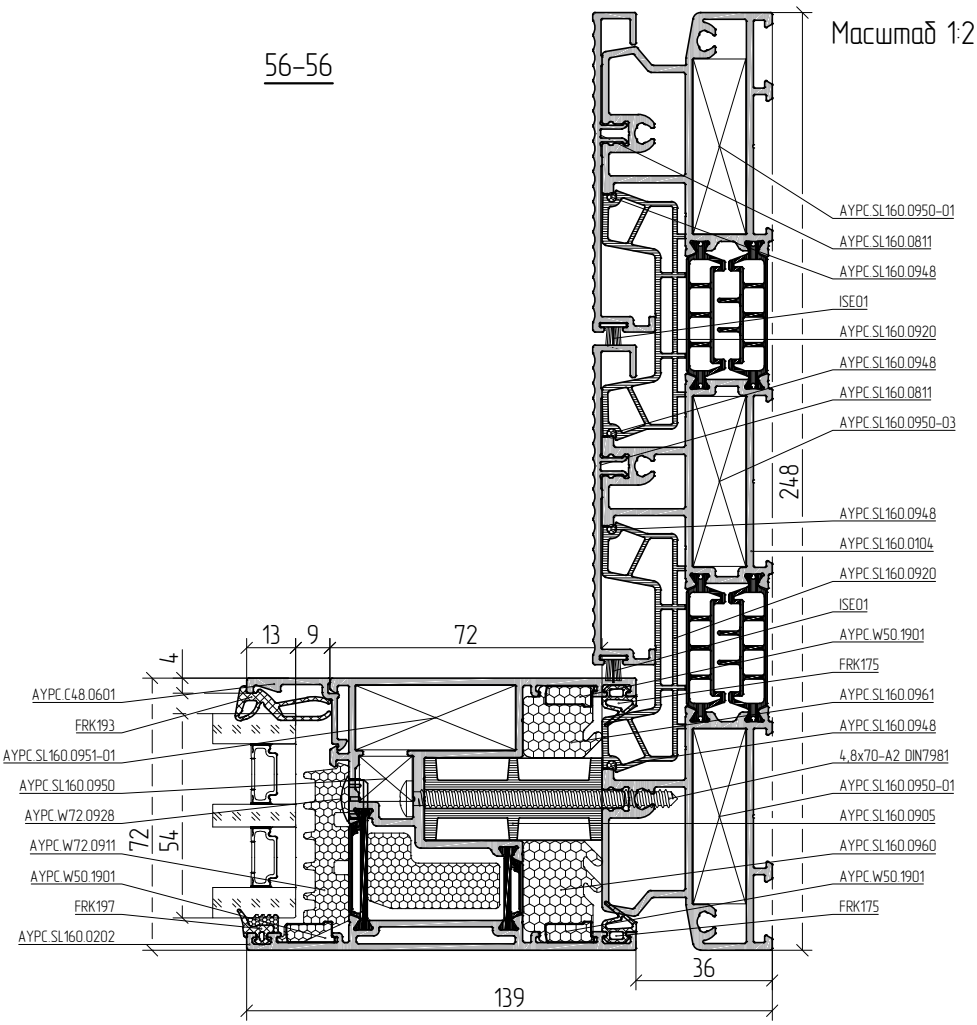

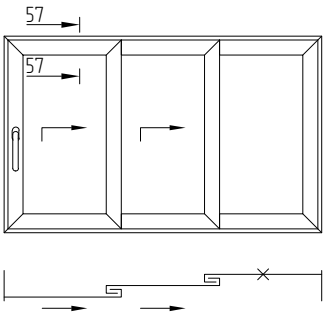

57–57

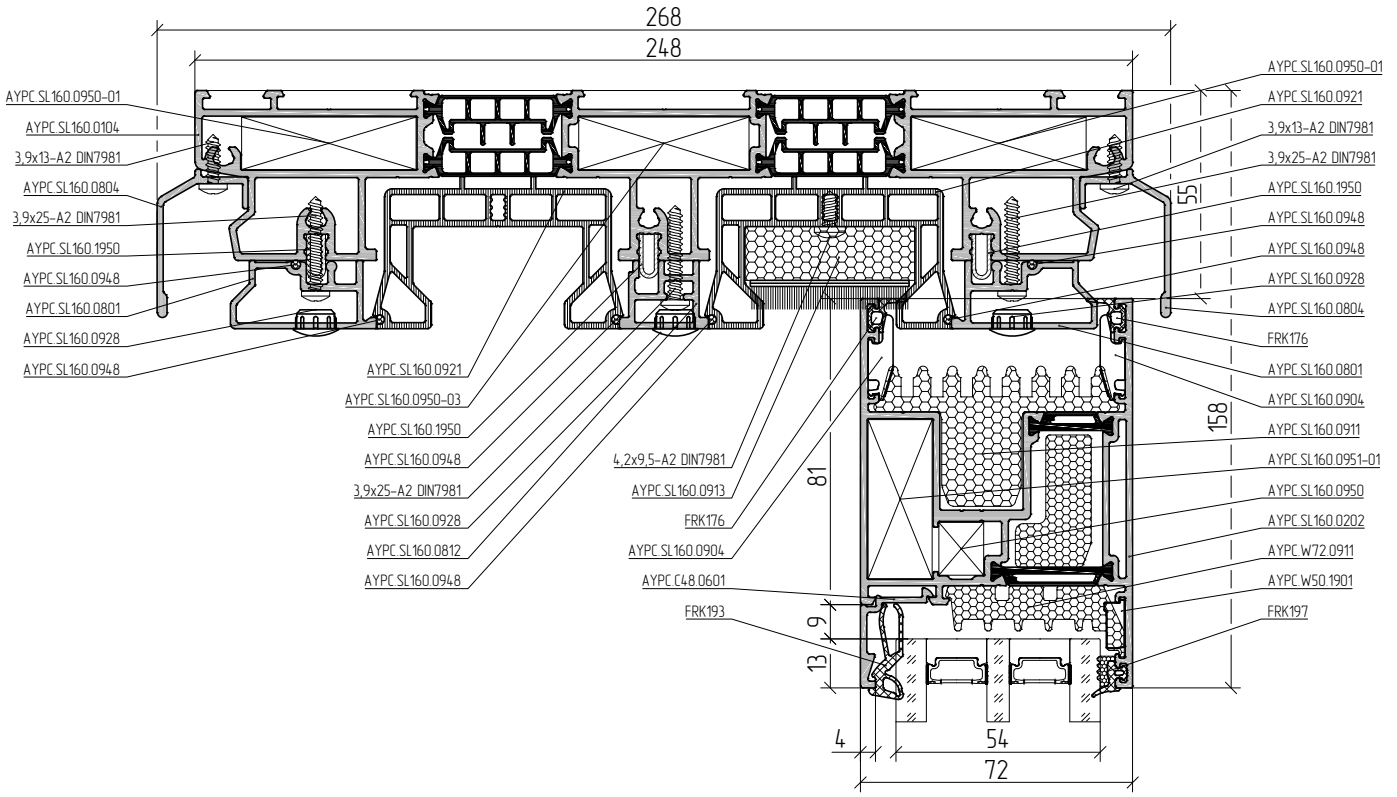

Масштаб 1:2

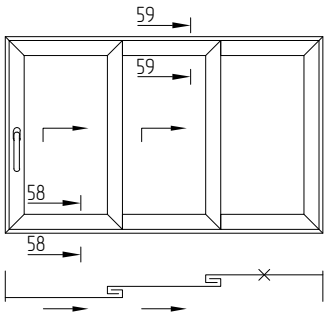

58–58

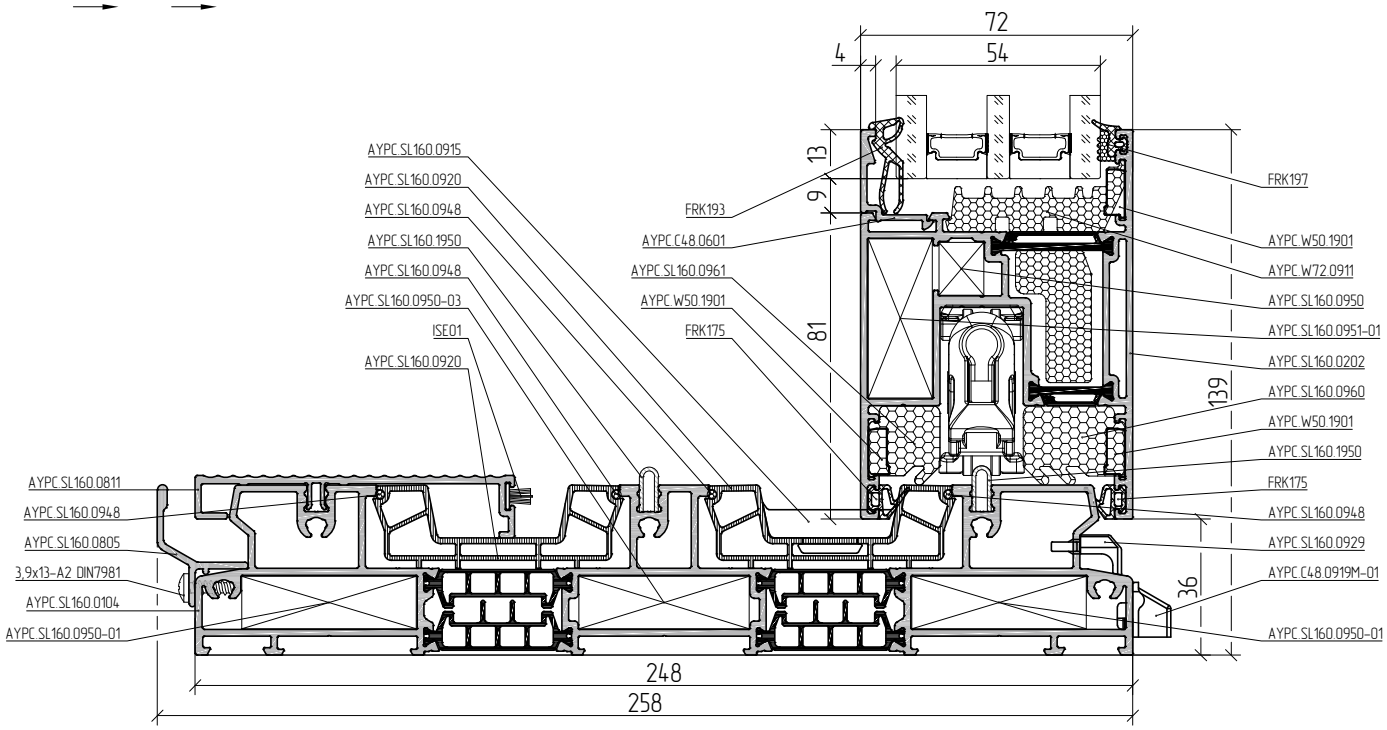

59–59

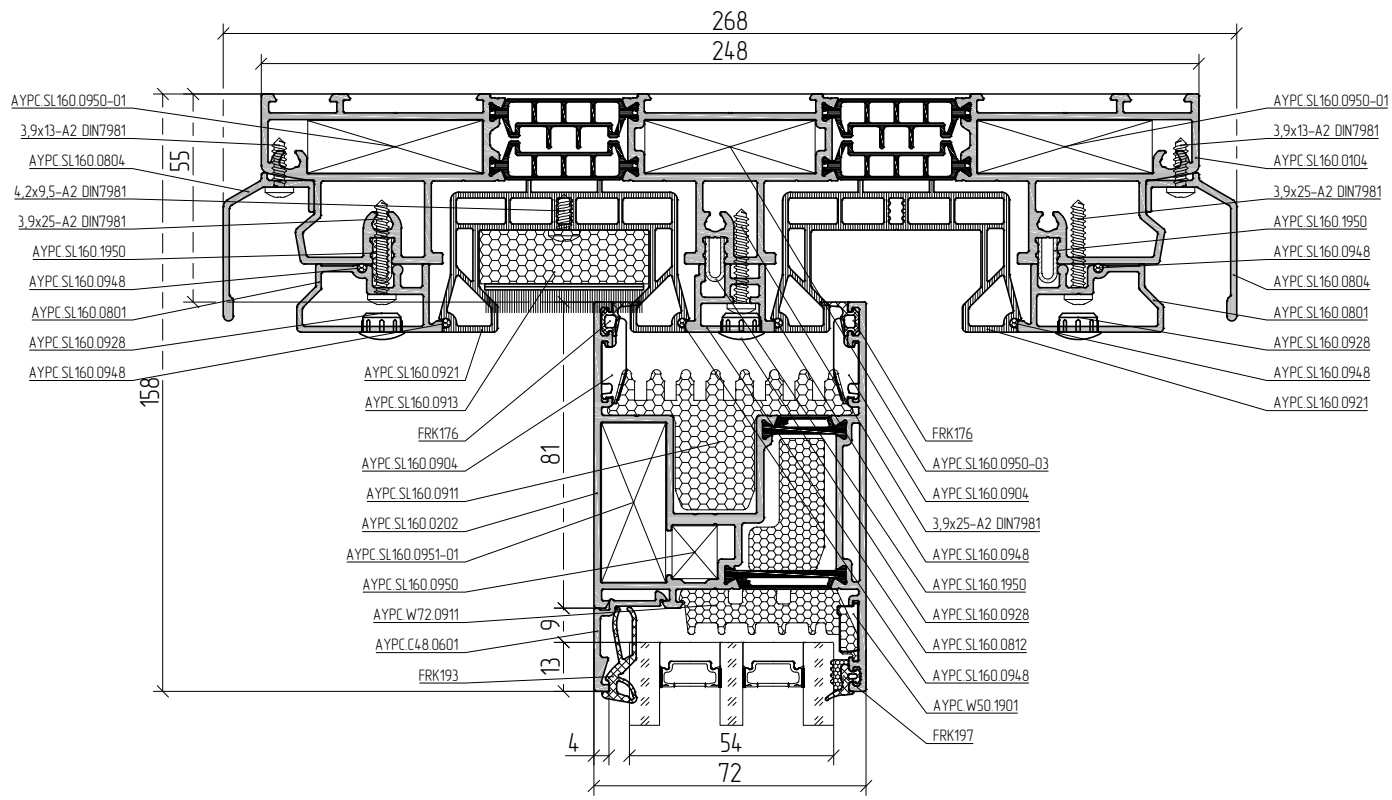

Масштаб 1:2

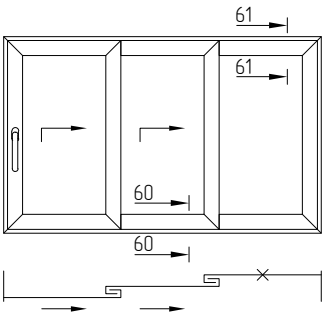

60–60

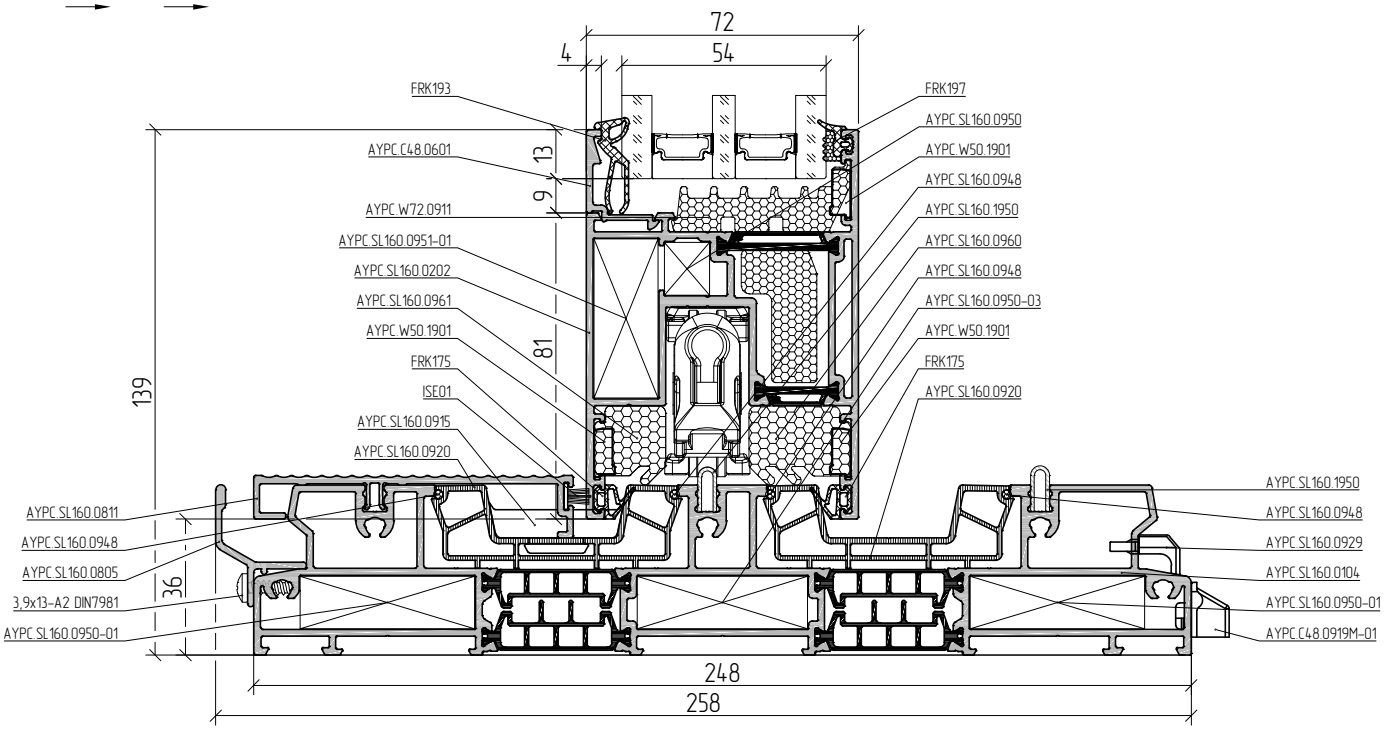

61–61

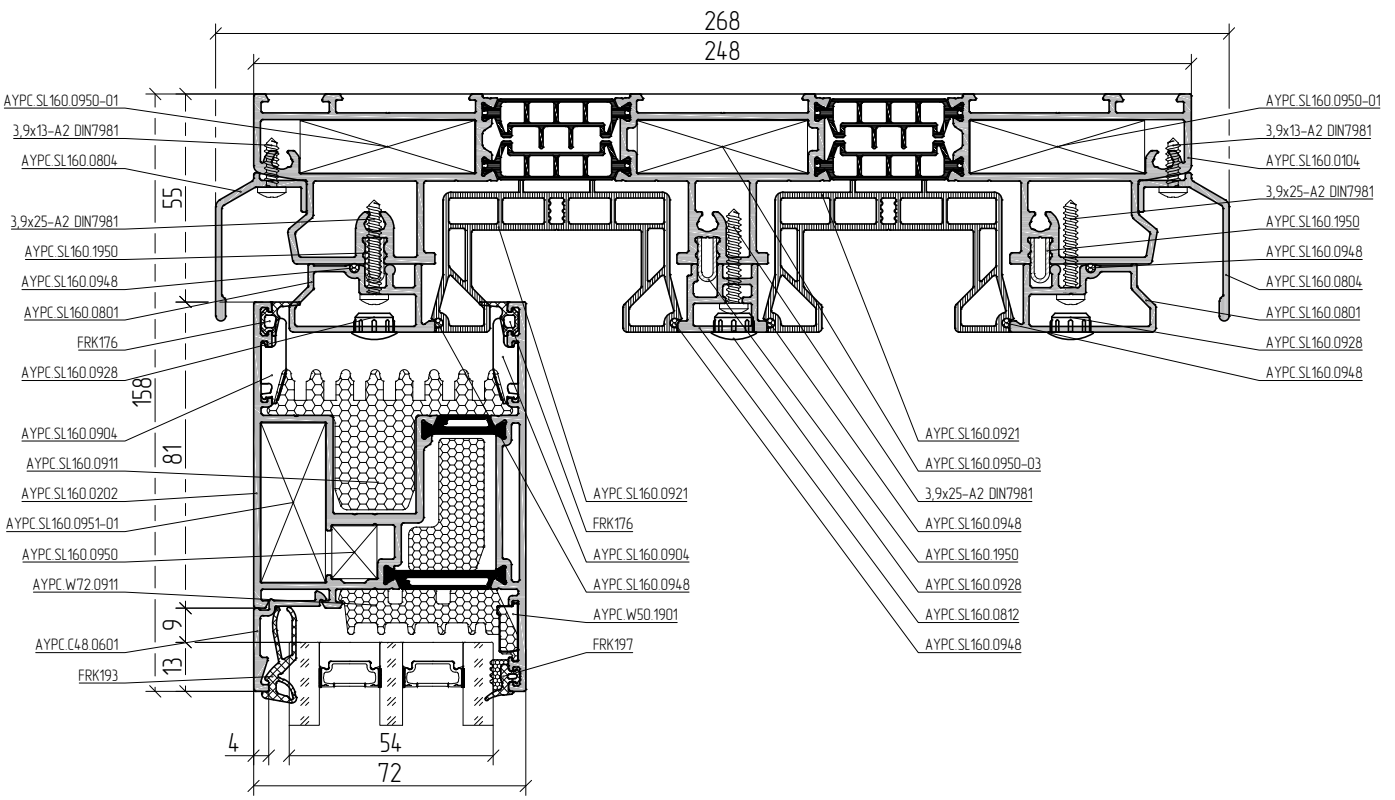

Масштаб 1:2

62–62

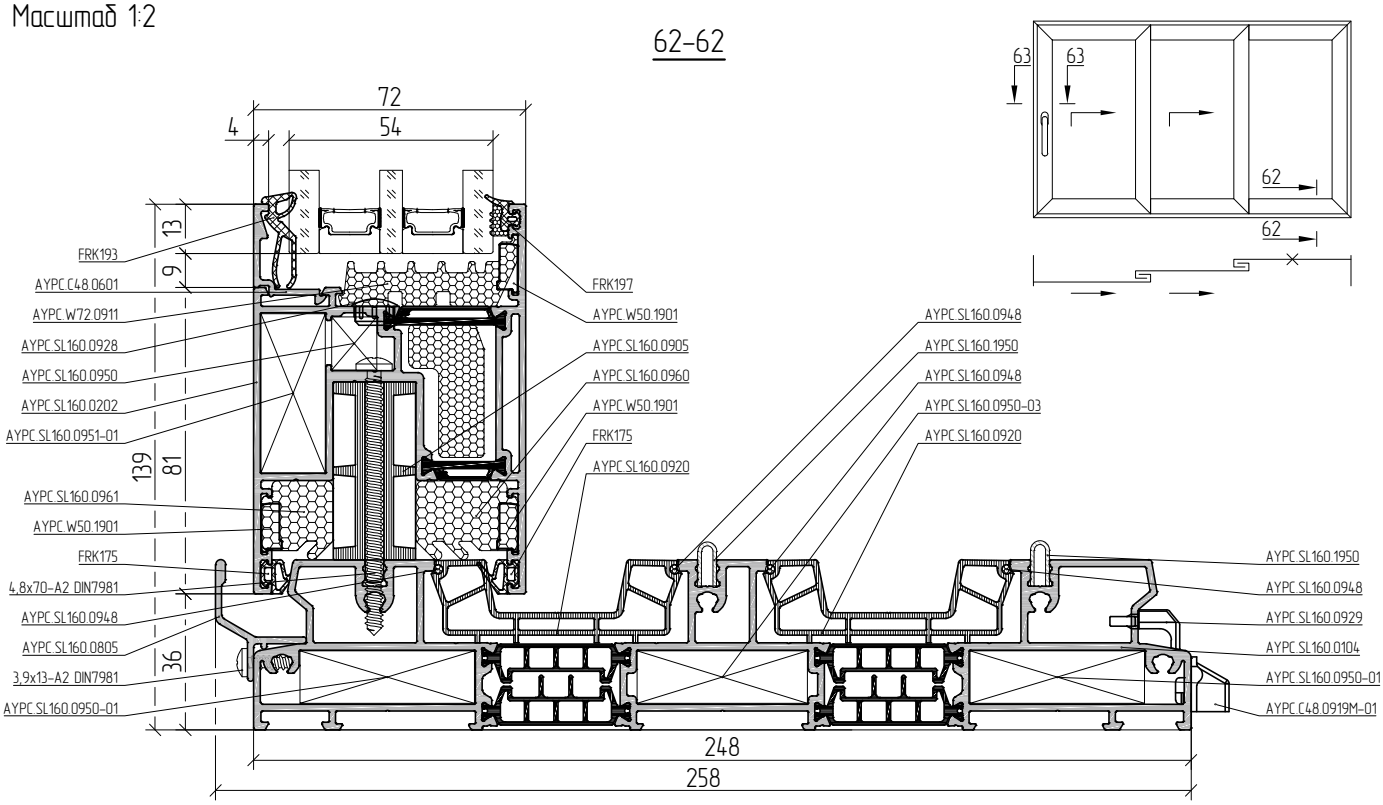

63–63

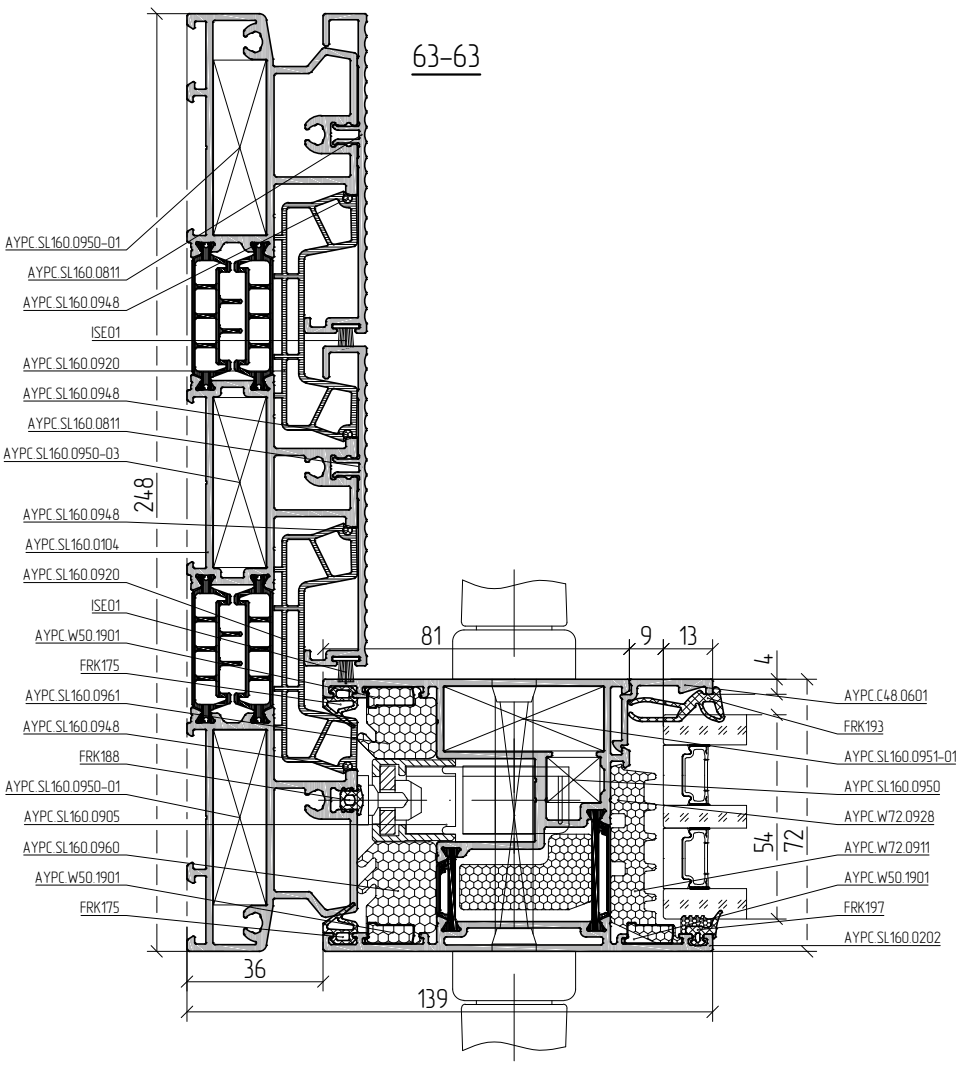

Масштаб 1:2

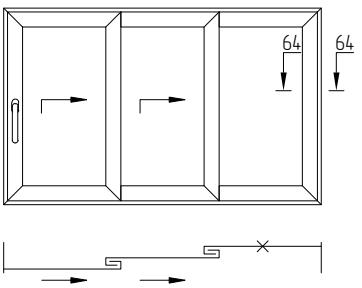

64–64

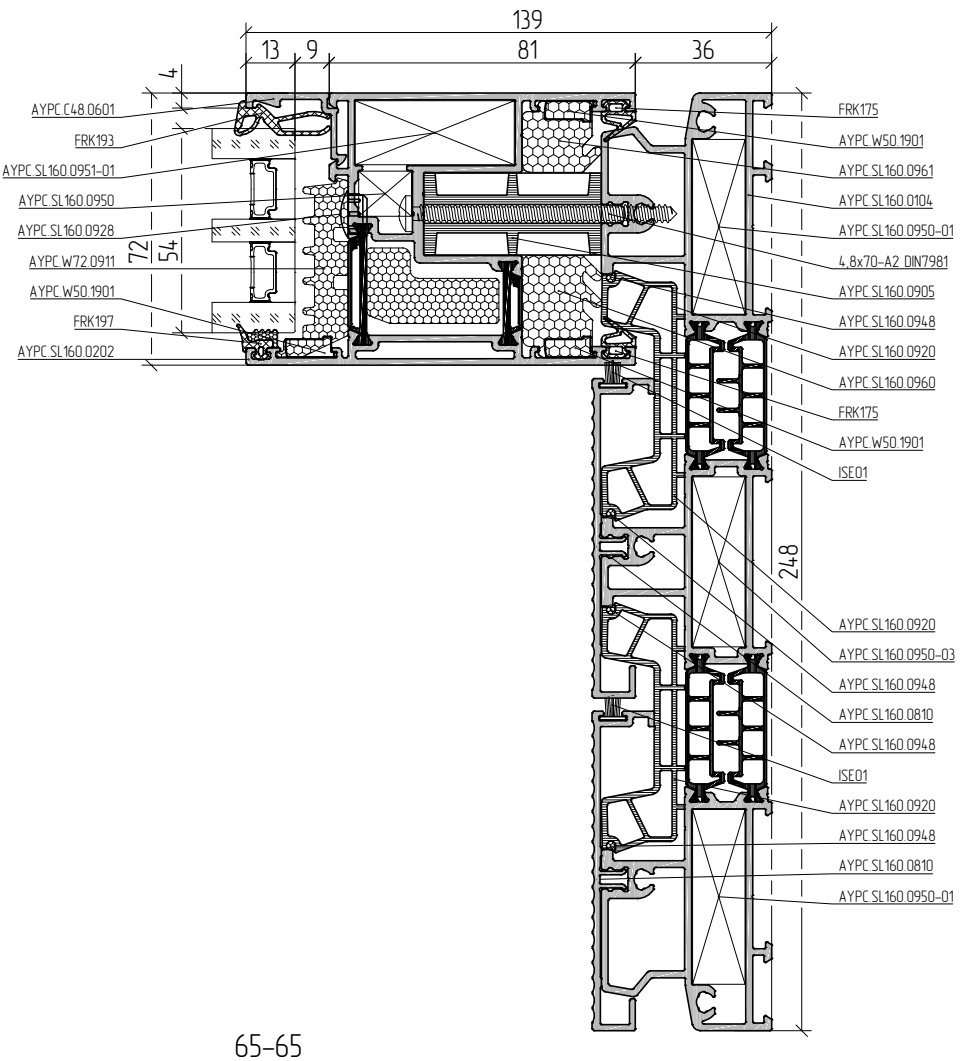

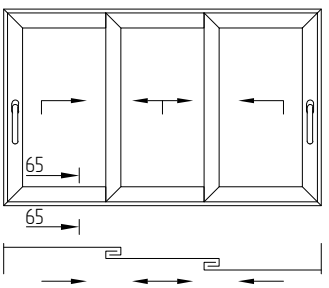

65–65

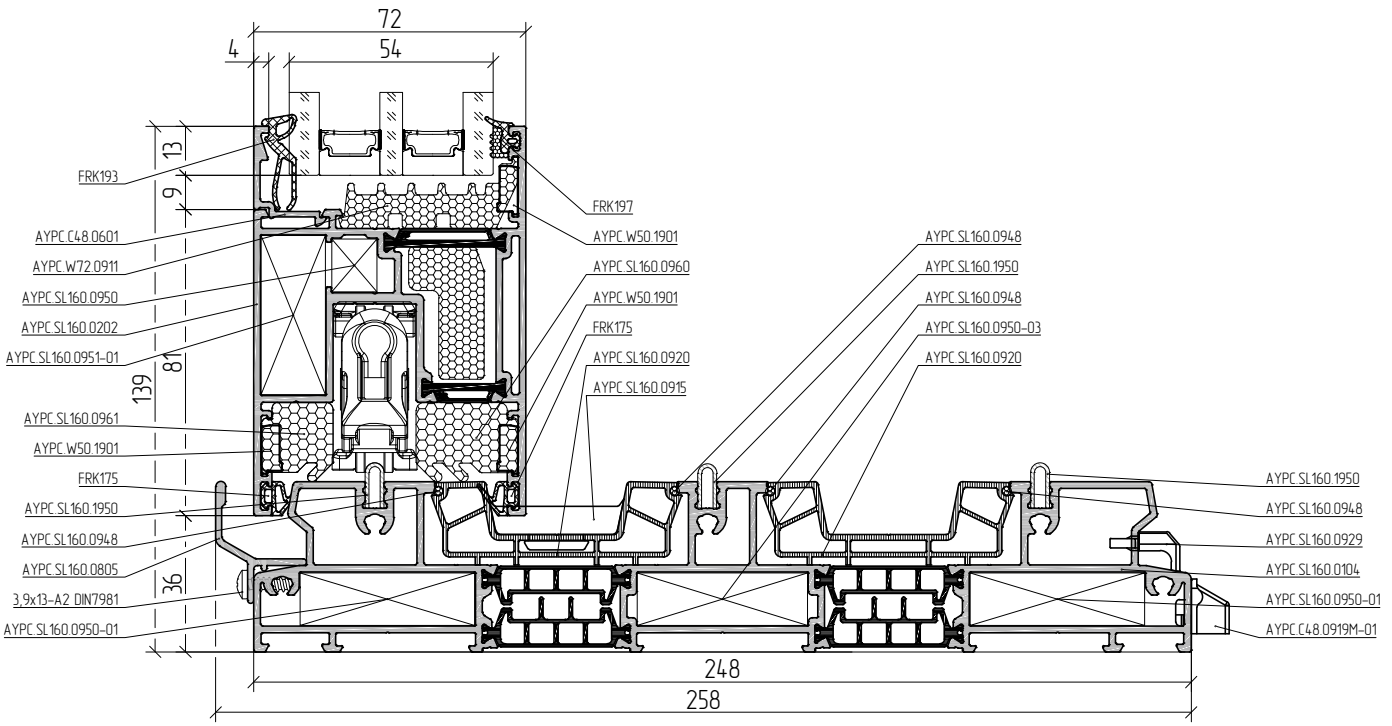

Масштаб 1:2

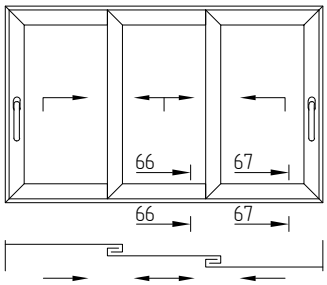

66–66

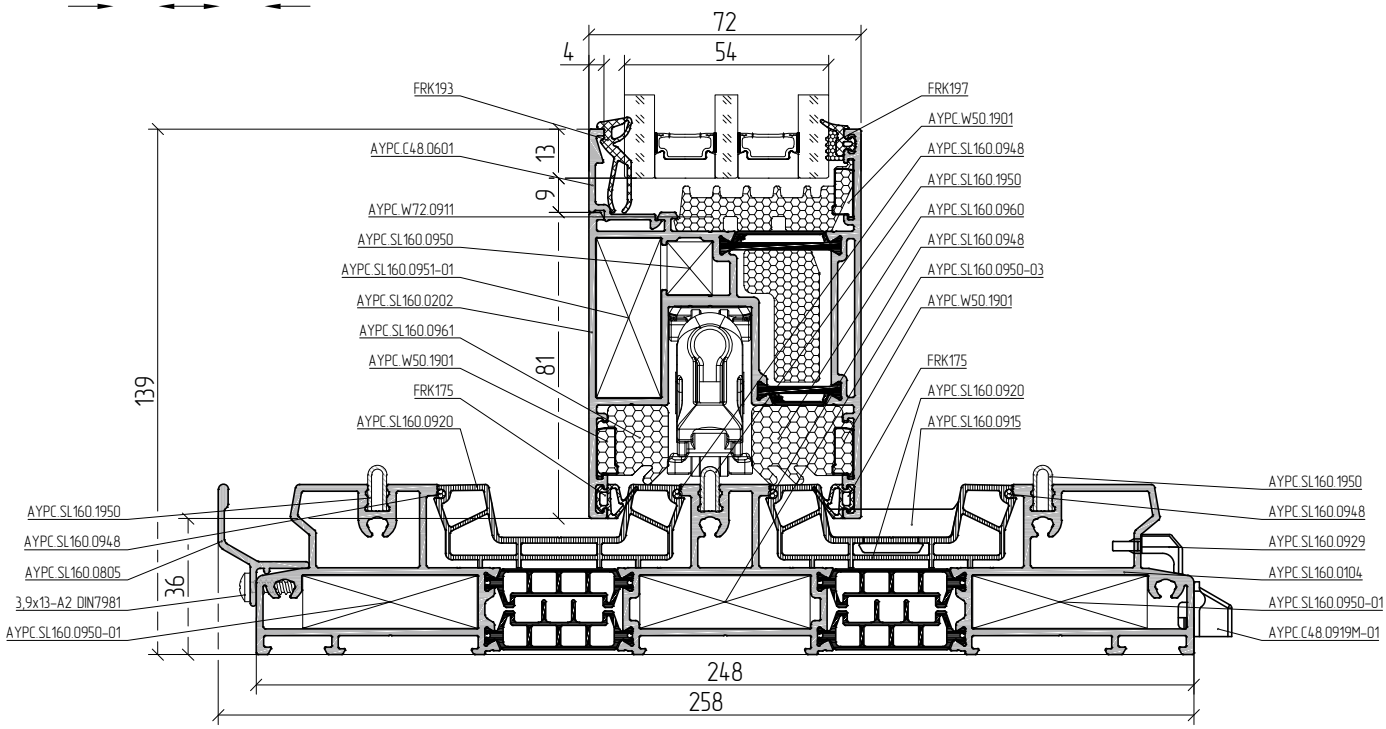

67–67

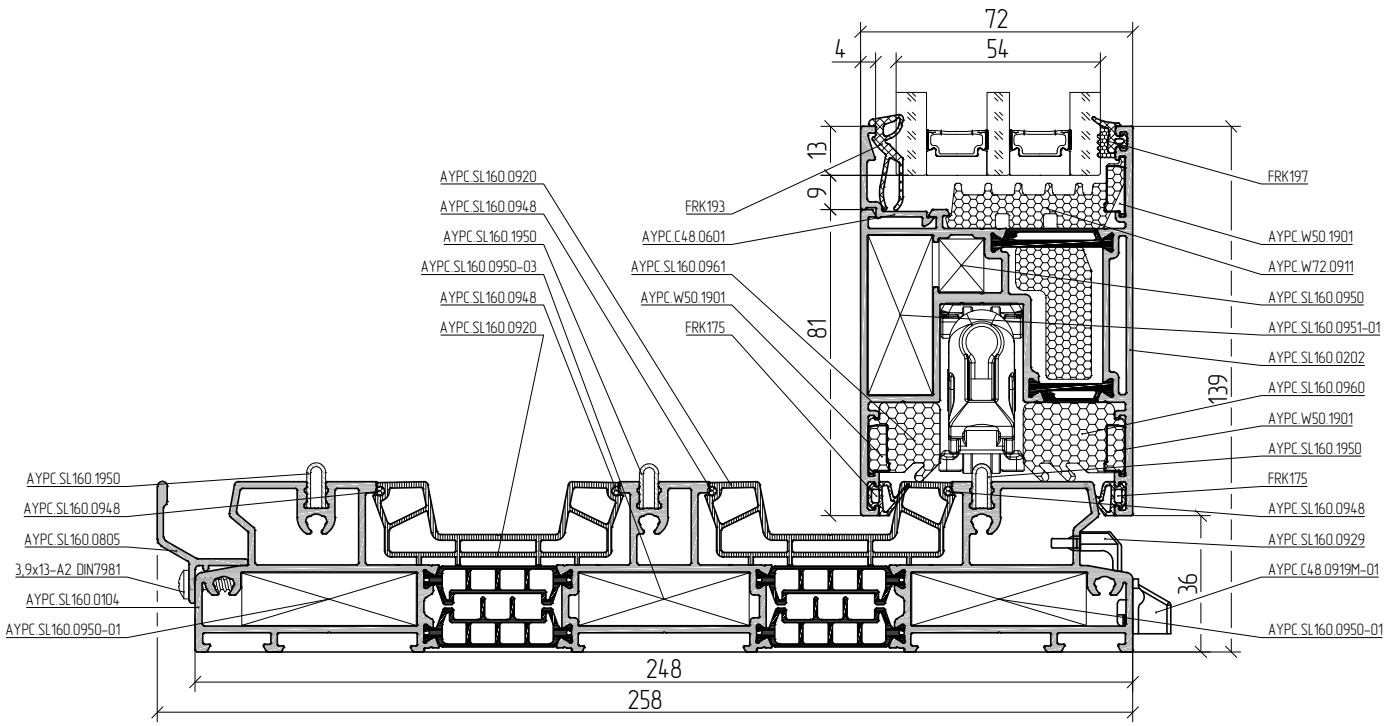

Масштаб 1:2

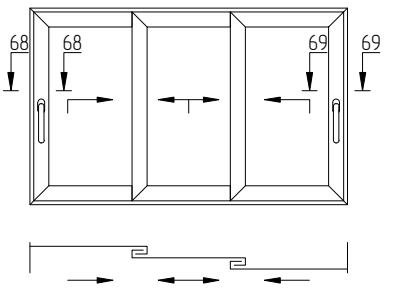

68–68

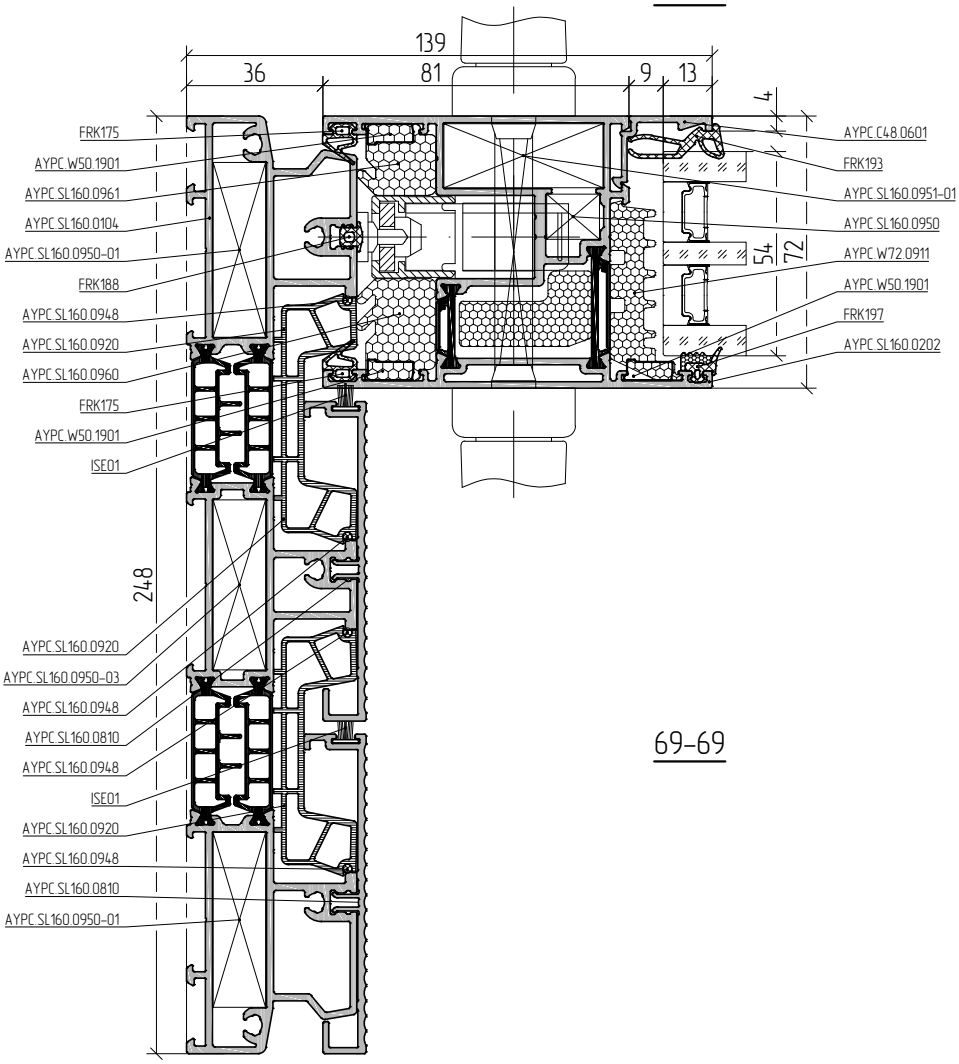

69–69

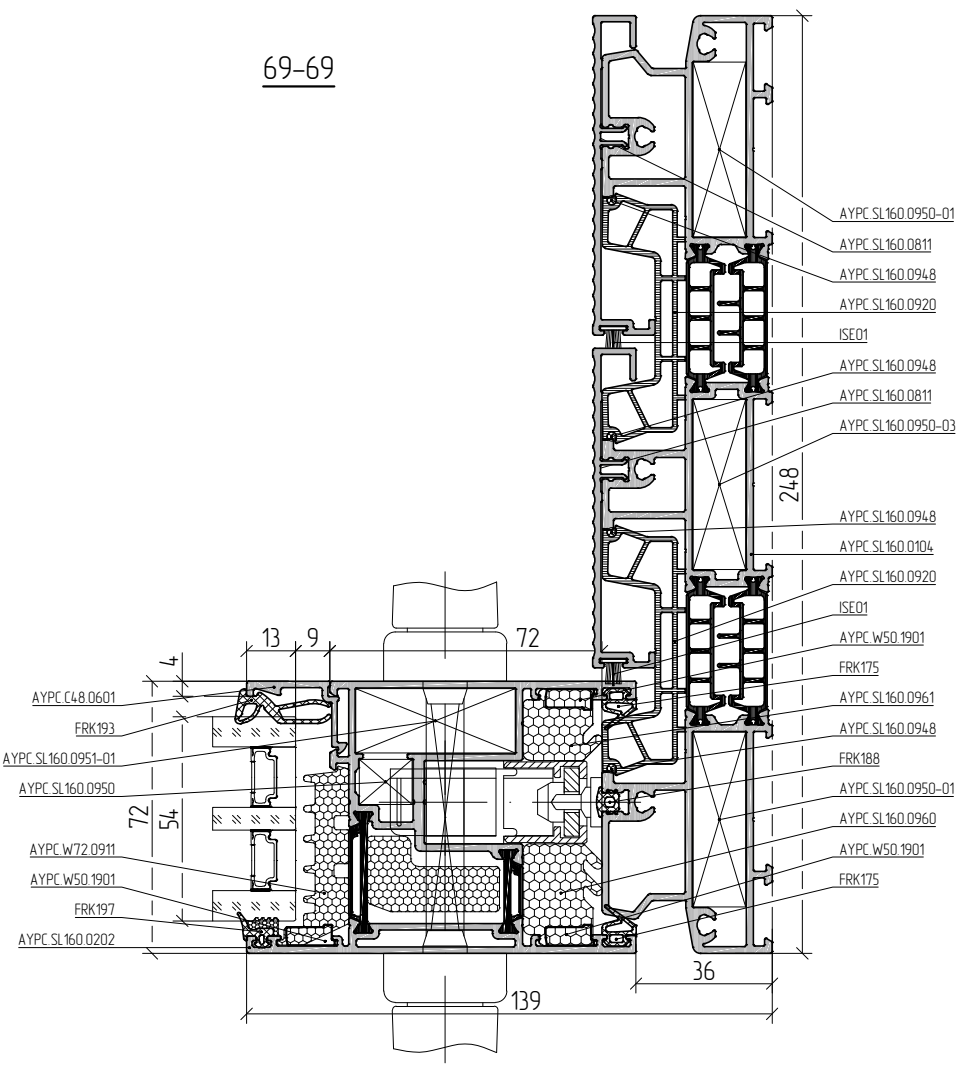

Масштаб 1:2

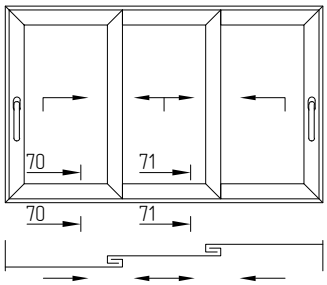

70–70

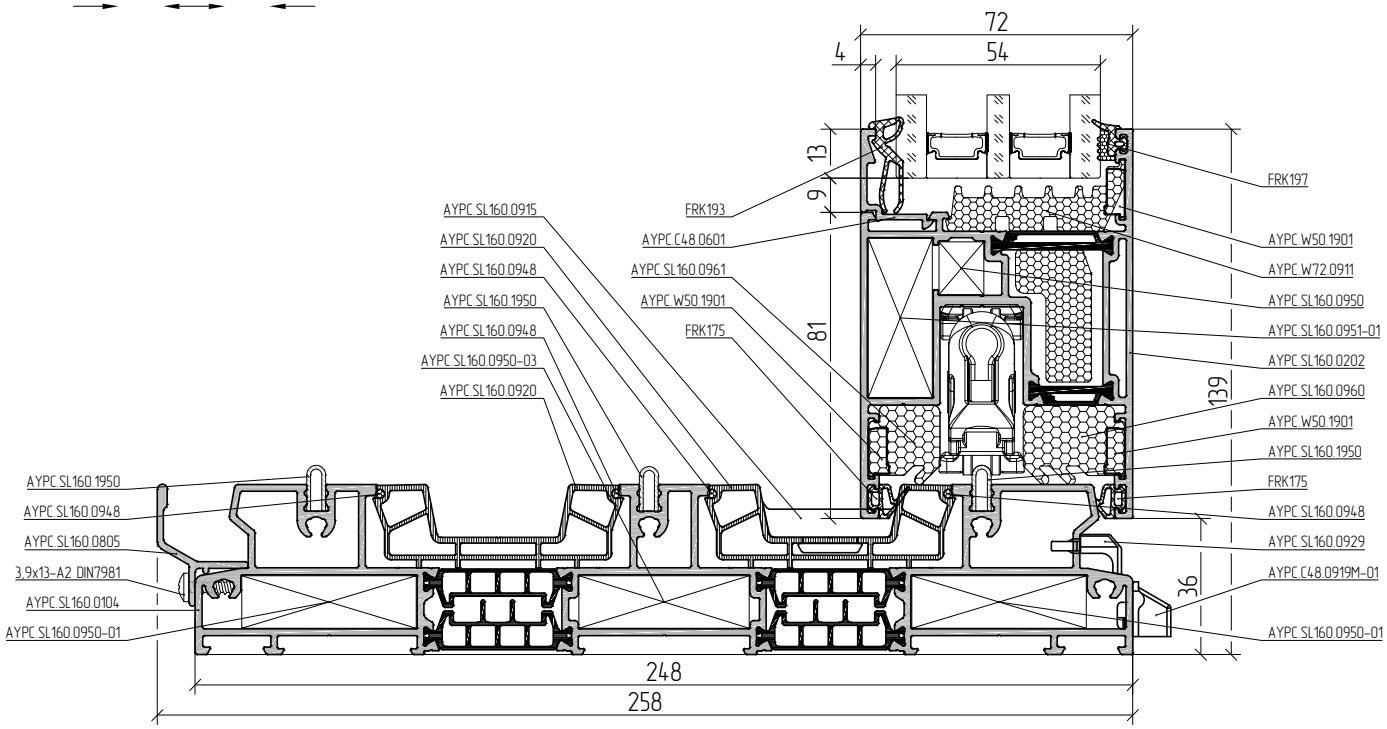

71–71

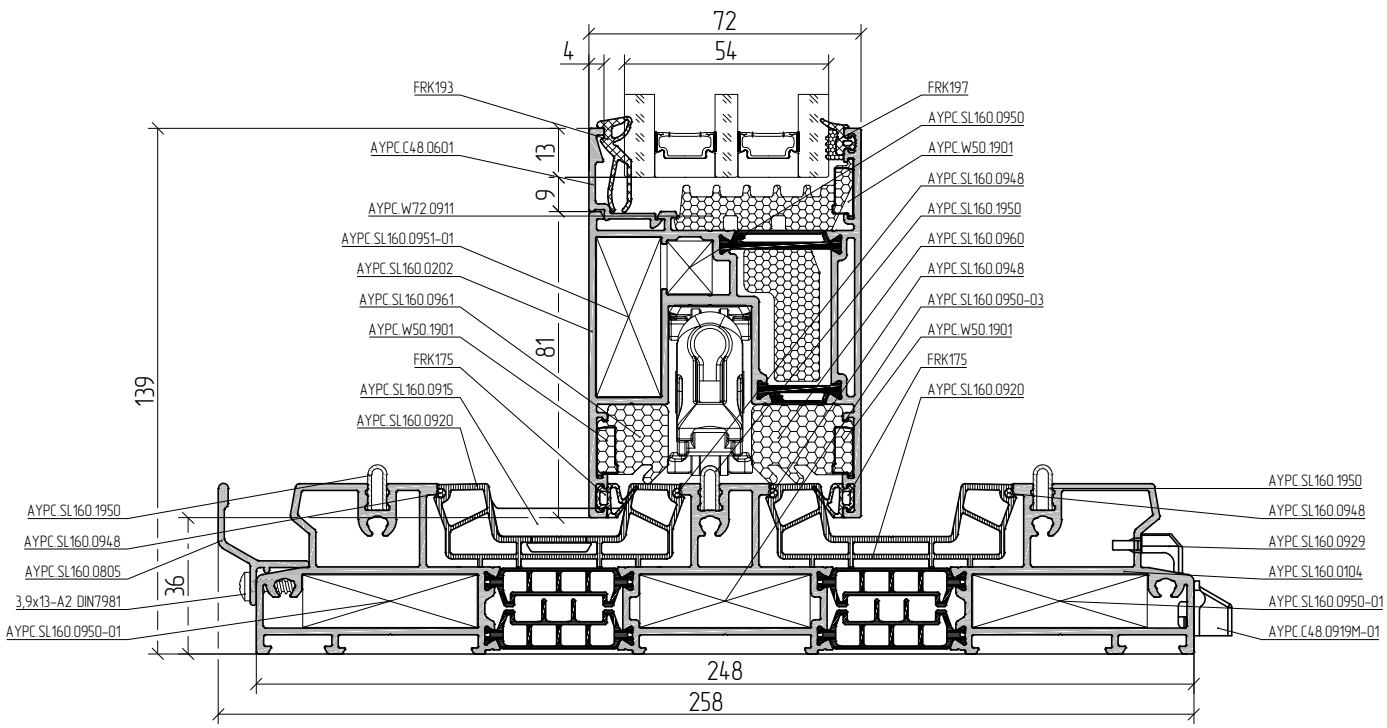

Масштаб 1:2

72-72

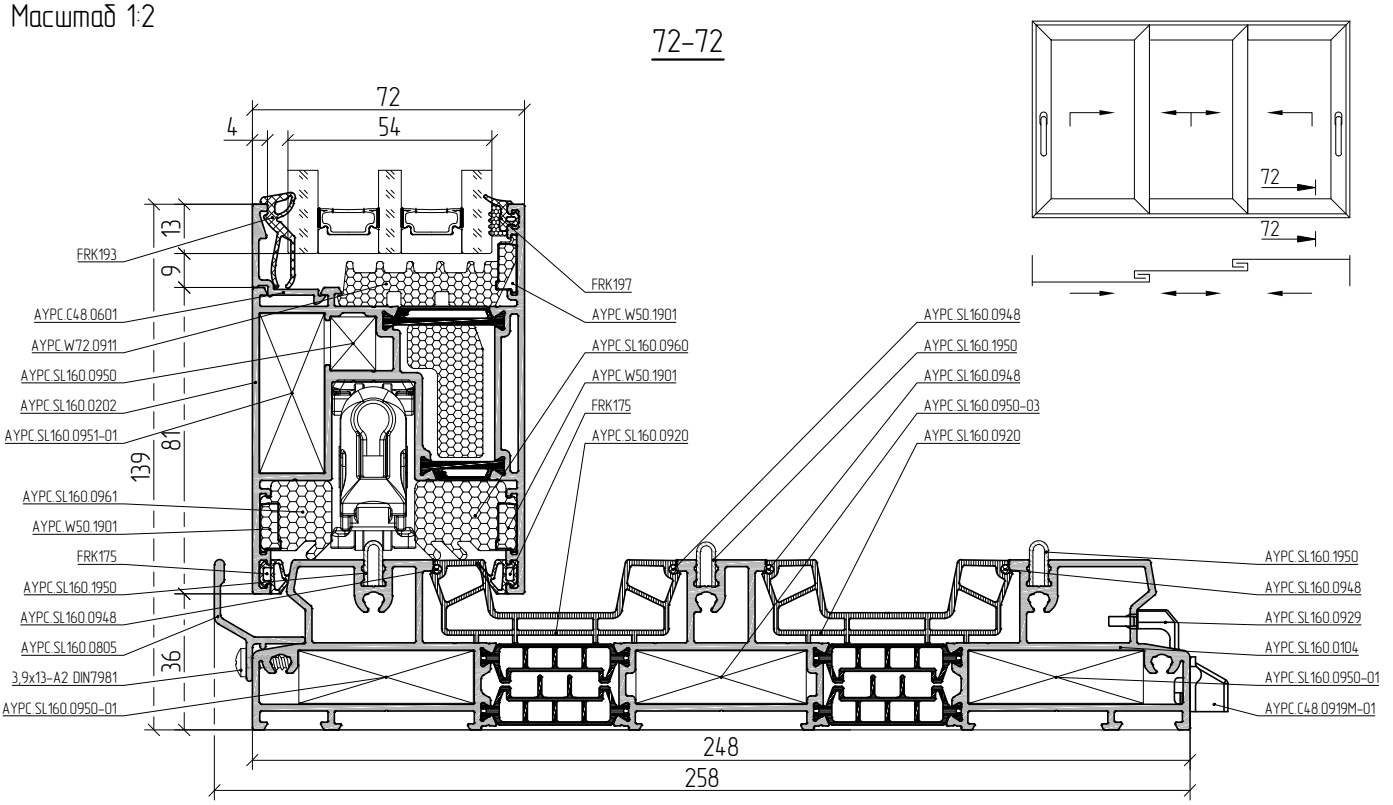

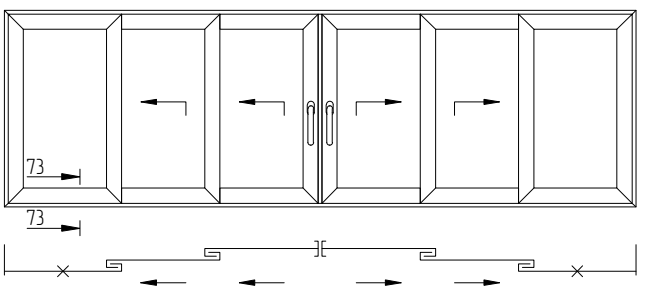

73-73

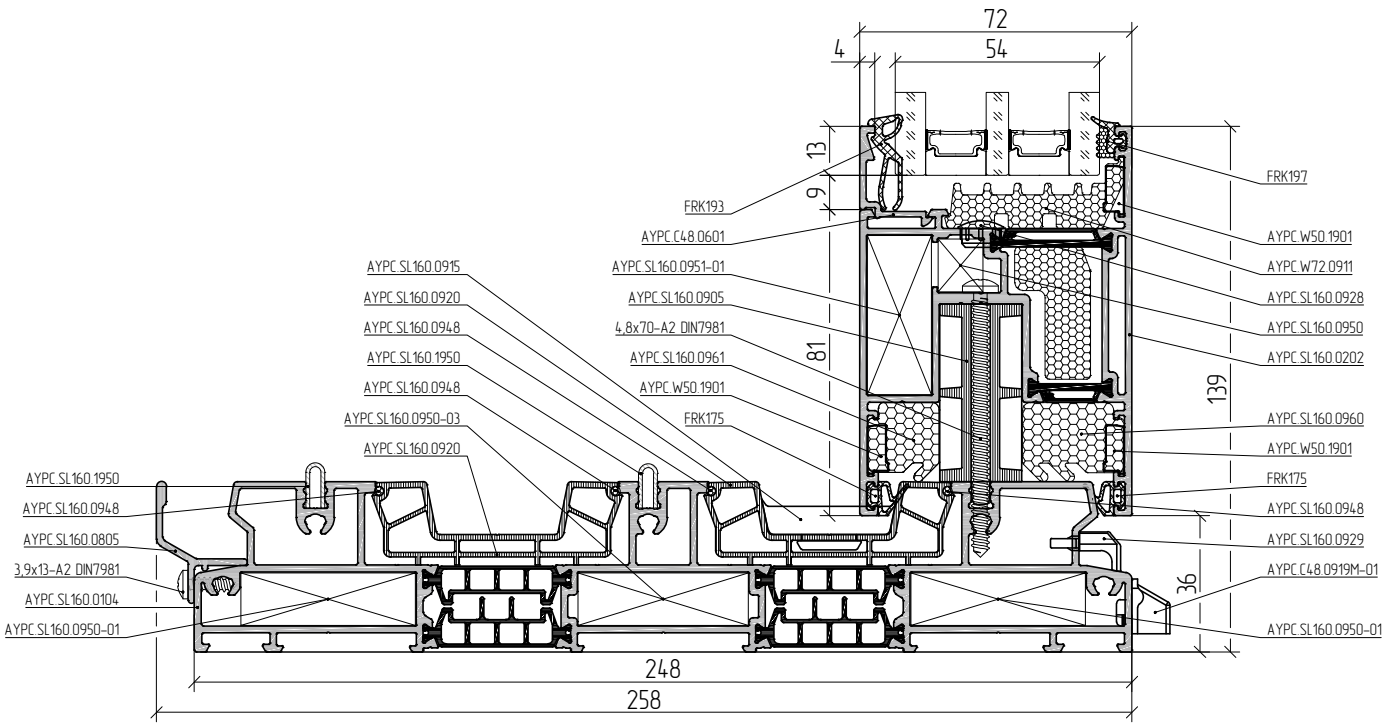

Масштаб 1:2

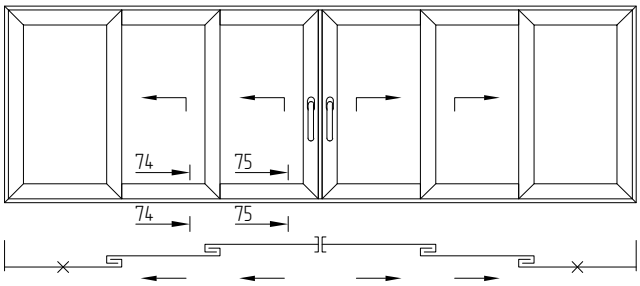

74–74

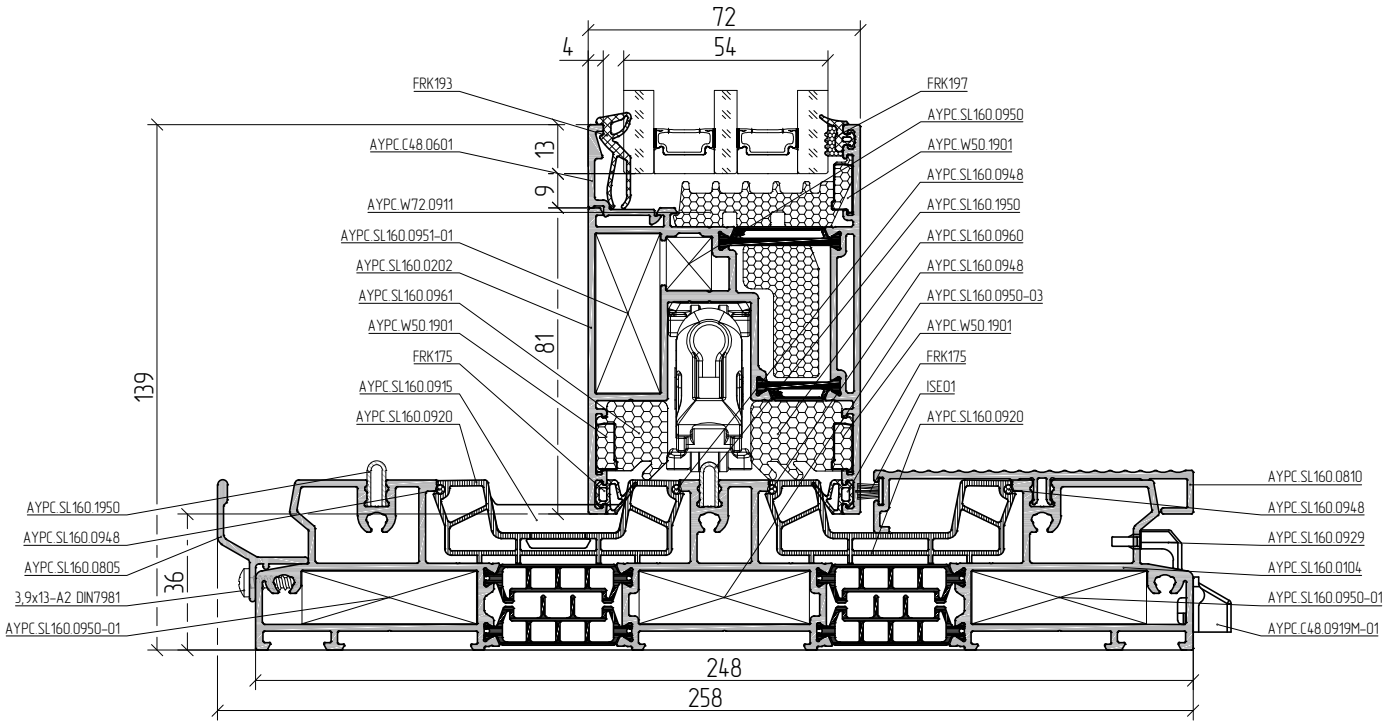

75–75

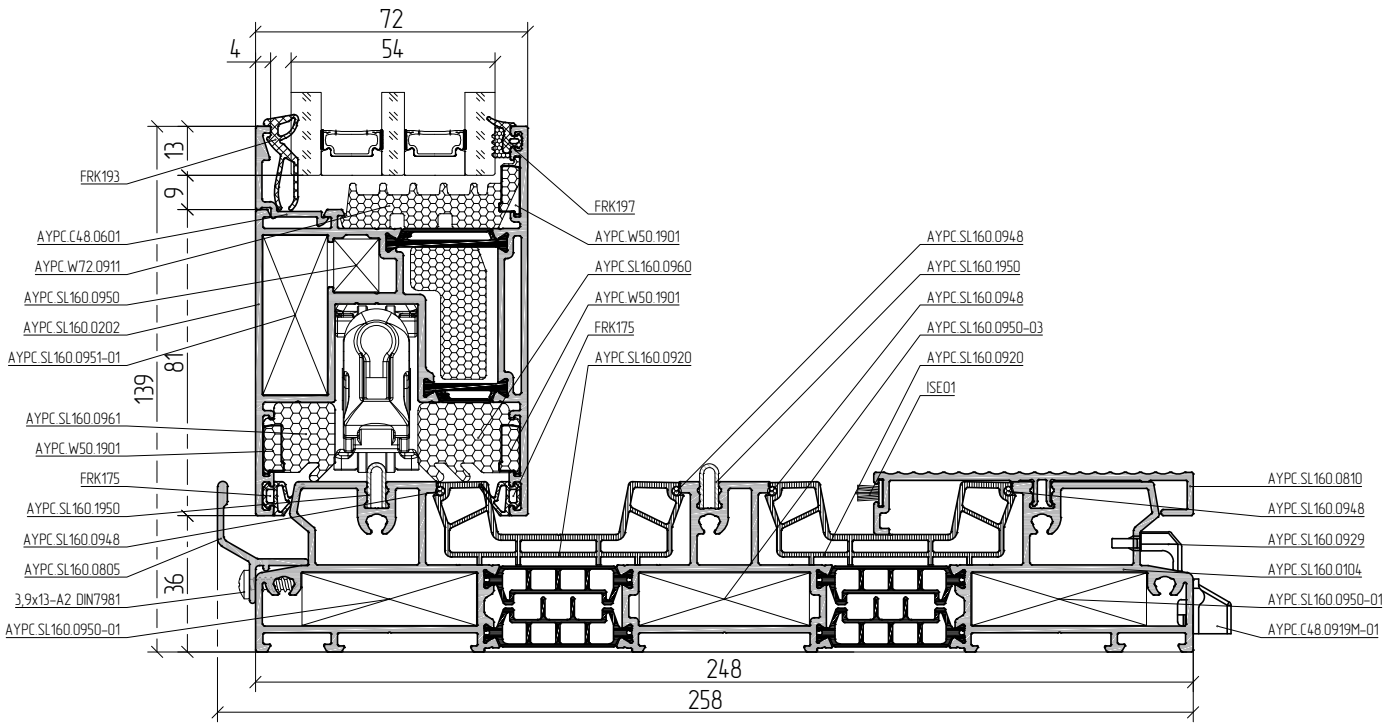

Масштаб 1:2

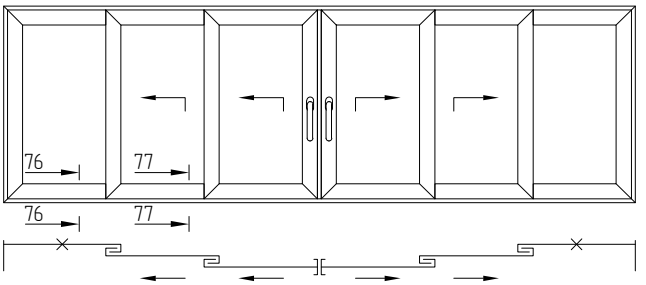

76–76

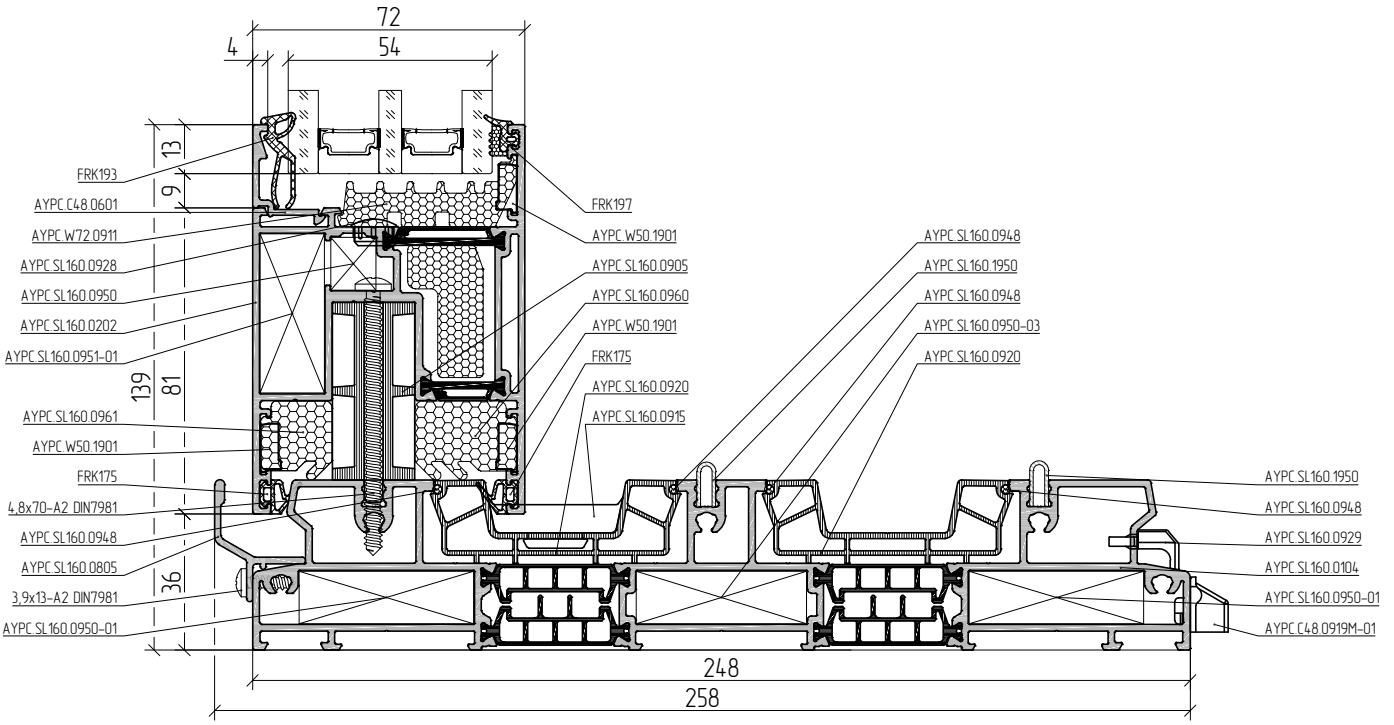

77–77

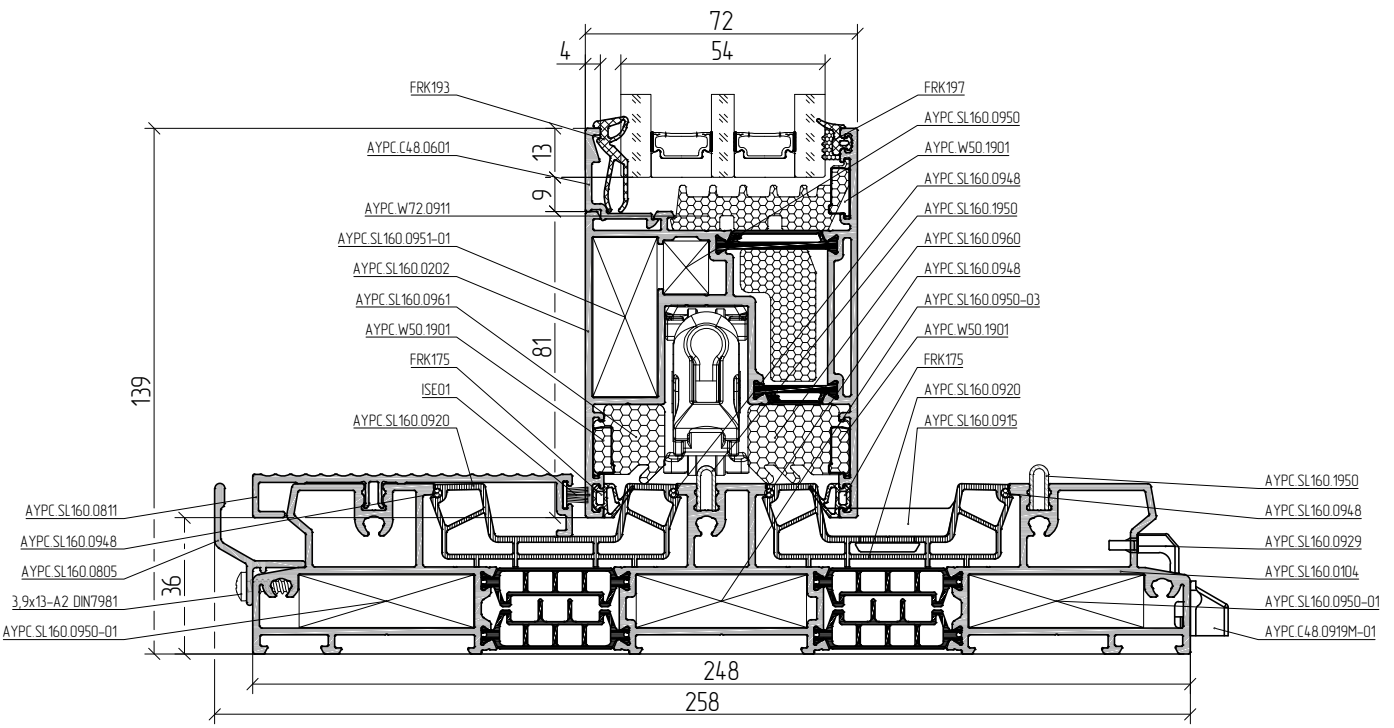

Масштаб 1:2

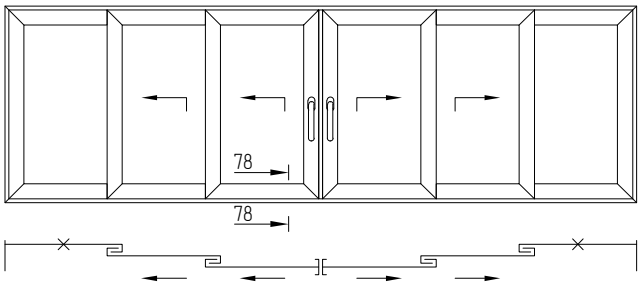

78–78

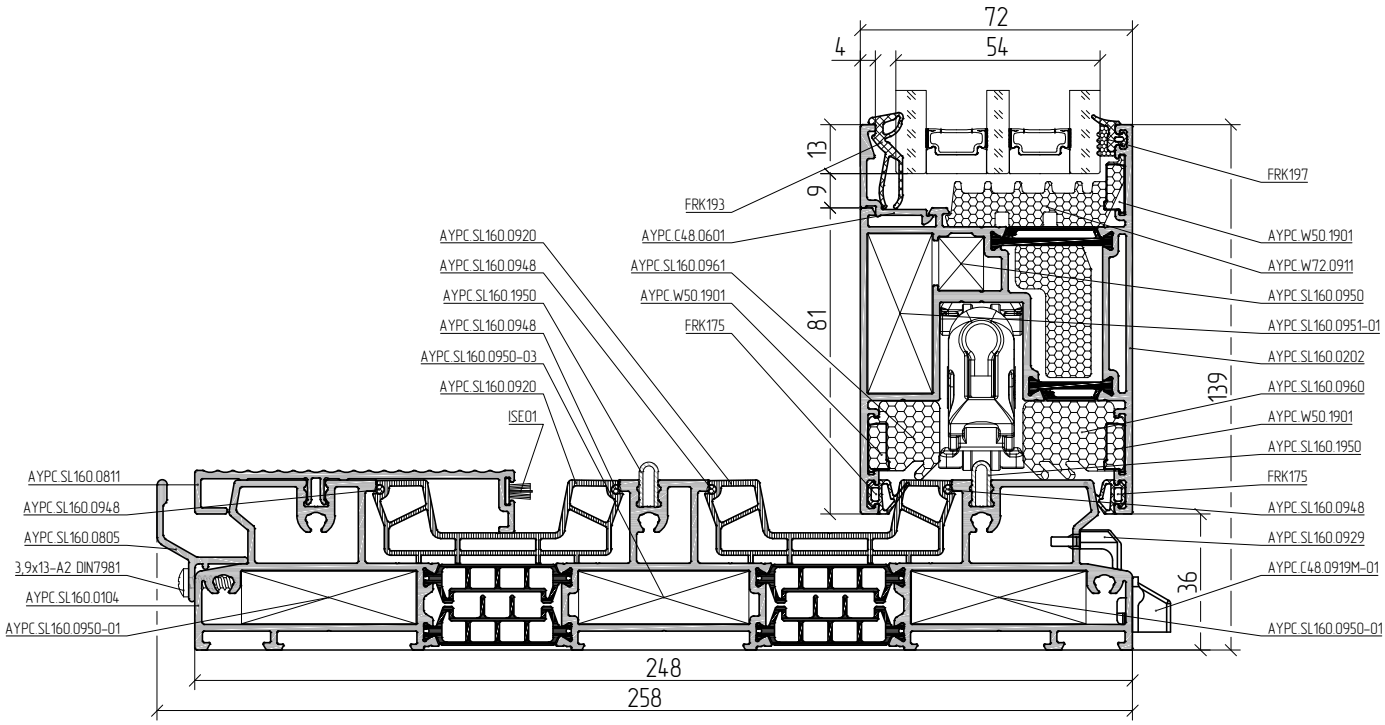

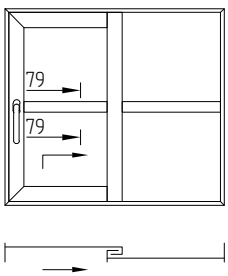

79–79

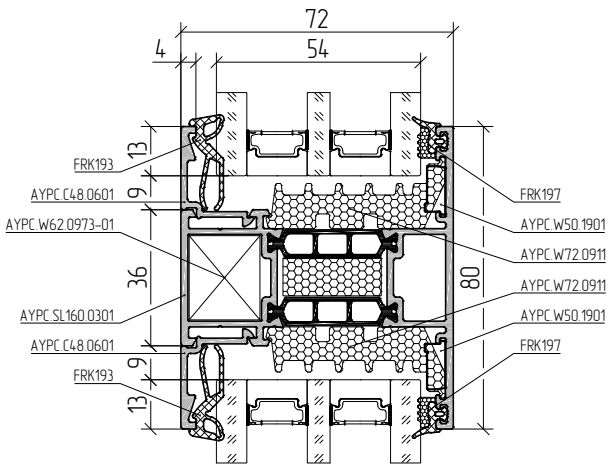

Масштаб 1:2

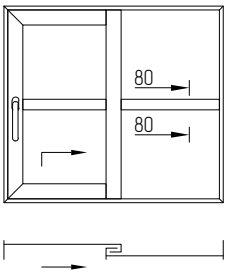

80–80

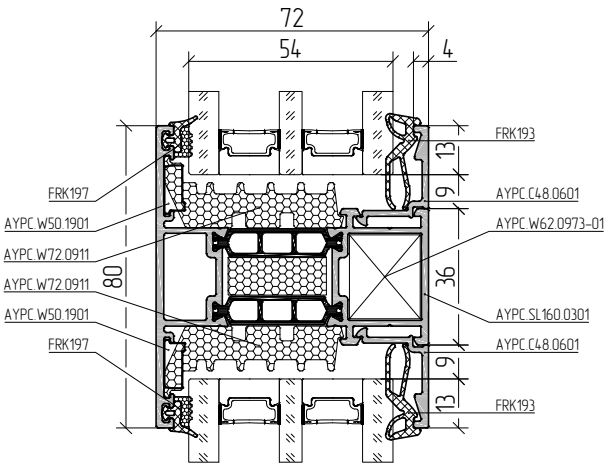

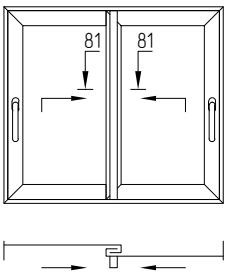

81–81

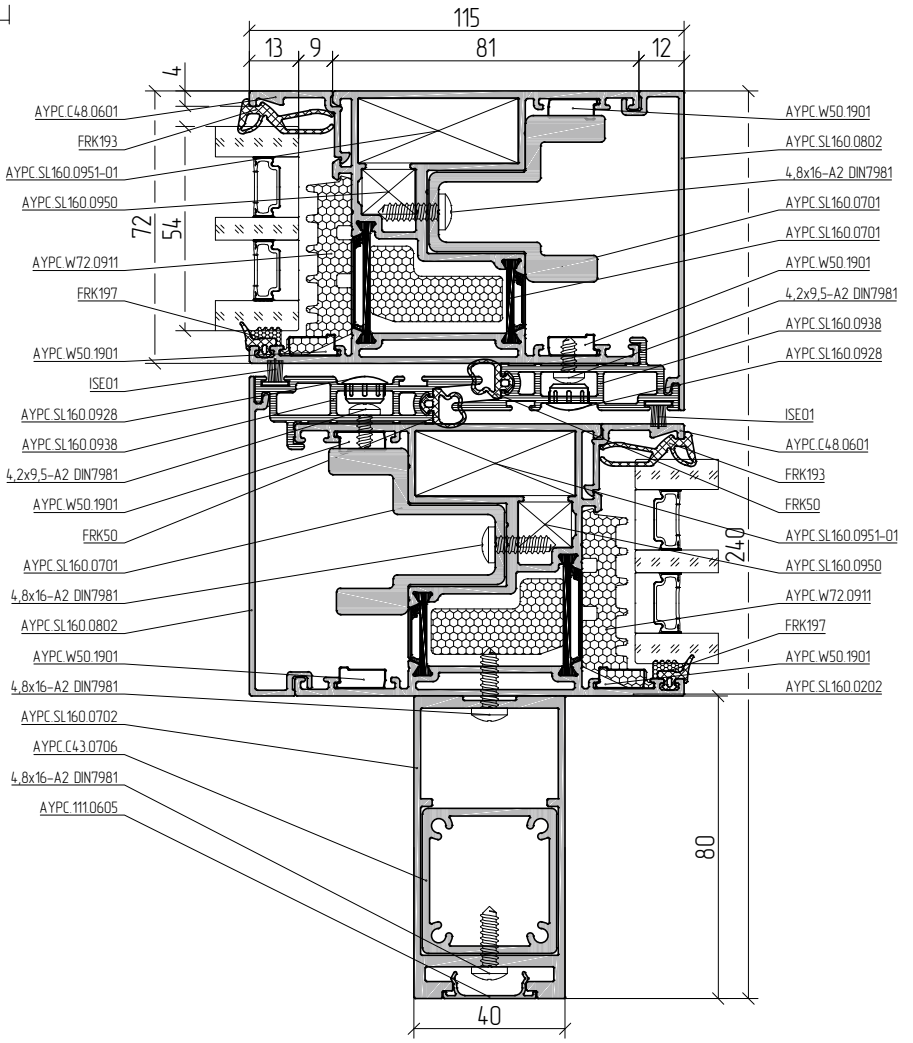

Масштаб 1:2

82–82

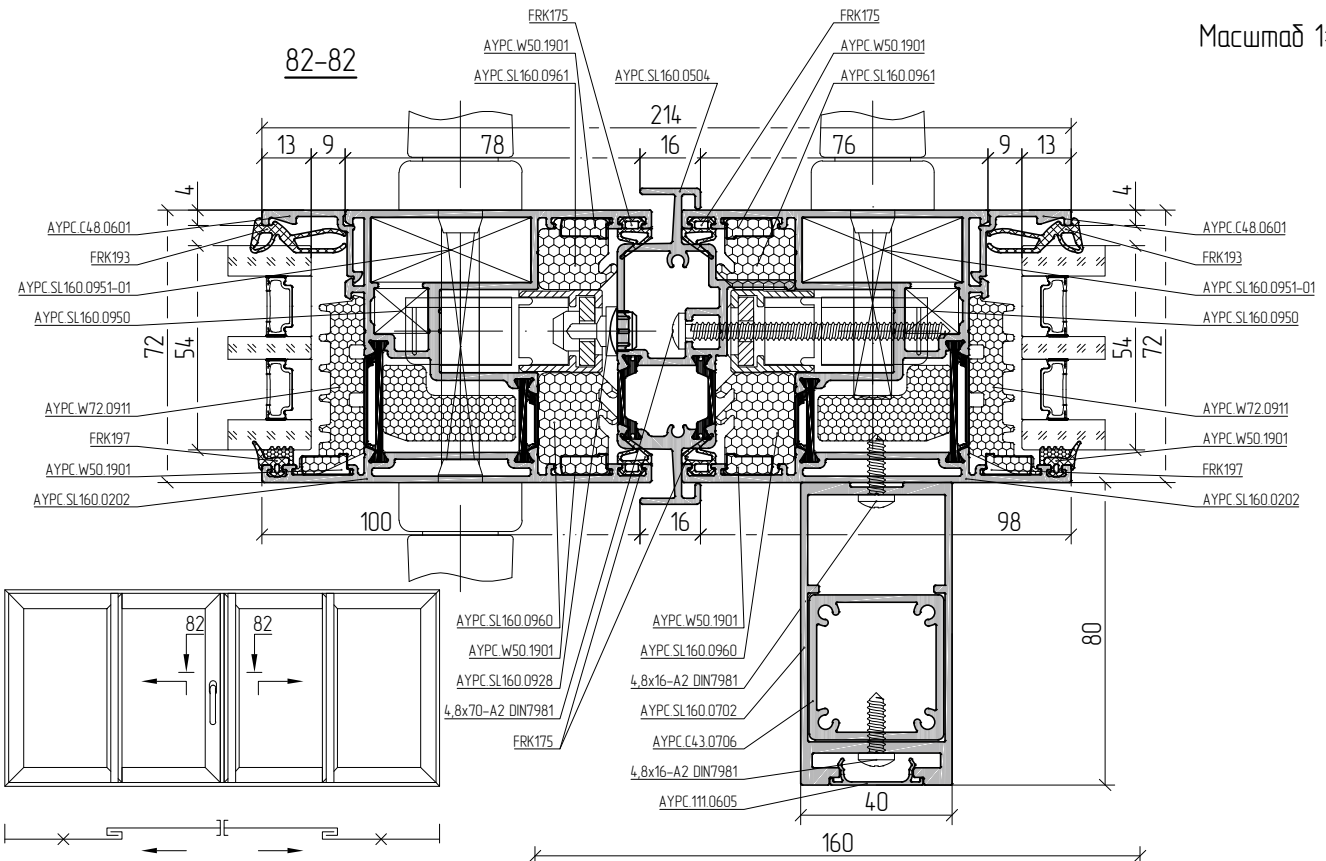

83–83

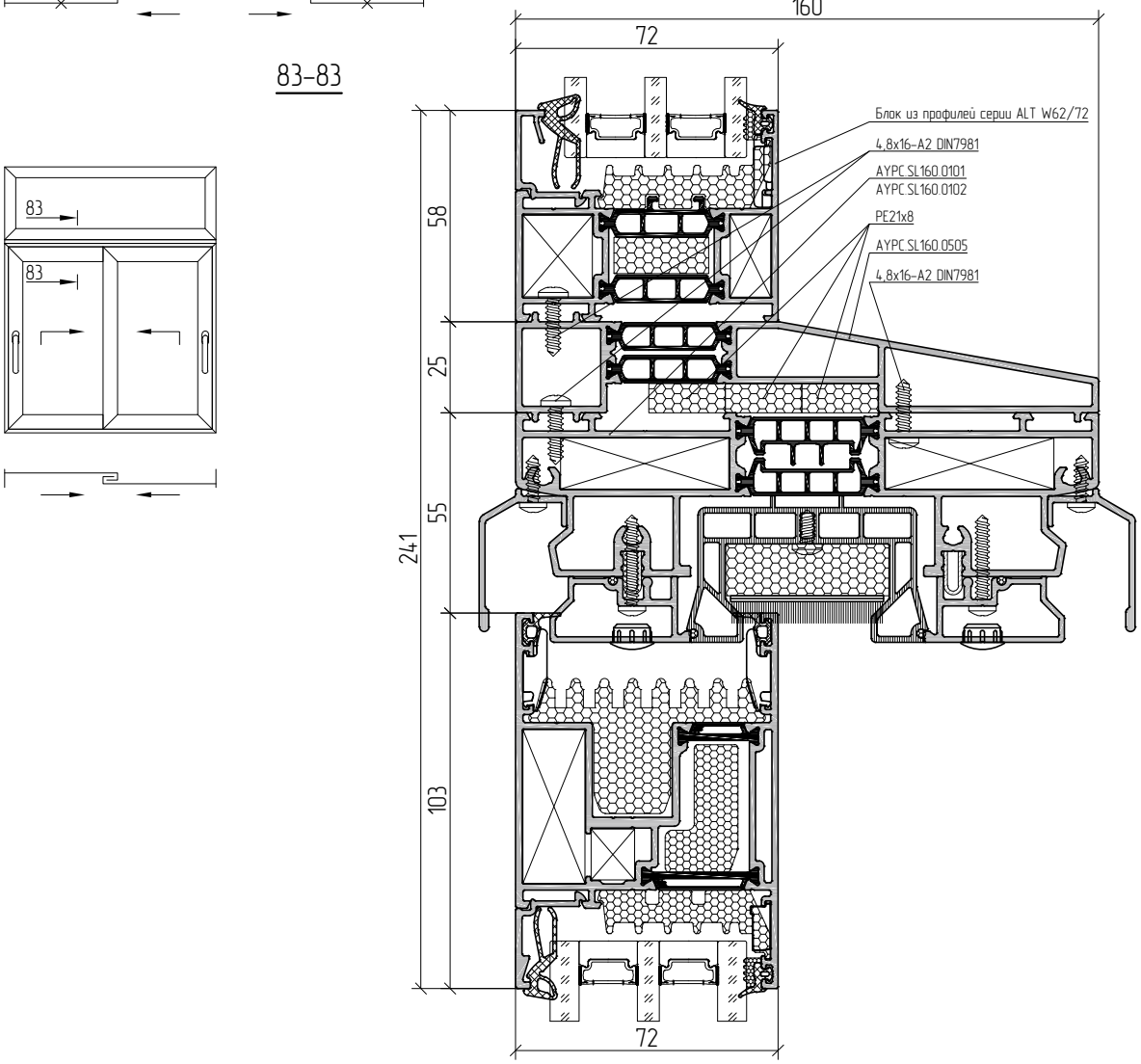

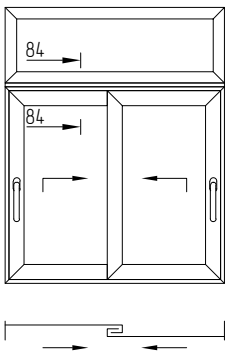

84–84

Масштаб 1:2

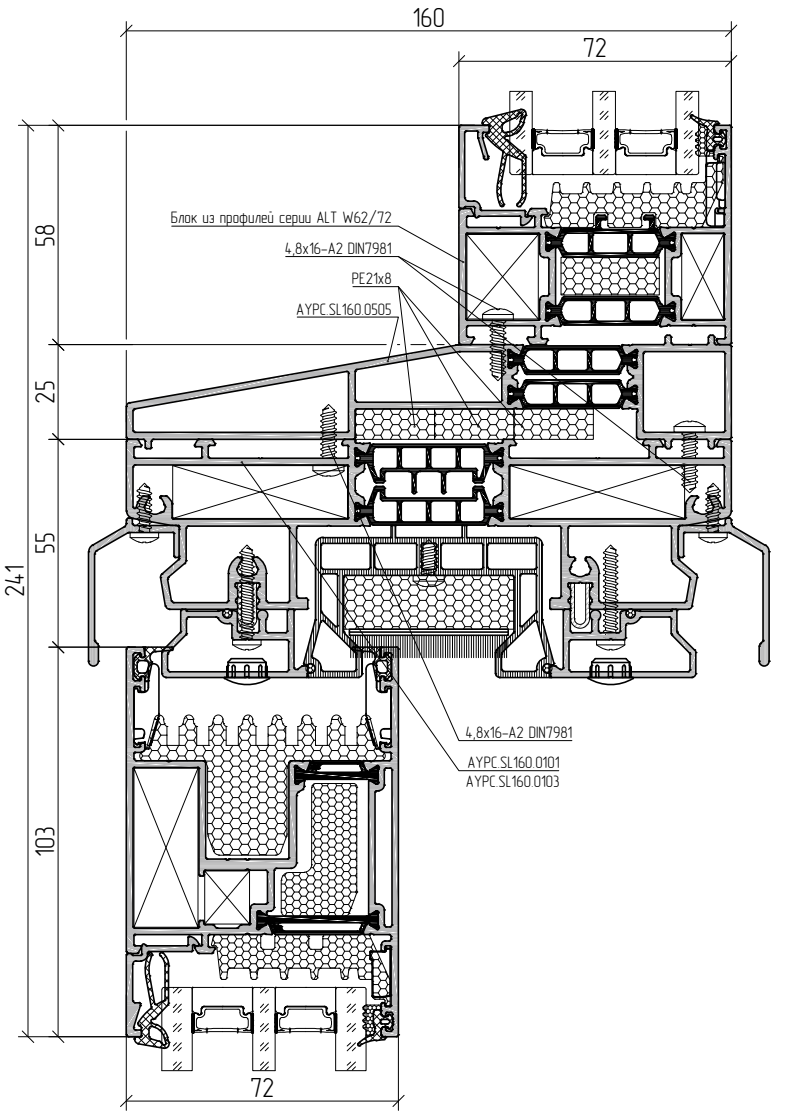

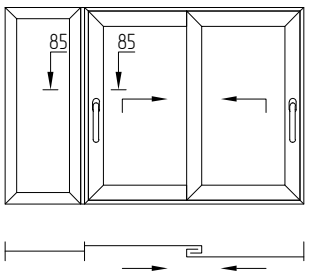

85–85

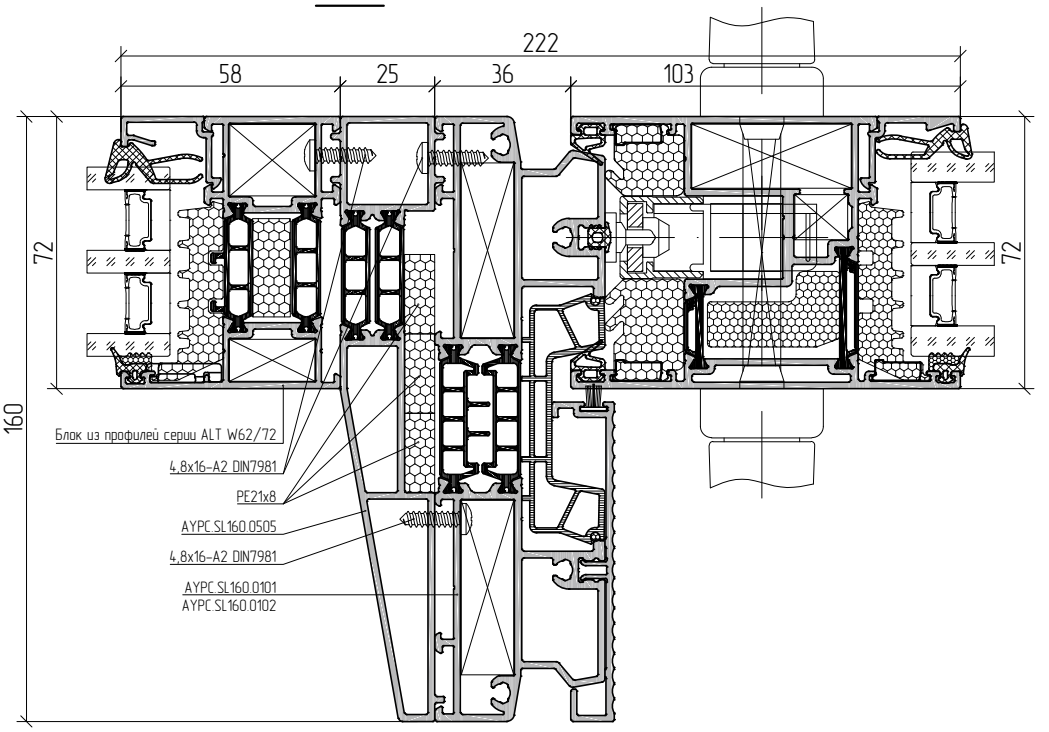

Масштаб 1:2

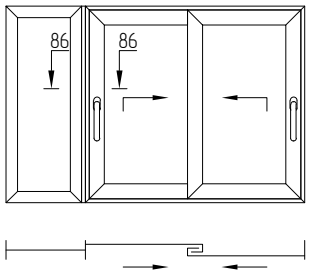

86–86

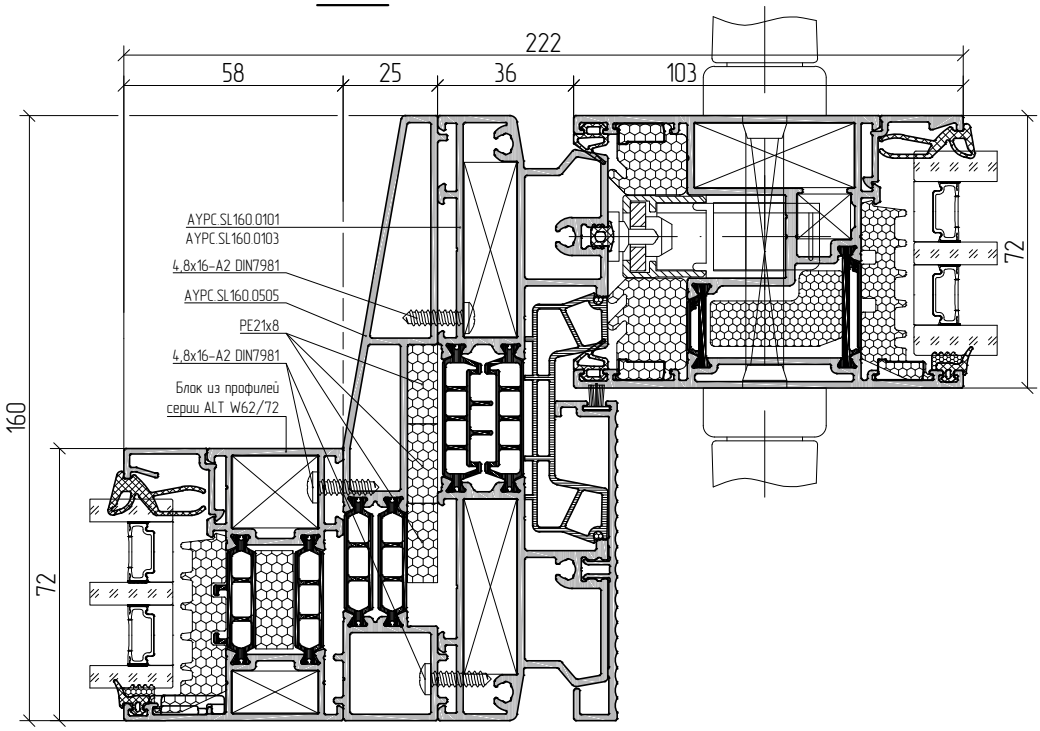

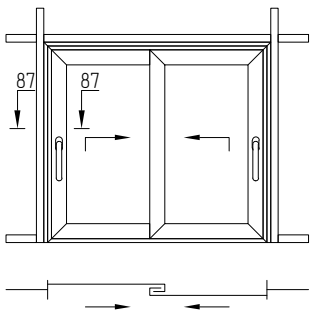

87–87

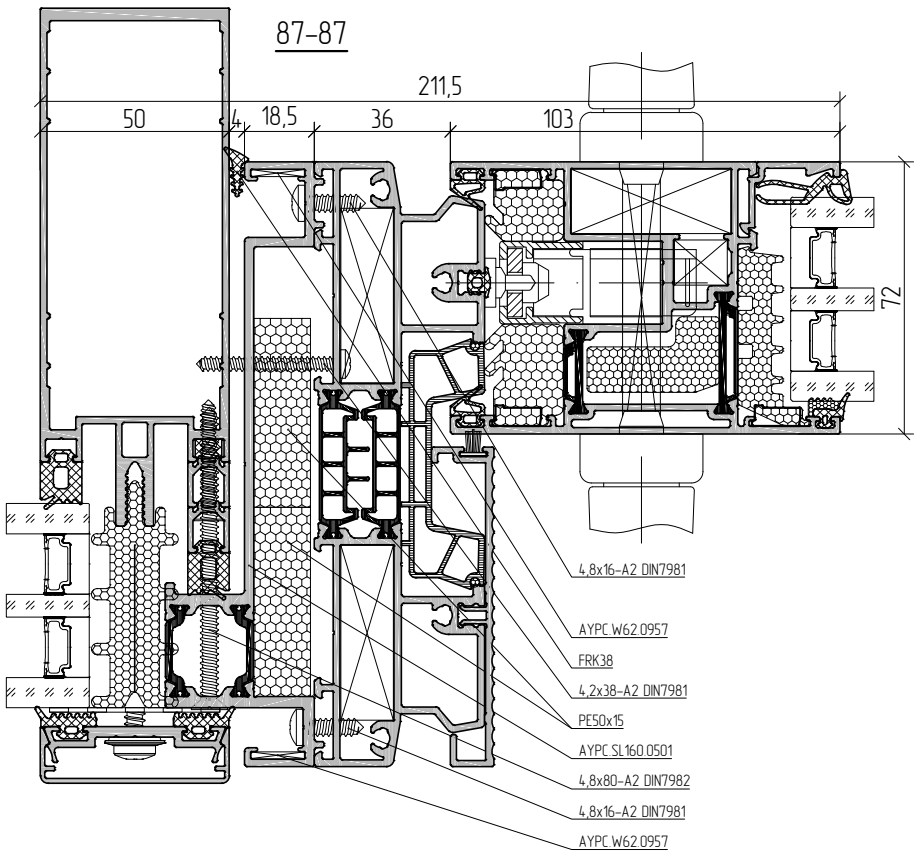

Масштаб 1:2

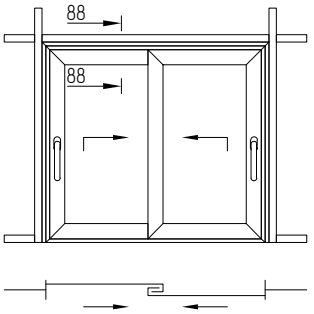

88–88

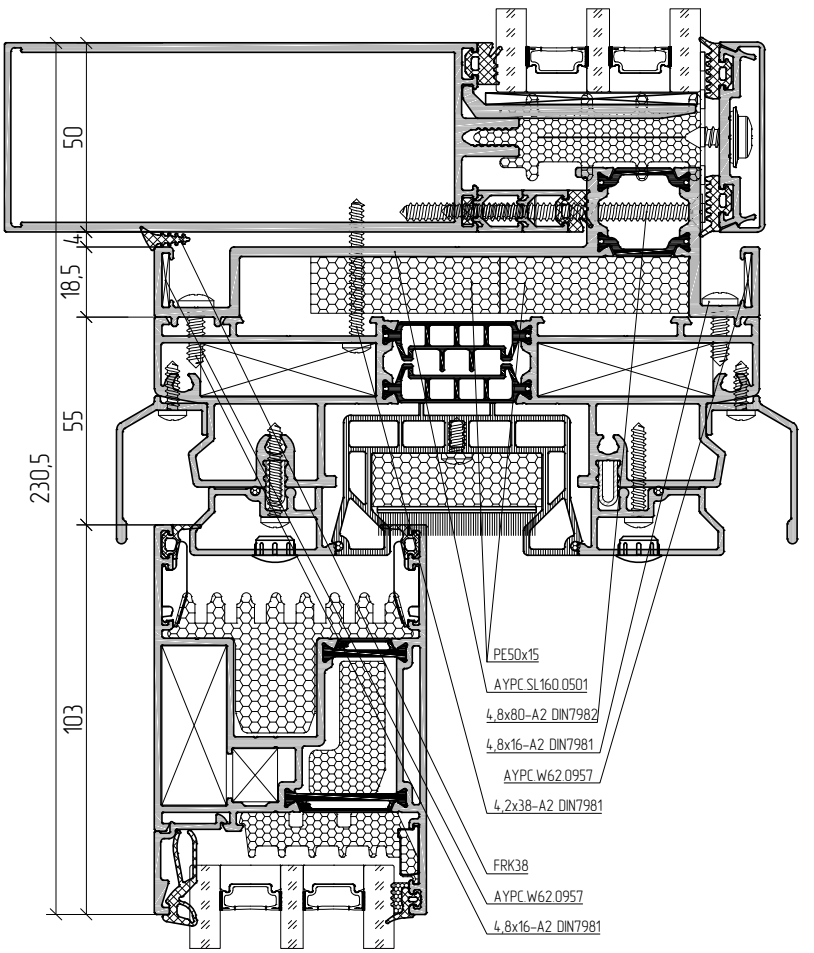

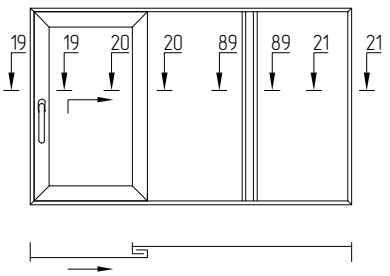

89–89

90–90

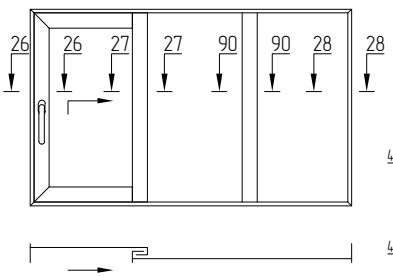

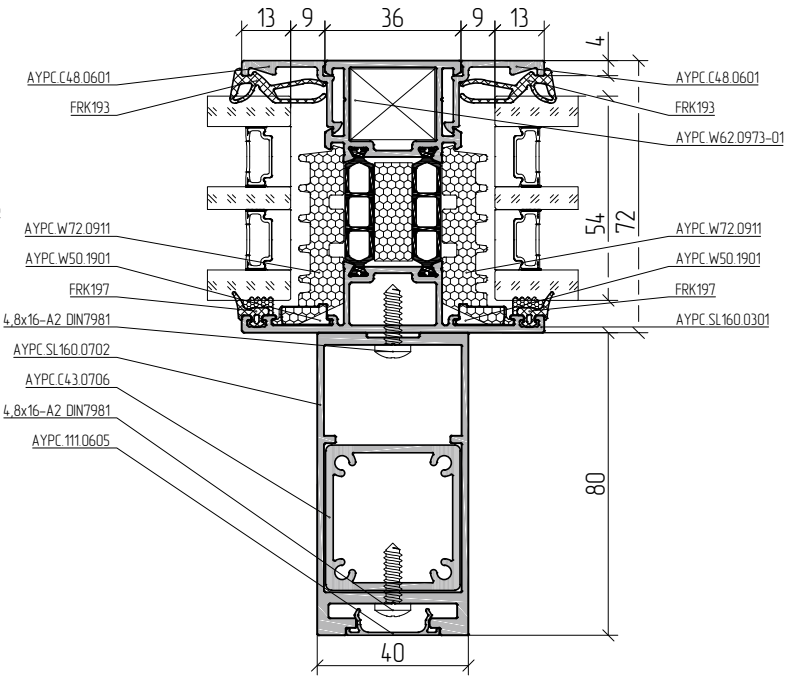

ALUTECH ALT SL160
Система
термоизолированных
подъемно-раздвижных
конструкций

ПРИМЕРЫ РАСЧЕТОВ ТИПОВЫХ КОНСТРУКЦИЙ

Пример расчета подъемно-раздвижной конструкции. Типы А1, А2, А5, А6

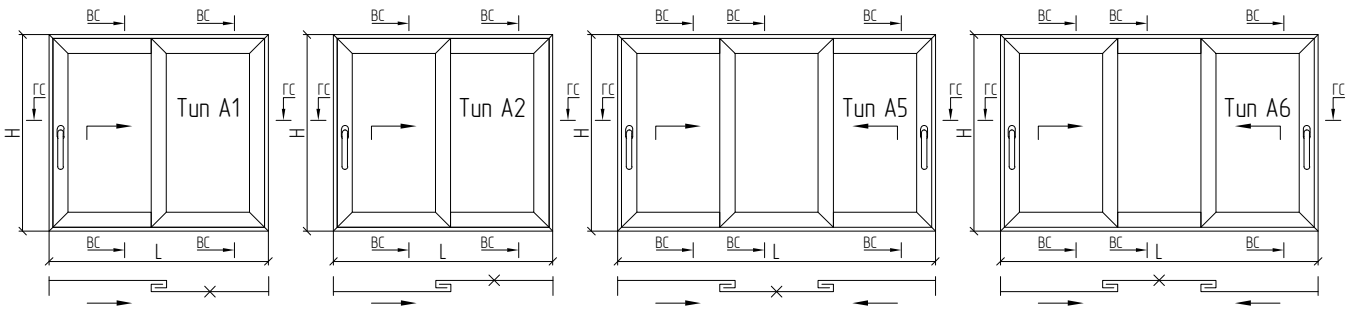

H1/L1≤2,5

Вертикальные сечения

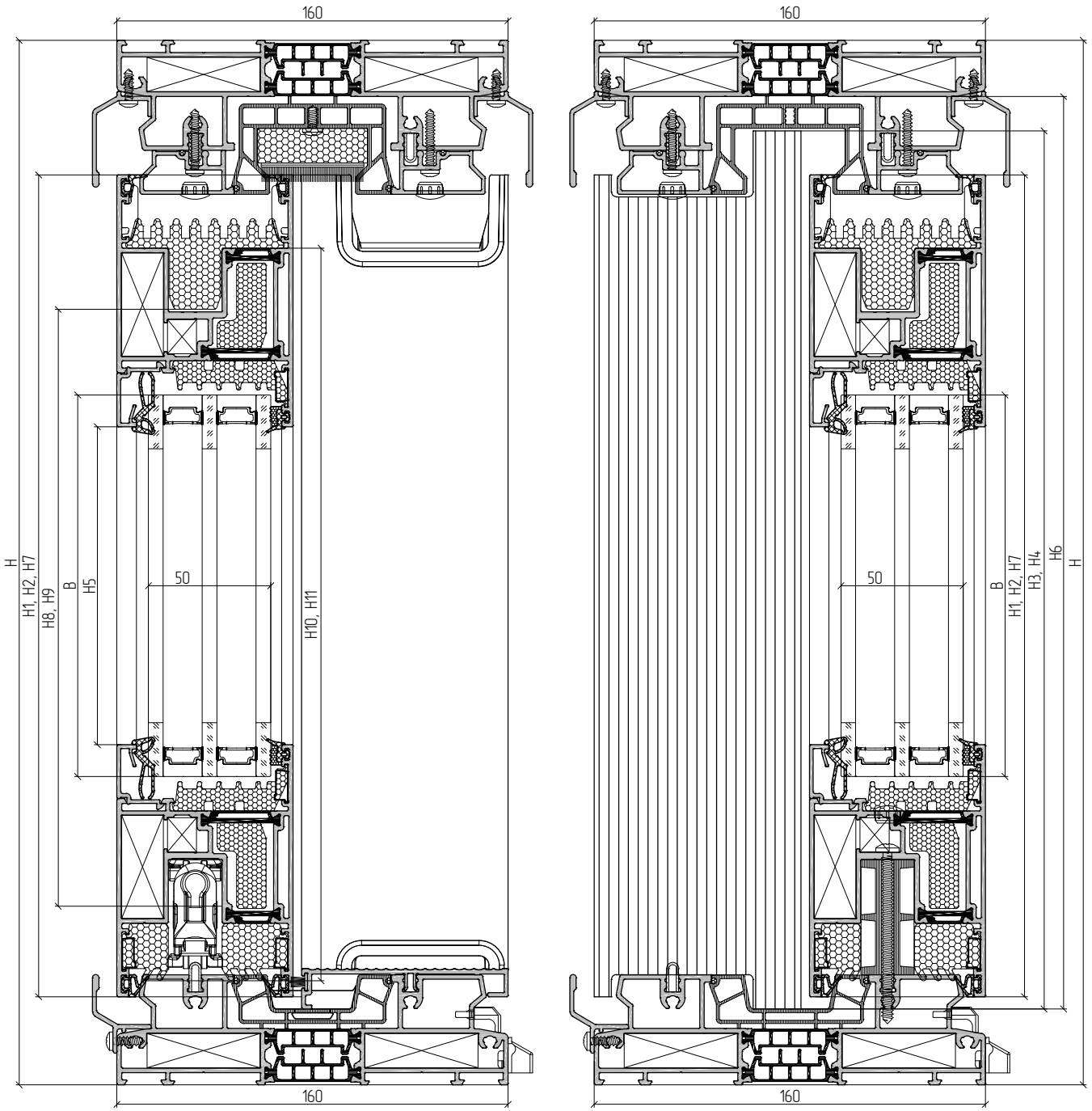

H1/L1≤2,5

Горизонтальные сечения

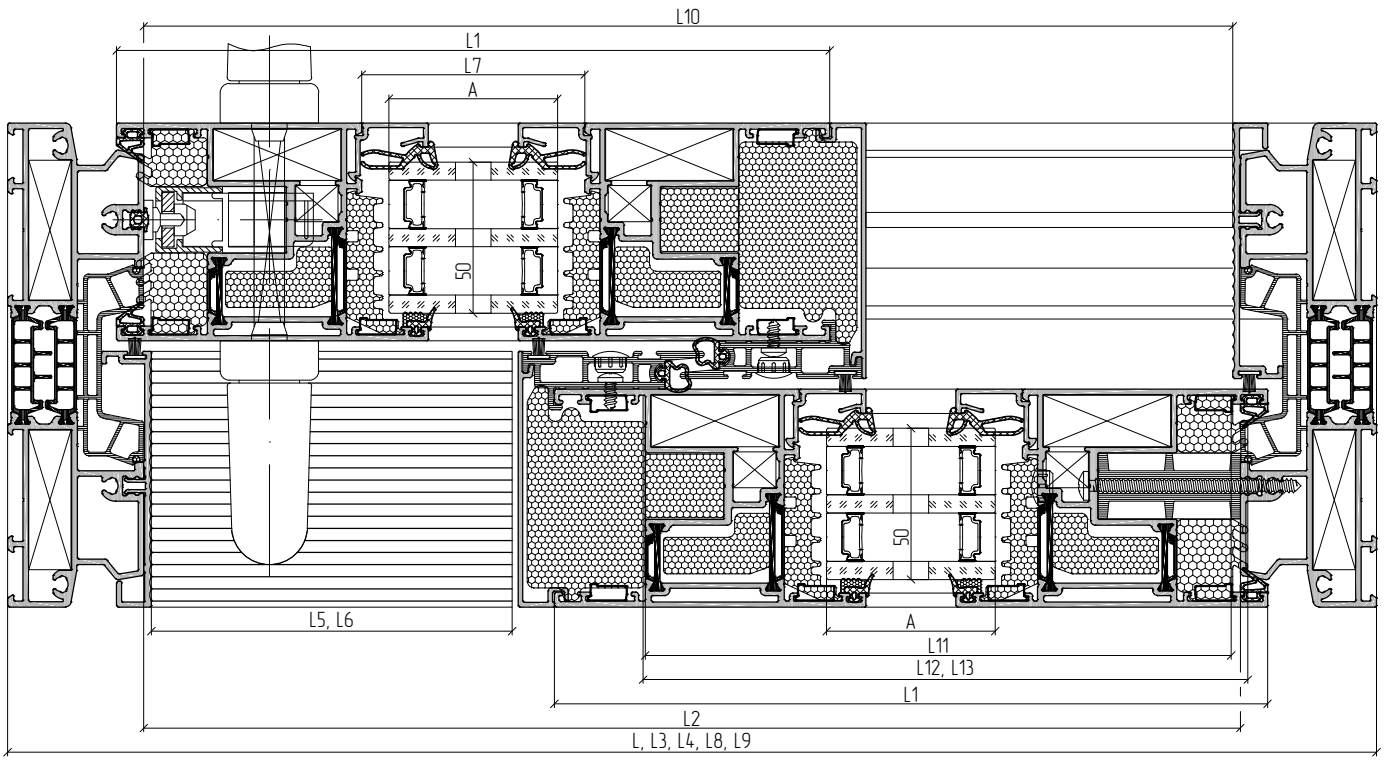

Артикул	Наименование / Эскиз	45°	Тип А1		Тип А2		Тип А5		Тип А6	
			L	1...	L	1...	L	1...	L	1...
Профиль										
АУРС.SL160.0101	Профиль рамы		L	2	L	2	L	2	L	2
			H	2	H	2	H	2	H	2
АУРС.SL160.0202	Профиль створки		L1=L/2+9,5	4	L1=L/2+9,5	4	L1=(L+110)/3	6	L1=(L+110)/3	6
			H1=H–91	4	H1=H–91	4	H1=H–91	6	H1=H–91	6
АУРС.SL160.0801	Профиль притвора		L2=L–90	2	L2=L–90	2	L2=L–90	2	L2=L–90	2
АУРС.SL160.0802	Профиль торцевой		H2=H1	2	H2=H1	2	H2=H1	4	H2=H1	4
АУРС.SL160.0804	Профиль отлива		L3=L	2	L3=L	2	L3=L	2	L3=L	2
АУРС.SL160.0805	Профиль отлива		L4=L	1	L4=L	1	L4=L	1	L4=L	1
АУРС.SL160.0810	Профиль порога		L5=L/2–107	1	–	–	L5=L/3–80	2	–	–
			H3=H–68	1	H3=H–68	1	H3=H–68	2	–	–
АУРС.SL160.0811	Профиль порога		–	–	L6=L/2–107	1	–	–	L6=L/3–80	2
			H4=H–68	1	H4=H–68	1	–	–	H4=H–68	2
АУРС.С48.0602	Профиль штапика		L7=L1–162	4	L7=L1–162	4	L7=L1–162	6	L7=L1–162	6
			H5=H1–206	4	H5=H1–206	4	H5=H1–206	6	H5=H1–206	6
АУРС.SL160.0920	Профиль водоотвода		* L8=L	1	* L8=L	1	* L8=L	1	* L8=L	1
			H6=H–54	2	H6=H–54	2	H6=H–54	2	H6=H–54	2

Артикул	Наименование / Эскиз		Тип А1		Тип А2		Тип А5		Тип А6	
			L	1...	L	1...	L	1...	L	1...
Профиль										
АУРС.SL160.0921	Профиль водоотвода		** L9=L	1	** L9=L	1	** L9=L	1	** L9=L	1
АУРС.SL160.0938	Профиль притвора		H7=H1	2	H7=H1	2	H7=H1	4	H7=H1	4
АУРС.SL160.1950	Профиль несущий		L10=L-93	1	L10=L-93	1	L10=L-90	1	L10=L-90	1
			100	L/350	100	L/350	100	L/350	100	L/350
АУРС.SL160.0911	Вставка теплоизоляционная		L11=L1-42	2	L11=L1-42	2	L11=L1-42	3	L11=L1-42	3
АУРС.SL160.0912	Вставка теплоизоляционная		H8=H1-92	2	H8=H1-92	2	H8=H1-92	4	H8=H1-92	4
PE21x26	Вставка теплоизоляционная		H9=H1-92	2	H9=H1-92	2	H9=H1-92	4	H9=H1-92	4
АУРС.SL160.0960	Вставка теплоизоляционная		L12=L1-36	2	L12=L1-36	2	L12=L1-36	3	L12=L1-36	3
			H10=H1-36	2	H10=H1-36	2	H10=H1-36	3	H10=H1-36	3
АУРС.SL160.0961	Вставка теплоизоляционная		L13=L1-36	2	L13=L1-36	2	L13=L1-36	3	L13=L1-36	3
			H11=H1-36	2	H11=H1-36	2	H11=H1-36	3	H11=H1-36	3
АУРС.W72.0911	Уплотнитель фальца		L14=(A+B)x2-6x100	2	L14=(A+B)x2-6x100	2	L14=(A+B)x2-6x100	3	L14=(A+B)x2-6x100	3

Артикул	Наименование / Эскиз	1...			
		Тип А1	Тип А2	Тип А5	Тип А6
Комплектующие изделия					
АУРС.SL160.0940	Комплект торцевого притвора	2	2	4	4
АУРС.SL160.0941	Комплект торцевого притвора	1	1	2	2
АУРС.SL160.0950	Закладная угловая	8	8	12	12
АУРС.SL160.0950-01	Закладная угловая	8	8	8	8
АУРС.SL160.0951-01	Закладная угловая	8	8	12	12
АУРС.W50.1901	Закладная угловая	24	24	36	36
АУРС.SL160.0905	Фиксатор	4	4	2	2
АУРС.SL160.0928	Заглушка декоративная	L2/250+ H7/150+4	L2/250+ H7/150+4	L2/250+ H7/150+2	L2/250+ H7/150+2
АУРС.SL160.0943	Вставка герметизирующая	2	2	2	2
АУРС.SL160.0945	Вставка герметизирующая	2	2	2	2
АУРС.SL160.0946	Вставка герметизирующая	4	4	4	4
АУРС.SL160.0949	Подкладка опорная	12	12	18	18
100x56x1(3)	Подкладка рихтовочная	12(12)	12(12)	18(18)	18(18)

Артикул	Наименование / Эскиз	1...			
		Тип А1	Тип А2	Тип А5	Тип А6
Комплектующие изделия					
AYPC.SL160.0929	Заглушка водоотвода	L/500	L/500	L/500	L/500
AYPC.C48.0919M-01	Заглушка водоотвода	2	2	2	2
FRK177	Уголок резиновый	8	8	12	12
FRK178	Уголок резиновый	4	4	6	6
FRK178-01	Уголок резиновый	4	4	6	6
FRK179	Уголок резиновый	8	8	12	12
Метизы					
3,9x13-A2 DIN7981	Винт самонарезающий	L3/100	L3/100	L3/100	L3/100
3,9x13-A2 DIN7982	Винт самонарезающий	32	32	40	40
3,9x25-A2 DIN7981	Винт самонарезающий	L2/250	L2/250	L2/250	L2/250
4,2x9,5-A2 DIN7981	Винт самонарезающий	H7/150	H7/150	H7/75	H7/75
4,8x32-A2 DIN7981	Винт самонарезающий	8	8	4	4
4,8x70-A2 DIN7981	Винт самонарезающий	4	4	2	2
5x10 DIN6325D	Штифт	16	16	24	24

Артикул	Наименование / Эскиз	Тип А1		Тип А2		Тип А5		Тип А6	
		L	1...	L	1...	L	1...	L	1...
Уплотнители									
FRK50	Уплотнитель резиновый	H7	2	H7	2	H7	4	H7	4
FRK175	Уплотнитель резиновый	L1x2+H1x2	2	L1x2+H1x2	2	L1x3+H1x2	2	L1x3+H1x2	2
FRK176	Уплотнитель резиновый	L1x2	2	L1x2	2	L1x2	3	L1x2	3
FRK188	Уплотнитель резиновый	H1	1	H1	1	H1	2	H1	2
FRK193	Уплотнитель резиновый	(A+B)x2	2	(A+B)x2	2	(A+B)x2	3	(A+B)x2	3
FRK197	Уплотнитель резиновый	(A+B)x2	2	(A+B)x2	2	(A+B)x2	3	(A+B)x2	3
AYPC.SL160.0948	Шнур уплотнительный	L2x2+H6x4+L8x2+L9x2	1	L2x2+H6x4+L8x2+L9x2	1	L2x2+H6x4+L8x2+L9x2	1	L2x2+H6x4+L8x2+L9x2	1
ISE01	Уплотнитель фетровый	H3+L5+H4+H7x2	1	H3+H4+L6+H7x2	1	H3x2+L5x2+H7x4	1	H4x2+L6x2+H7x4	1

Заполнение							
Тип А1		Тип А2		Тип А5		Тип А6	
A=L1-180; B=H1-180	2	A=L1-180; B=H1-180	2	A=L1-180; B=H1-180	3	A=L1-180; B=H1-180	3

1. При изготовлении конструкций типа А5 и А6 шириной L>6500 мм необходимо установить дополнительно соединители рамные и вставки герметизирующие (см. стр. 08.52).
2. Артикулы профилей штапиков и резиновых уплотнителей подбираются в зависимости от толщины заполнения (см. раздел 05 – Таблица остекления).

* длина профиля AYPC.SL160.0920 указана для расчета необходимого количества. Размеры и схема нарезки приведены на стр. 08.09.

** длина профиля AYPC.SL160.0921 указана для расчета необходимого количества. Размеры и схема нарезки приведены на стр. 08.28.

Пример расчета подъемно-раздвижной конструкции. Тип А4

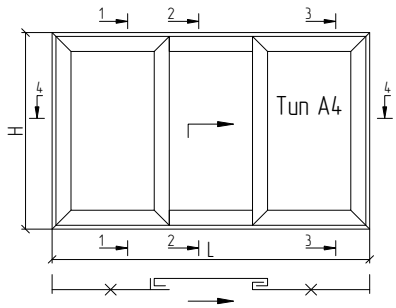

H1/L1≤2,5

1-1

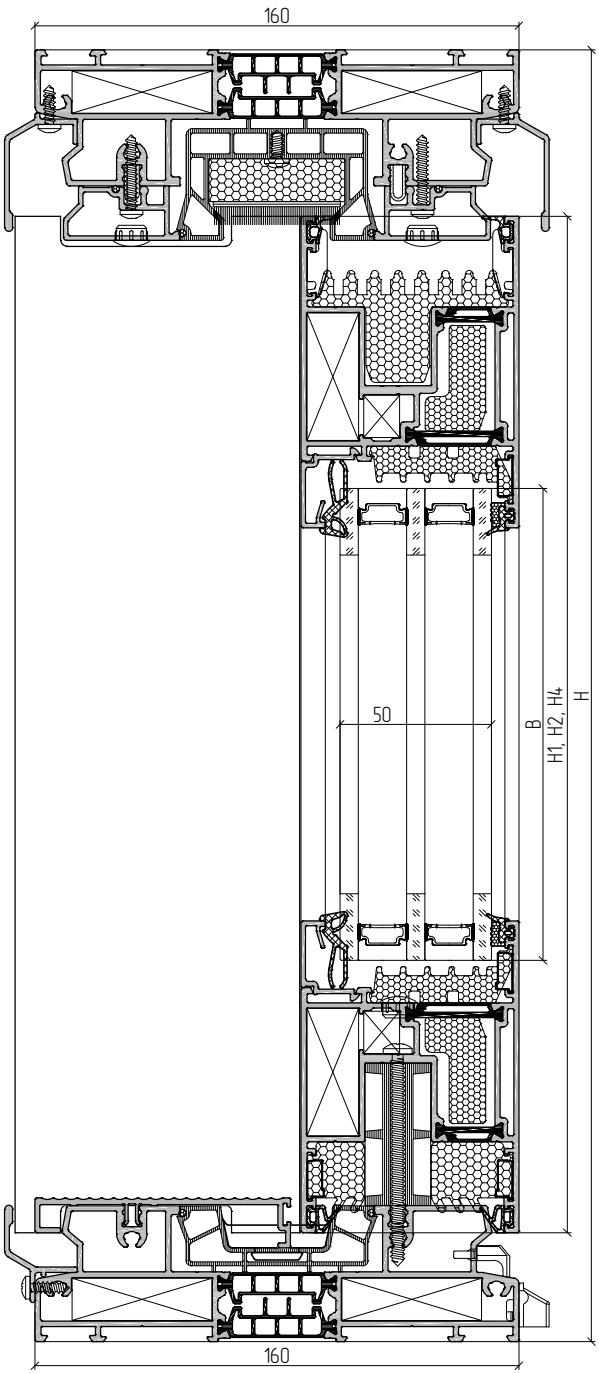

2-2

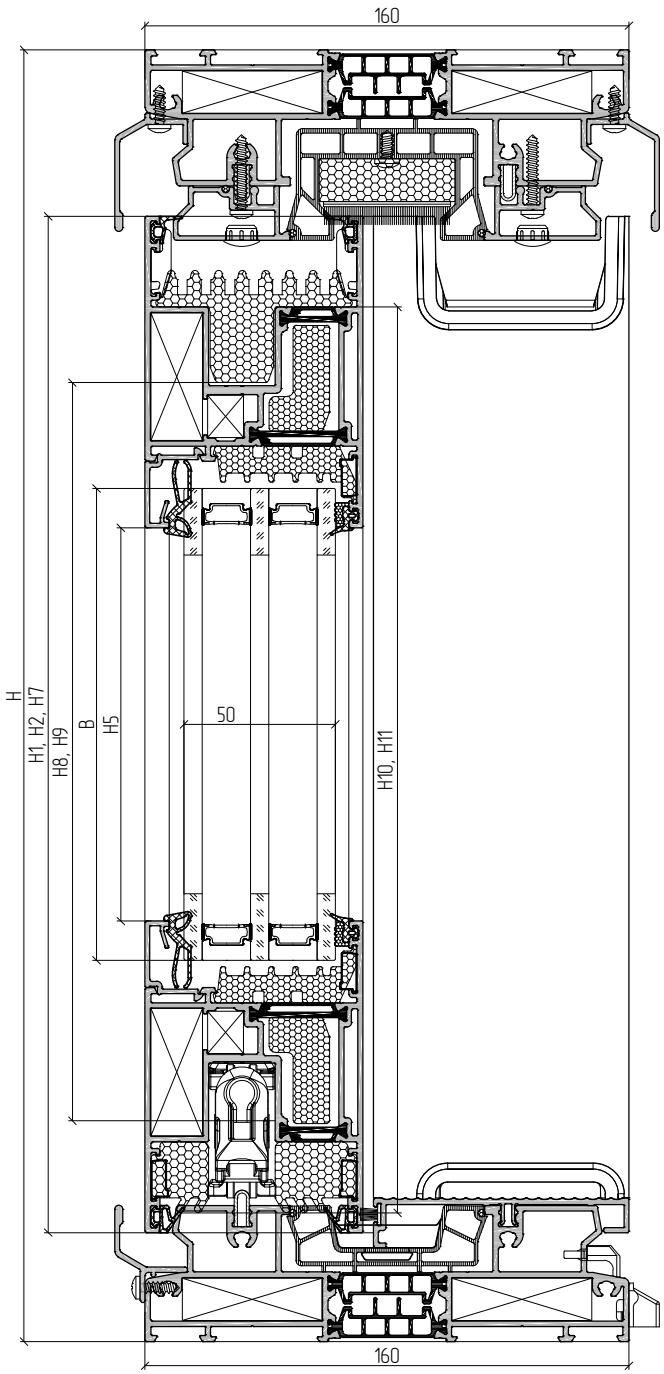

H1/L1≤2,5

3–3

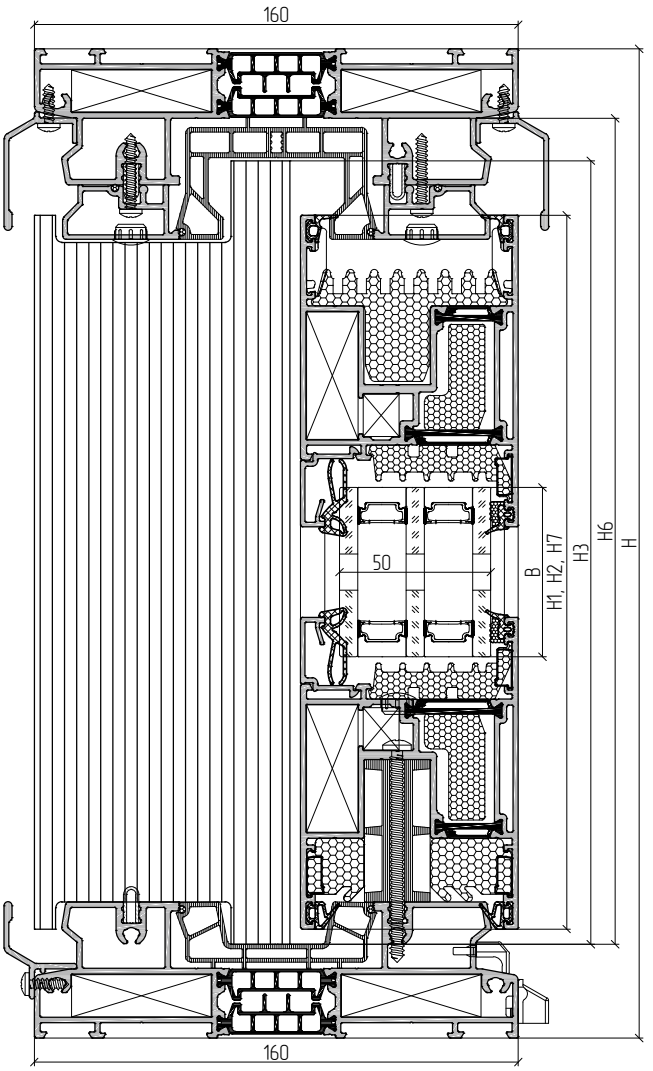
160
50
B
H1, H2, H7
H3
H6
H
160

4–4

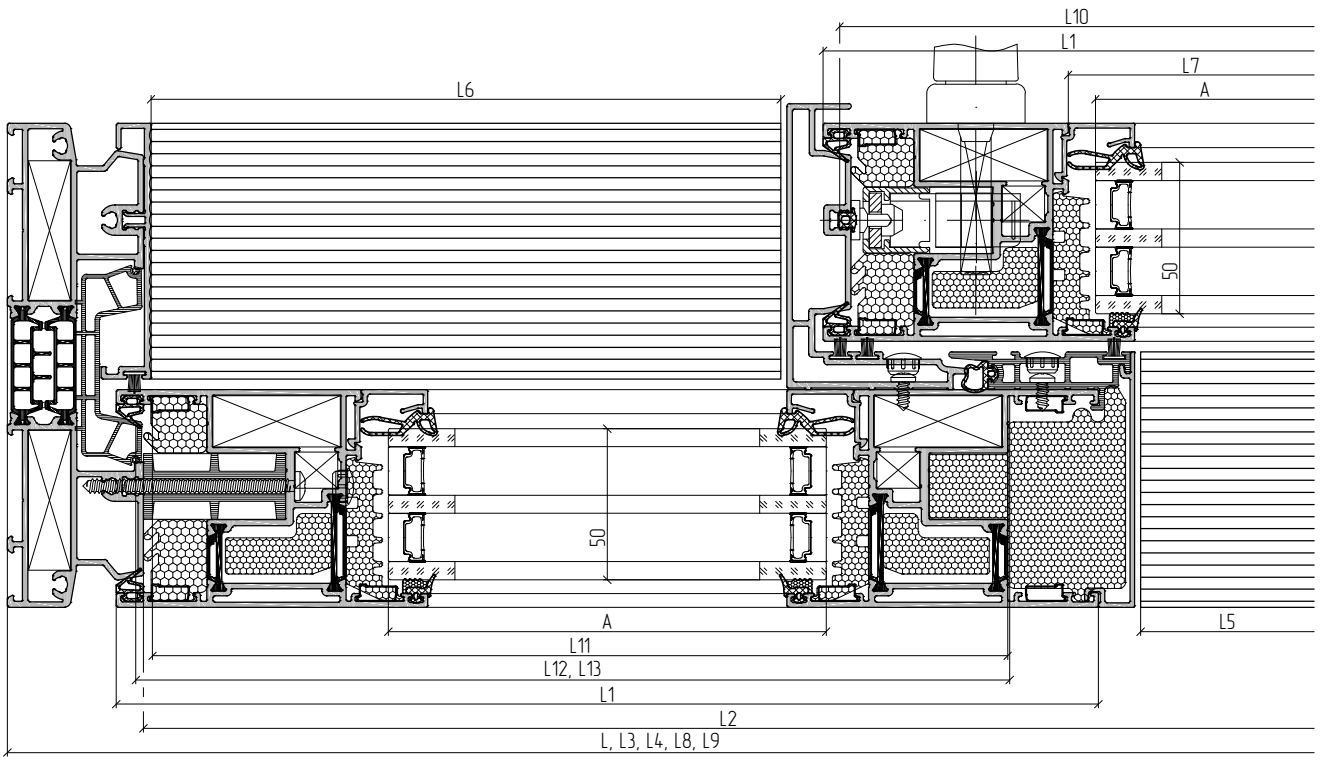
L10
L1
L7
A
L6
50
50
A
L5
L11
L12, L13
L1
L2
L, L3, L4, L8, L9

H1/L1≤2,5

4-4

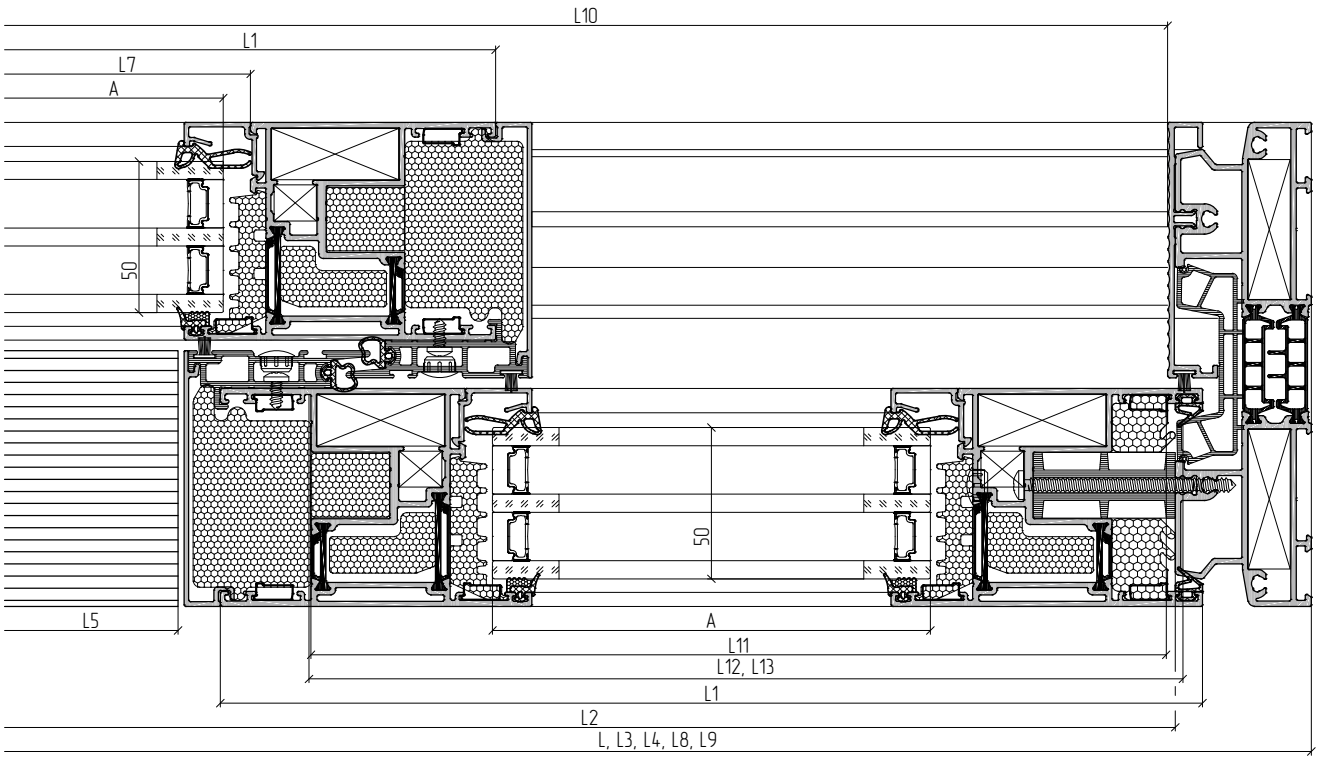

Артикул	Наименование / Эскиз	45°	L	1...
Профиль				
AYPC.SL160.0101	Профиль рамы		L	2
			H	2
AYPC.SL160.0202	Профиль створки		L1=(L+110)/3	6
			H1=H-91	6
AYPC.SL160.0801	Профиль притвора		L2=L-90	2
AYPC.SL160.0802	Профиль торцевой		H2=H1	3
AYPC.SL160.0804	Профиль отлива		L3=L	2
AYPC.SL160.0805	Профиль отлива		L4=L	1
AYPC.SL160.0810	Профиль порога		L5=L/3-173	1
AYPC.SL160.0811	Профиль порога		L6=L/3-80	1
			H3=H-68	2
AYPC.SL160.0813	Профиль притвора		H4=H1	1
AYPC.C48.0602	Профиль штапика		L7=L1-162	6
			H5=H1-206	6
AYPC.SL160.0920	Профиль водоотвода		* L8=L	1
			H6=H-54	2
AYPC.SL160.0921	Профиль водоотвода		** L9=L	1

Артикул	Наименование / Эскиз	45°	L	1...
Профиль				
AYPC.SL160.0938	Профиль притвора		H7=H1	3
AYPC.SL160.1950	Профиль несущий		L10=2L/3-35	1
			100	L/350
AYPC.SL160.0911	Вставка теплоизоляционная		L11=L1-42	3
AYPC.SL160.0912	Вставка теплоизоляционная		H8=H1-92	3
PE21x26	Вставка теплоизоляционная		H9=H1-92	3
AYPC.SL160.0960	Вставка теплоизоляционная		L12=L1-36	3
			H10=H1-36	3
AYPC.SL160.0961	Вставка теплоизоляционная		L13=L1-36	3
			H11=H1-36	3
AYPC.W72.0911	Уплотнитель фальца		L14=(A+B)x2-6x100	3

Артикул	Наименование	Эскиз	1...
Комплектующие изделия			
AYPC.SL160.0940	Комплект торцевого притвора	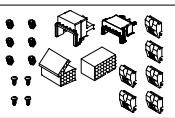	3
AYPC.SL160.0941	Комплект торцевого притвора	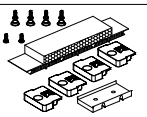	2
AYPC.SL160.0950	Закладная угловая		12
AYPC.SL160.0950-01	Закладная угловая		8
AYPC.SL160.0951-01	Закладная угловая		12
AYPC.W50.1901	Закладная угловая		36
AYPC.SL160.0905	Фиксатор		8
AYPC.SL160.0928	Заглушка декоративная		L2/250+ H7/75+8
AYPC.SL160.0943	Вставка герметизирующая		2
AYPC.SL160.0945	Вставка герметизирующая		2
AYPC.SL160.0946	Вставка герметизирующая		4
AYPC.SL160.0949	Подкладка опорная		18
100x56x1(3)	Подкладка рихтовочная		18(18)
AYPC.SL160.0929	Заглушка водоотвода		L/500
AYPC.C48.0919M-01	Заглушка водоотвода		2
FRK177	Уголок резиновый		12
FRK178	Уголок резиновый		6
FRK178-01	Уголок резиновый		6
FRK179	Уголок резиновый		12
Метизы			
3,9x13-A2 DIN7981	Винт самонарезающий		L3/100
3,9x13-A2 DIN7982	Винт самонарезающий		40
3,9x25-A2 DIN7981	Винт самонарезающий		L2/250
4,2x9,5-A2 DIN7981	Винт самонарезающий		H7/75
4,8x32-A2 DIN7981	Винт самонарезающий		16
4,8x70-A2 DIN7981	Винт самонарезающий		8
5x10 DIN6325D	Штифт		24

Артикул	Наименование	Эскиз	L	1...
Уплотнители				
FRK50	Уплотнитель резиновый		H7	3
FRK175	Уплотнитель резиновый		L1x2+H1x2	3
FRK176	Уплотнитель резиновый		L1x2	3
FRK188	Уплотнитель резиновый		H1	1
FRK193	Уплотнитель резиновый		(A+B)x2	3
FRK197	Уплотнитель резиновый		(A+B)x2	3
AYPC.SL160.0948	Шнур уплотнительный		L2x2+H6x4+L8x2+L9x2	1
ISE01	Уплотнитель фетровый		H3x2+H4x2+L5+L6+H7x3	1

Заполнение	
A=L1-180, B=H1-180	3



1. При изготовлении конструкции типа А4 шириной L>6500 мм необходимо установить дополнительно соединители рамные и вставки герметизирующие (см. стр. 08.52).
2. Артикулы профилей штапиков и резиновых уплотнителей подбираются в зависимости от толщины заполнения (см. раздел 05 – Таблица остекления).

* длина профиля AYPC.SL160.0920 указана для расчета необходимого количества. Размеры и схема нарезки приведены на стр. 08.09.

** длина профиля AYPC.SL160.0921 указана для расчета необходимого количества. Размеры и схема нарезки приведены на стр. 08.28.

Пример расчета подъемно-раздвижной конструкции. Типы А7, А8

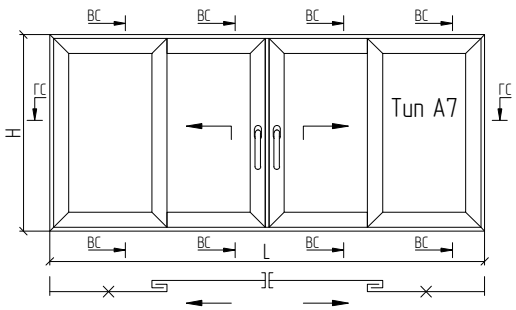

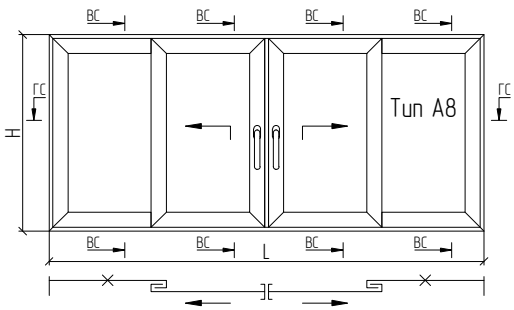

H1/L1≤2,5

Вертикальные сечения

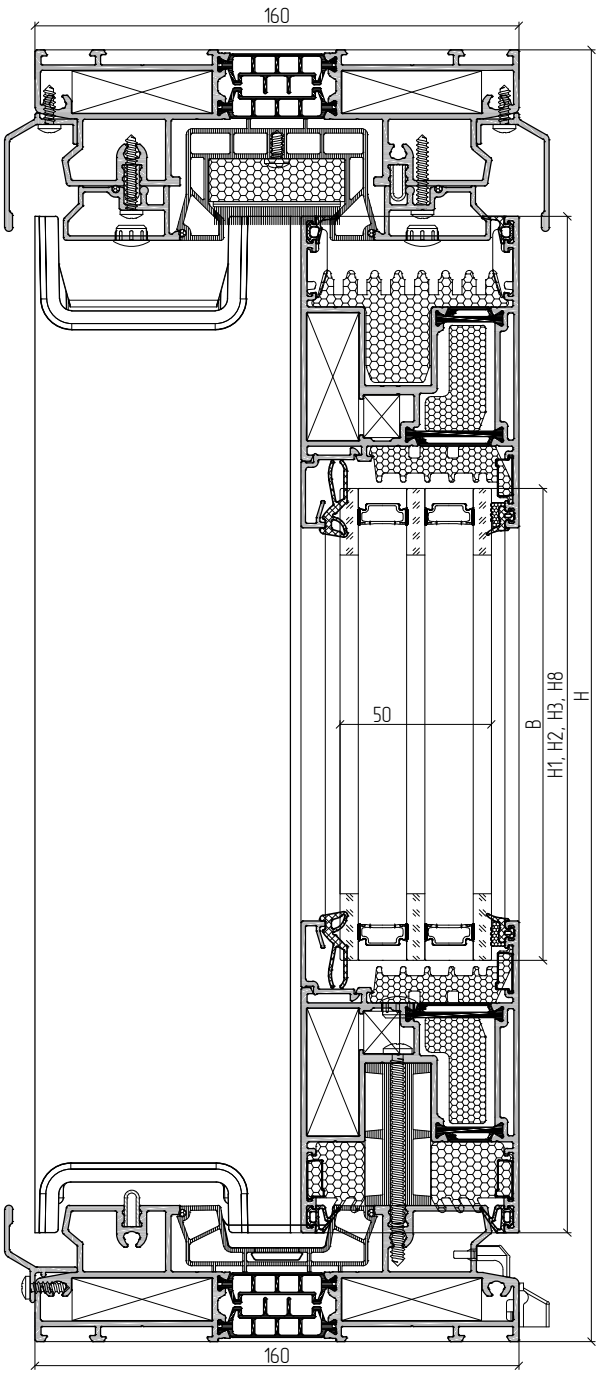

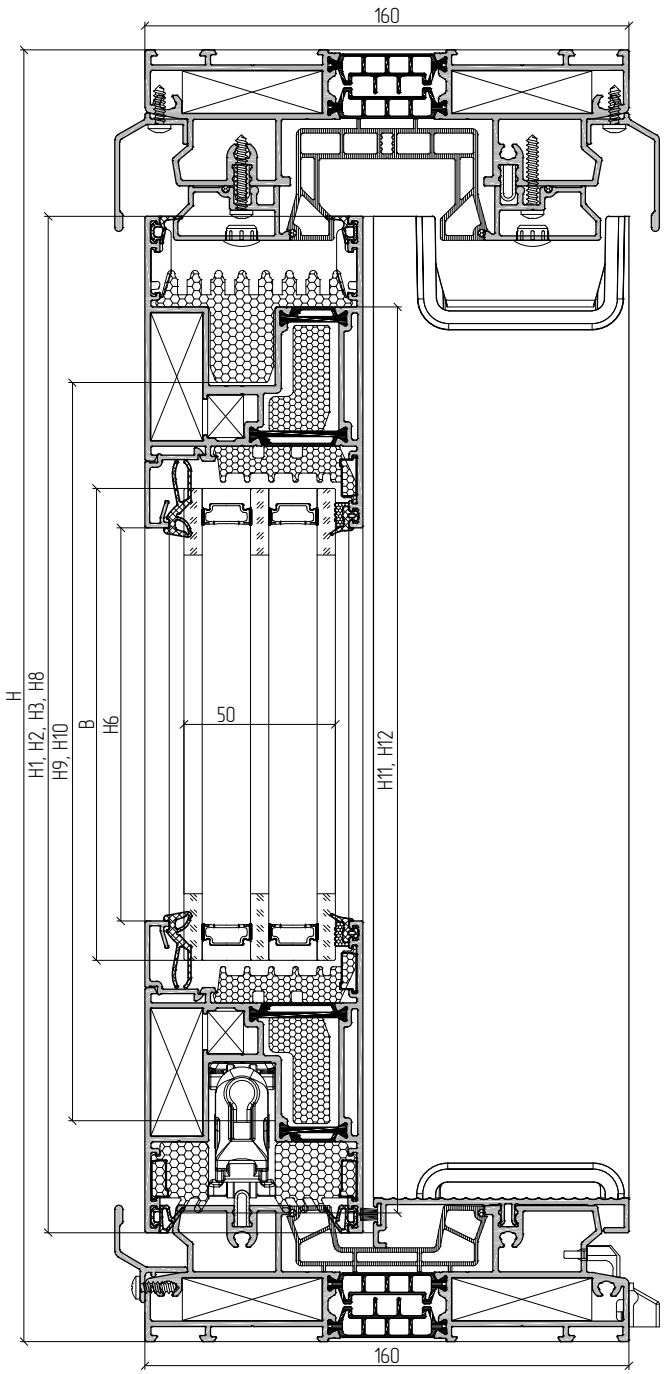

H1/L1≤2,5

Вертикальные сечения

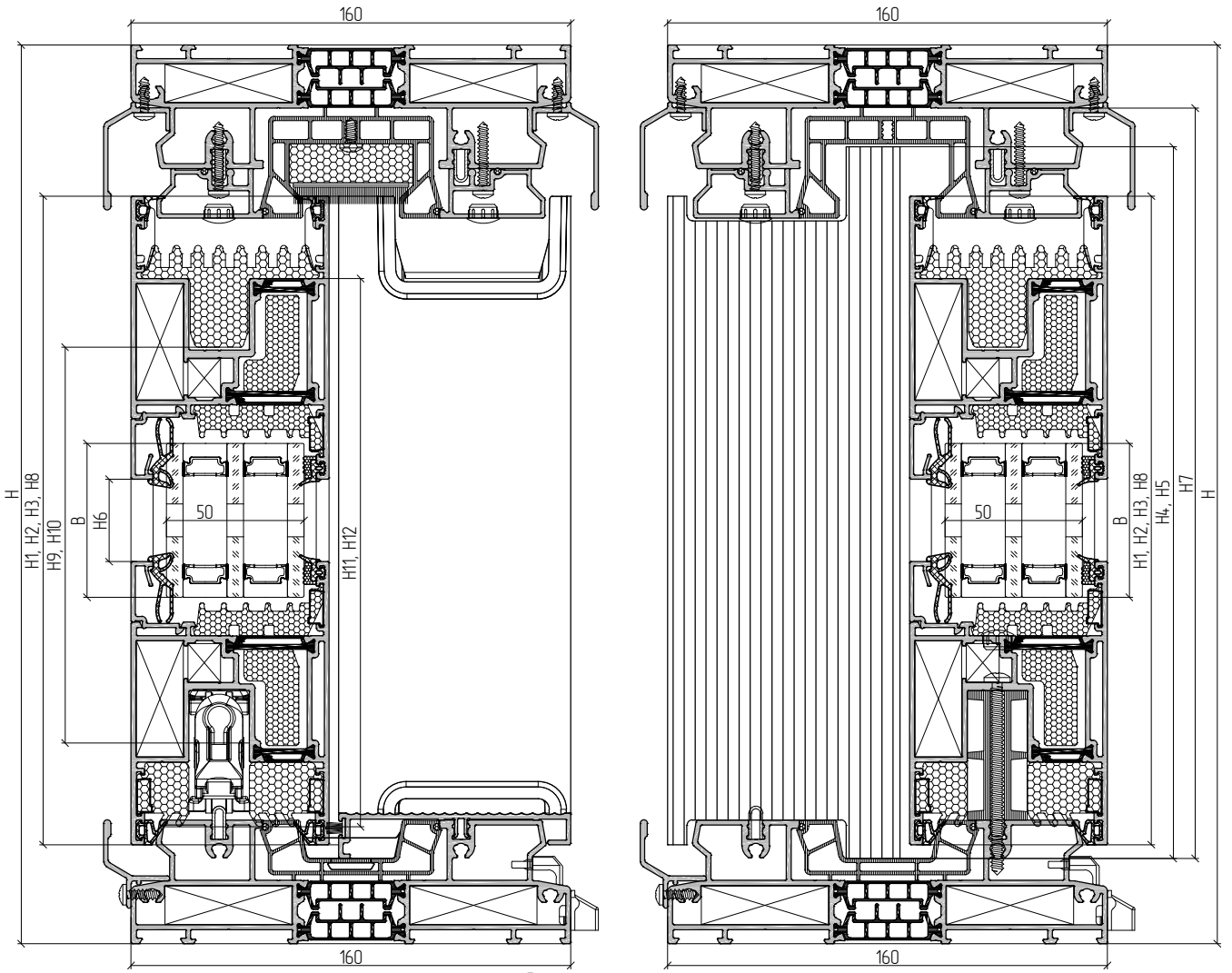

Горизонтальные сечения

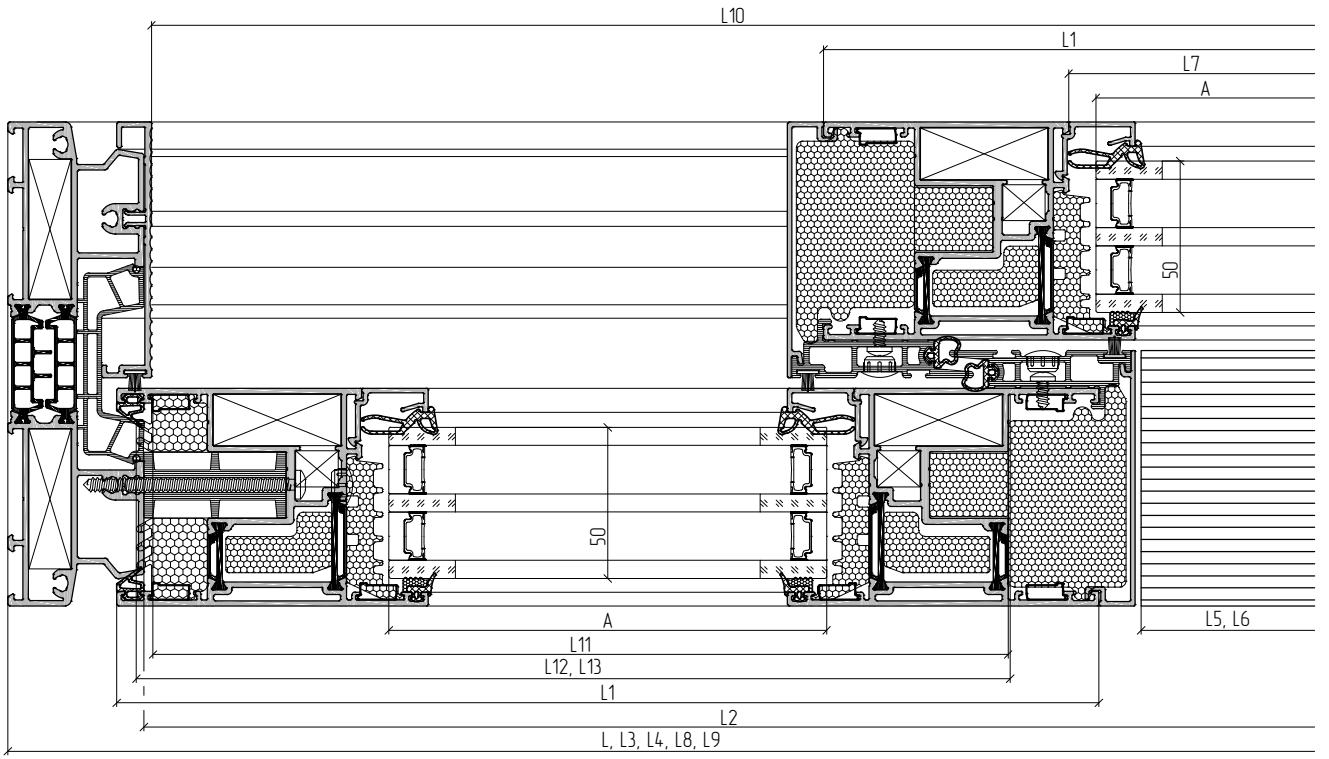

H1/L1≤2,5

Горизонтальные сечения

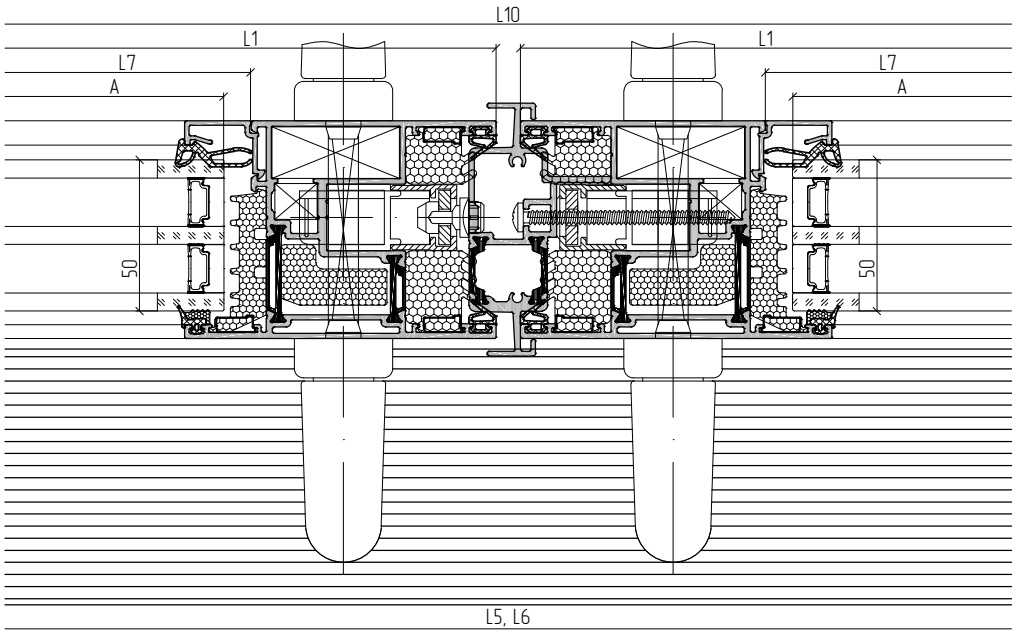

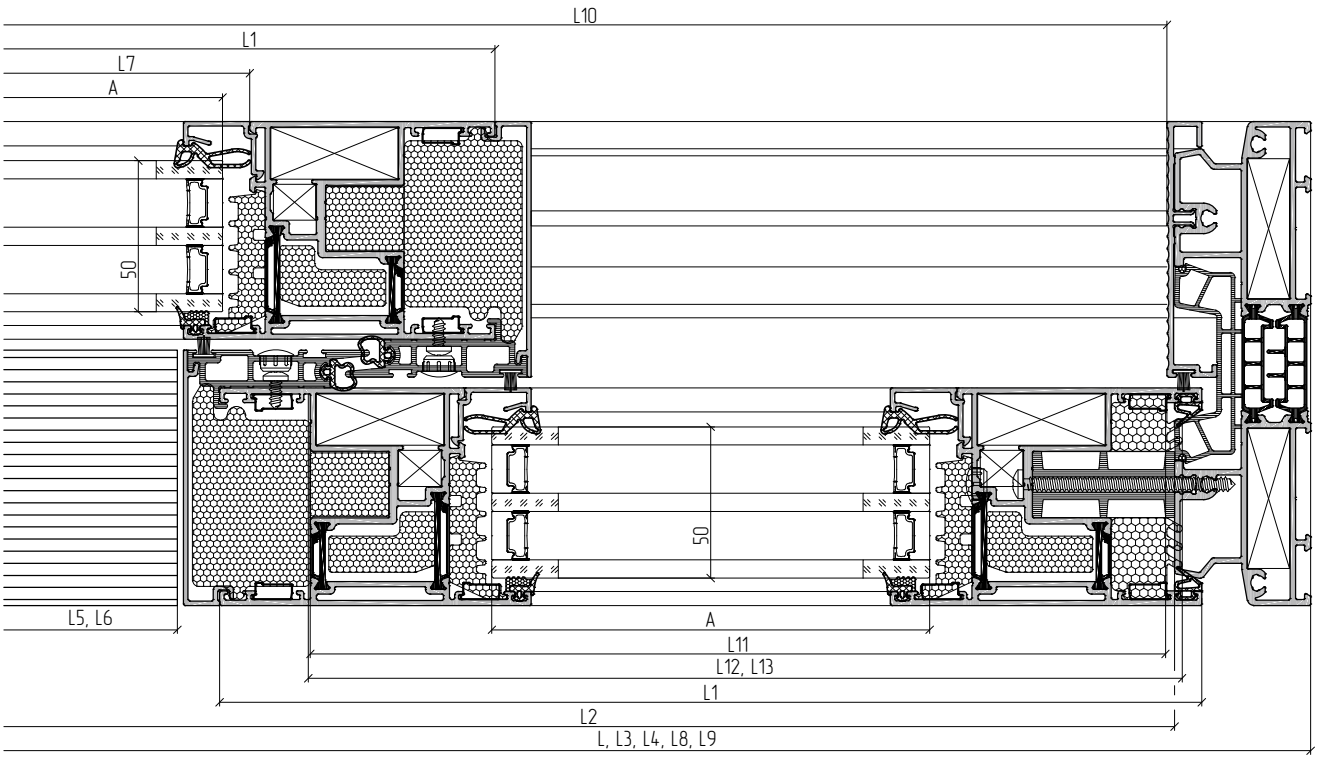

Артикул	Наименование / Эскиз		Тип А7		Тип А8	
			L	1...	L	1...
Профиль						
АУРС.SL160.0101	Профиль рамы		L	2	L	2
			H	2	H	2
АУРС.SL160.0202	Профиль створки		L1=(L+102)/4	8	L1=(L+102)/4	8
			H1=H-91	8	H1=H-91	8
АУРС.SL160.0504	Профиль штульпа		H2=H1	1	H2=H1	1
АУРС.SL160.0801	Профиль притвора		L2=L-90	2	L2=L-90	2
АУРС.SL160.0802	Профиль торцевой		H3=H1	4	H3=H1	4
АУРС.SL160.0804	Профиль отлива		L3=L	2	L3=L	2
АУРС.SL160.0805	Профиль отлива		L4=L	1	L4=L	1
АУРС.SL160.0810	Профиль порога		L5=L/2-151	1	-	-
			-	-	H4=H-68	2
АУРС.SL160.0811	Профиль порога		-	-	L6=L/2-151	1
			H5=H-68	2	-	-
АУРС.С48.0602	Профиль штапика		L7=L1-162	8	L7=L1-162	8
			H6=H1-206	8	H6=H1-206	8
АУРС.SL160.0920	Профиль водоотвода		* L8=L	1	* L8=L	1
			H7=H-54	2	H7=H-54	2
АУРС.SL160.0921	Профиль водоотвода		** L9=L	1	** L9=L	1
АУРС.SL160.0938	Профиль притвора		H8=H1	4	H8=H1	4
АУРС.SL160.1950	Профиль несущий		L10=L-95	1	L10=L-95	1
			100	L/350	100	L/350
АУРС.SL160.0911	Вставка теплоизоляционная		L11=L1-42	4	L11=L1-42	4
АУРС.SL160.0912	Вставка теплоизоляционная		H9=H1-92	4	H9=H1-92	4
РЕ21х26	Вставка теплоизоляционная		H10=H1-92	4	H10=H1-92	4
АУРС.SL160.0960	Вставка теплоизоляционная		L12=L1-36	4	L12=L1-36	4
			H11=H1-36	4	H11=H1-36	4
АУРС.SL160.0961	Вставка теплоизоляционная		L13=L1-36	4	L13=L1-36	4
			H12=H1-36	4	H12=H1-36	4
АУРС.W72.0911	Уплотнитель фальца		L14=(A+B)x2-6x100	4	L14=(A+B)x2-6x100	4

Артикул	Наименование / Эскиз	1... Тип А7	1... Тип А8
Комплектующие изделия			
AYPC.SL160.0940	Комплект торцевого притвора 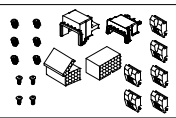	4	4
AYPC.SL160.0941	Комплект торцевого притвора 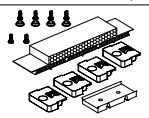	2	2
AYPC.SL160.0950	Закладная угловая 	16	16
AYPC.SL160.0950-01	Закладная угловая 	8	8
AYPC.SL160.0951-01	Закладная угловая 	16	16
AYPC.W50.1901	Закладная угловая 	48	48
AYPC.SL160.0905	Фиксатор 	8	8
AYPC.SL160.0928	Заглушка декоративная	L2/250+ H2/450+ H8/75+8	L2/250+ H2/450+ H8/75+8
AYPC.SL160.0933	Заглушка штульповая 	2	2
AYPC.SL160.0943	Вставка герметизирующая 	2	2
AYPC.SL160.0945	Вставка герметизирующая 	2	2
AYPC.SL160.0946	Вставка герметизирующая 	4	4
AYPC.SL160.0949	Подкладка опорная	24	24

Артикул	Наименование / Эскиз	1... Тип А7	1... Тип А8
Комплектующие изделия			
100x56x1(3)	Подкладка рихтовочная 	24(24)	24(24)
AYPC.SL160.0929	Заглушка водоотвода 	L/500	L/500
AYPC.C48.0919M-01	Заглушка водоотвода 	2	2
FRK177	Уголок резиновый 	16	16
FRK178	Уголок резиновый 	8	8
FRK178-01	Уголок резиновый 	8	8
FRK179	Уголок резиновый 	16	16
Метизы			
3,9x13-A2 DIN7981	Винт самонарезающий 	L3/100	L3/100
3,9x13-A2 DIN7982	Винт самонарезающий 	52	52
3,9x25-A2 DIN7981	Винт самонарезающий	L2/250	L2/250
4,2x9,5-A2 DIN7981	Винт самонарезающий	H8/75	H8/75
4,8x32-A2 DIN7981	Винт самонарезающий	16	16
4,8x70-A2 DIN7981	Винт самонарезающий 	H2/450+8	H2/450+8
5x10 DIN6325D	Штифт 	32	32

Артикул	Наименование / Эскиз	Тип А7 L	Тип А7 1...	Тип А8 L	Тип А8 1...
Уплотнители					
FRK50	Уплотнитель резиновый 	H7	4	H7	4
FRK175	Уплотнитель резиновый 	L1x2+H1x2	4	L1x2+H1x2	4
FRK176	Уплотнитель резиновый 	L1x2	4	L1x2	4
FRK193	Уплотнитель резиновый 	(A+B)x2	4	(A+B)x2	4
FRK197	Уплотнитель резиновый 	(A+B)x2	4	(A+B)x2	4
AYPC.SL160.0948	Шнур уплотнительный 	L2x2+H7x4+L8x2+L9x2	1	L2x2+H7x4+L8x2+L9x2	1
ISE01	Уплотнитель фетровый 	L5+H5x2+H8x4	1	H4x2+L6+H8x4	1

Заполнение			
Тип А7		Тип А8	
A=L1-180; B=H1-180	4	A=L1-180; B=H1-180	4

1. При изготовлении конструкций типа А7 и А8 шириной L>6500 мм необходимо установить дополнительно соединители рамные и вставки герметизирующие (см. стр. 08.52).
2. Артикулы профилей штапиков и резиновых уплотнителей подбираются в зависимости от толщины заполнения (см. раздел 05 – Таблица остекления).

* длина профиля AYPC.SL160.0920 указана для расчета необходимого количества. Размеры и схема нарезки приведены на стр. 08.09.

** длина профиля AYPC.SL160.0921 указана для расчета необходимого количества. Размеры и схема нарезки приведены на стр. 08.28.

Пример расчета подъемно-раздвижной конструкции. Тип А3

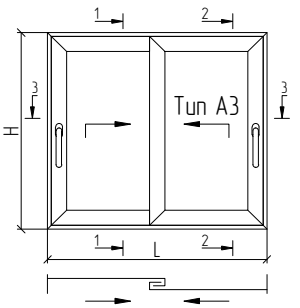

H1/L1≤2,5

1-1

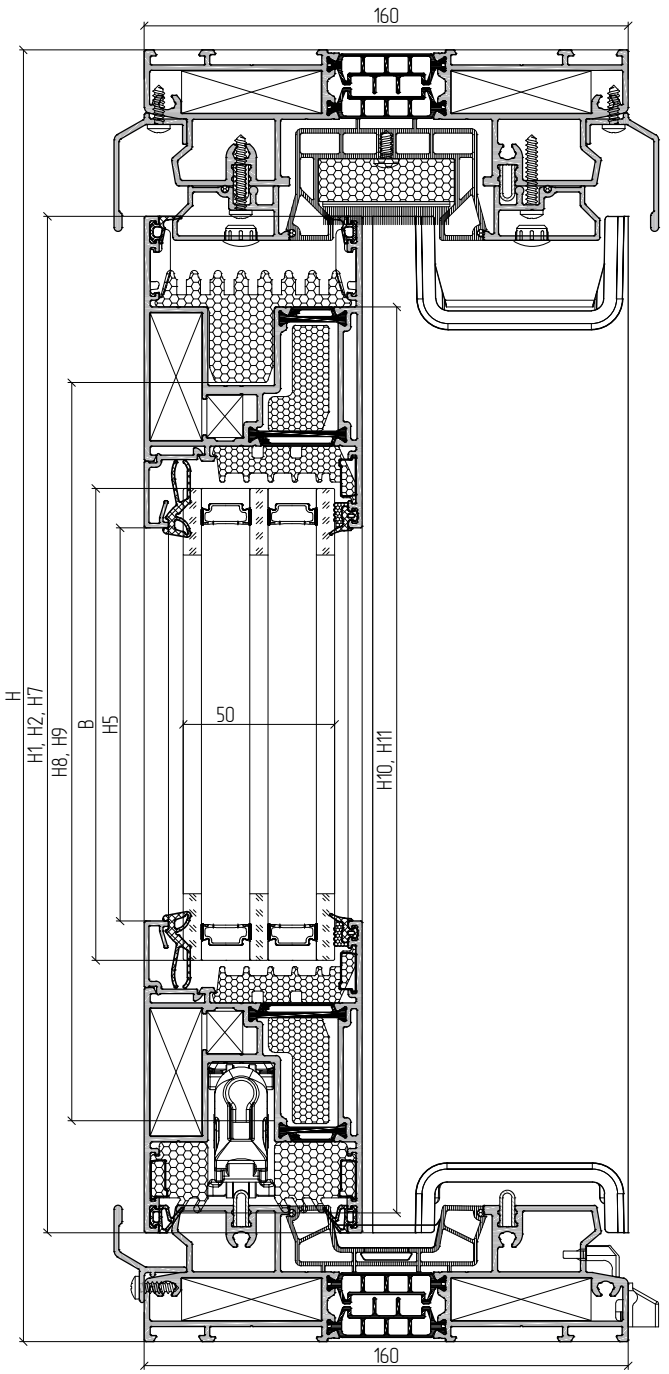

2-2

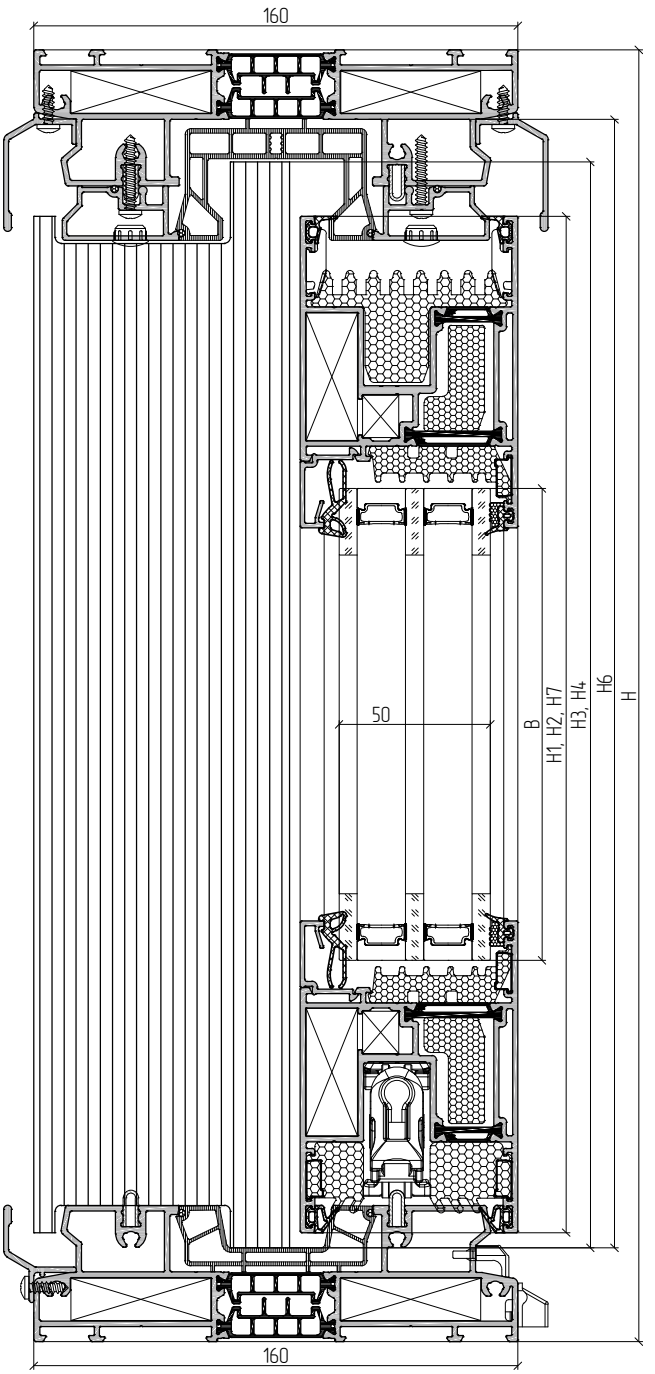

H1/L1≤2,5

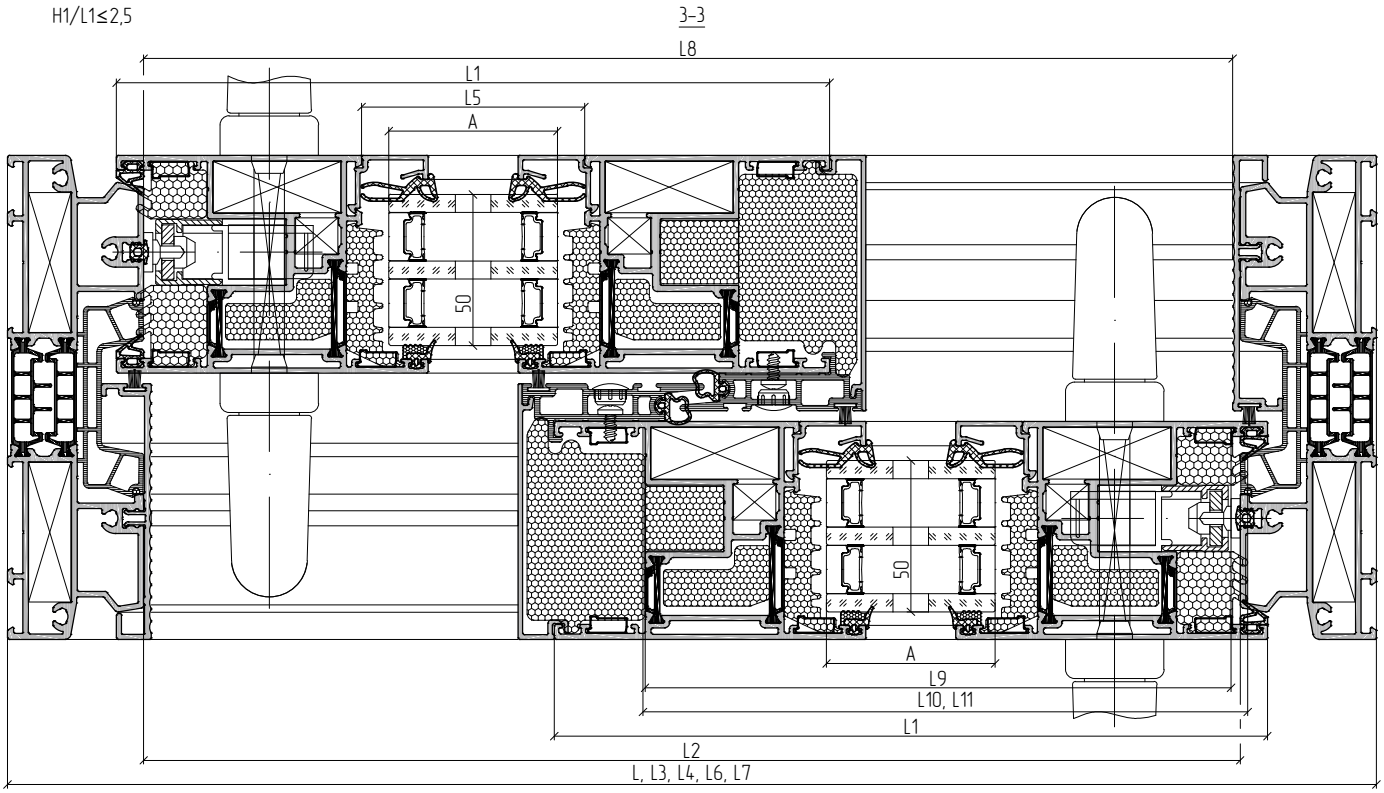

Артикул	Наименование / Эскиз	45°	L	1...
Профиль				
AYPC.SL160.0101	Профиль рамы		L	2
			H	2
AYPC.SL160.0202	Профиль створки		L1=L/2+9,5	4
			H1=H-91	4
AYPC.SL160.0801	Профиль притвора		L2=L-90	2
AYPC.SL160.0802	Профиль торцевой		H2=H1	2
AYPC.SL160.0804	Профиль отлива		L3=L	2
AYPC.SL160.0805	Профиль отлива		L4=L	1
AYPC.SL160.0810	Профиль порога		H3=H-68	1
AYPC.SL160.0811	Профиль порога		H4=H-68	1
AYPC.C48.0602	Профиль штапика		L5=L1-162	4
			H5=H1-206	4
AYPC.SL160.0920	Профиль водоотвода		* L6=L	1
			H6=H-54	2
AYPC.SL160.0921	Профиль водоотвода		** L7=L	1
AYPC.SL160.0938	Профиль притвора		H7=H1	2

Артикул	Наименование / Эскиз	45°	L	1...
Профиль				
AYPC.SL160.1950	Профиль несущий		L8=L-93	2
			100	L/350
AYPC.SL160.0911	Вставка теплоизоляционная		L9=L1-42	2
AYPC.SL160.0912	Вставка теплоизоляционная		H8=H1-92	2
PE21x26	Вставка теплоизоляционная		H9=H1-92	2
AYPC.SL160.0960	Вставка теплоизоляционная		L10=L1-36	2
			H10=H1-36	2
AYPC.SL160.0961	Вставка теплоизоляционная		L11=L1-36	2
			H11=H1-36	2
AYPC.W72.0911	Уплотнитель фальца		L12=(A+B)x2-6x100	2

Артикул	Наименование	Эскиз	1...
Комплектующие изделия			
AYPC.SL160.0940	Комплект торцевого притвора	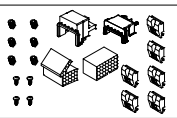	2
AYPC.SL160.0941	Комплект торцевого притвора	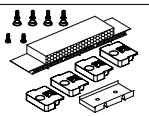	1
AYPC.SL160.0950	Закладная угловая		8
AYPC.SL160.0950-01	Закладная угловая		8
AYPC.SL160.0951-01	Закладная угловая		8
AYPC.W50.1901	Закладная угловая		24
AYPC.SL160.0928	Заглушка декоративная		L2/250+ H7/150
AYPC.SL160.0943	Вставка герметизирующая		2
AYPC.SL160.0945	Вставка герметизирующая		2
AYPC.SL160.0946	Вставка герметизирующая		4
AYPC.SL160.0949	Подкладка опорная		12
100x56x1(3)	Подкладка рихтовочная		12(12)
AYPC.SL160.0929	Заглушка водоотвода		L/500
AYPC.C48.0919M-01	Заглушка водоотвода		L/500
FRK177	Уголок резиновый		8
FRK178	Уголок резиновый		4
FRK178-01	Уголок резиновый		4
FRK179	Уголок резиновый		8
Метизы			
3,9x13-A2 DIN7981	Винт самонарезающий		L3/100
3,9x13-A2 DIN7982	Винт самонарезающий		32
3,9x25-A2 DIN7981	Винт самонарезающий		L2/250
4,2x9,5-A2 DIN7981	Винт самонарезающий		H7/150
5x10 DIN6325D	Штифт		16

Артикул	Наименование	Эскиз	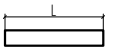	1...
Уплотнители				
FRK50	Уплотнитель резиновый		H7	2
FRK175	Уплотнитель резиновый		L1x2+H1x2	2
FRK176	Уплотнитель резиновый		L1x2	2
FRK188	Уплотнитель резиновый		H1	2
FRK193	Уплотнитель резиновый		(A+B)x2	2
FRK197	Уплотнитель резиновый		(A+B)x2	2
AYPC.SL160.0948	Шнур уплотнительный		L2x2+L6x2+H6x4+L7x2	1
ISE01	Уплотнитель фетровый		H3+H4+H7x2	1

Заполнение	
A=L1-180, B=H1-180	2

1. Артикулы профилей штапиков и резиновых уплотнителей подбираются в зависимости от толщины заполнения (см. раздел 05 – Таблица остекления).
* длина профиля AYPC.SL160.0920 указана для расчета необходимого количества. Размеры и схема нарезки приведены на стр. 08.09.
** длина профиля AYPC.SL160.0921 указана для расчета необходимого количества. Размеры и схема нарезки приведены на стр. 08.28.

Пример расчета подъемно-раздвижной конструкции. Типы А9, А10

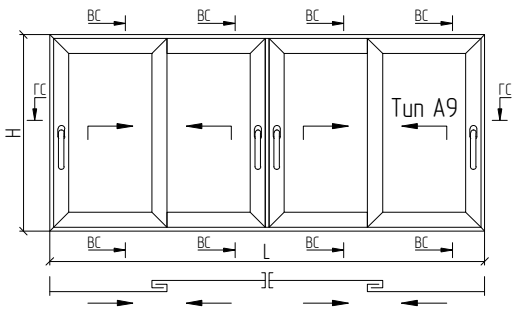

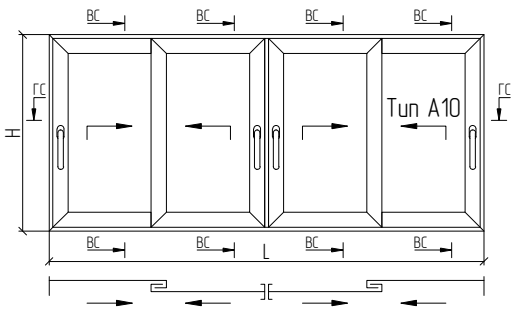

H1/L1≤2,5

Вертикальные сечения

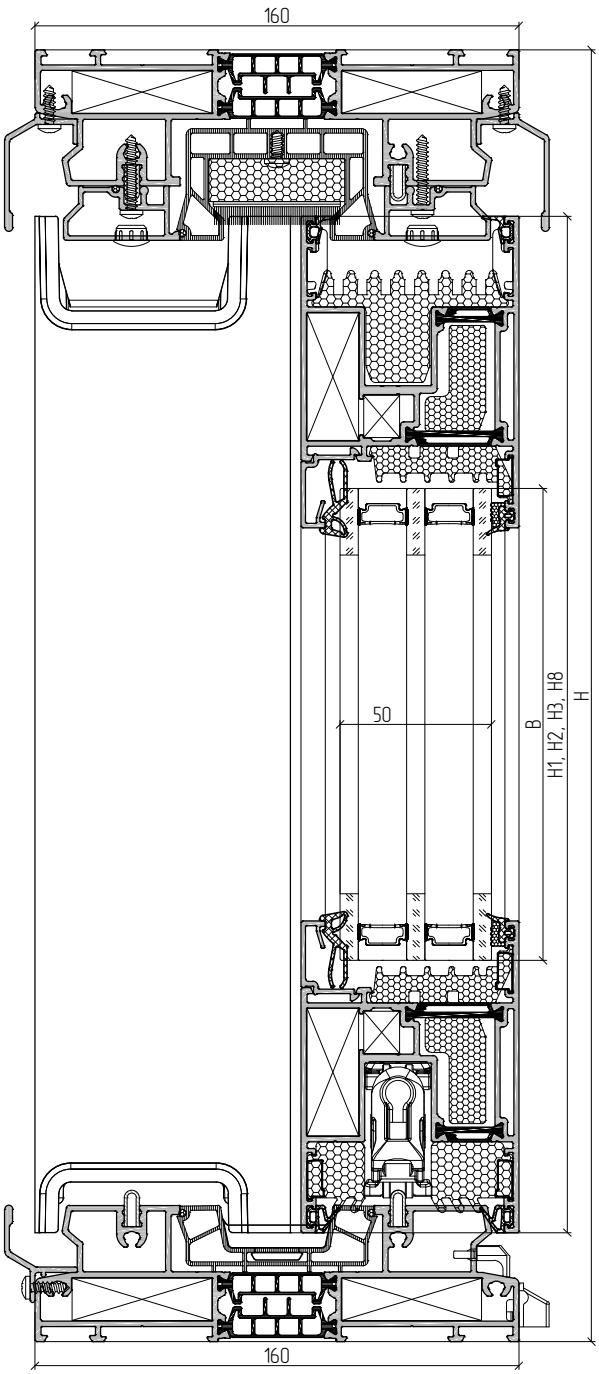

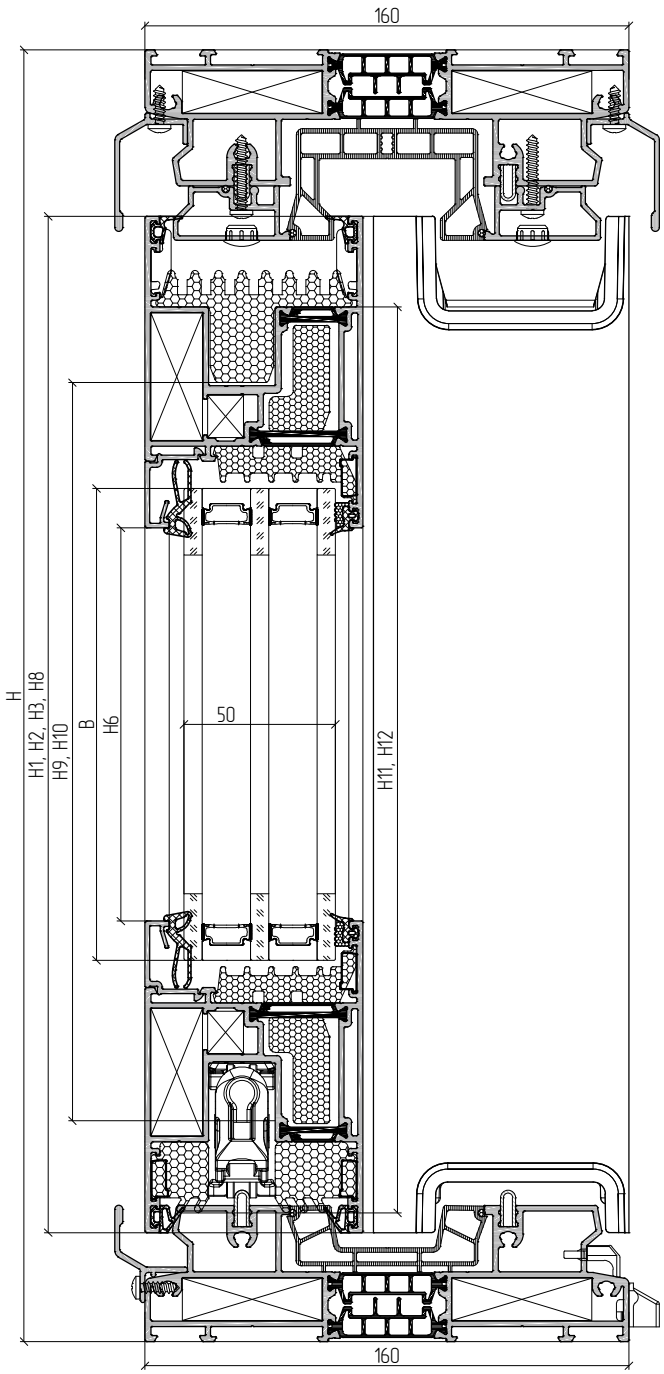

H1/L1≤2,5

Вертикальные сечения

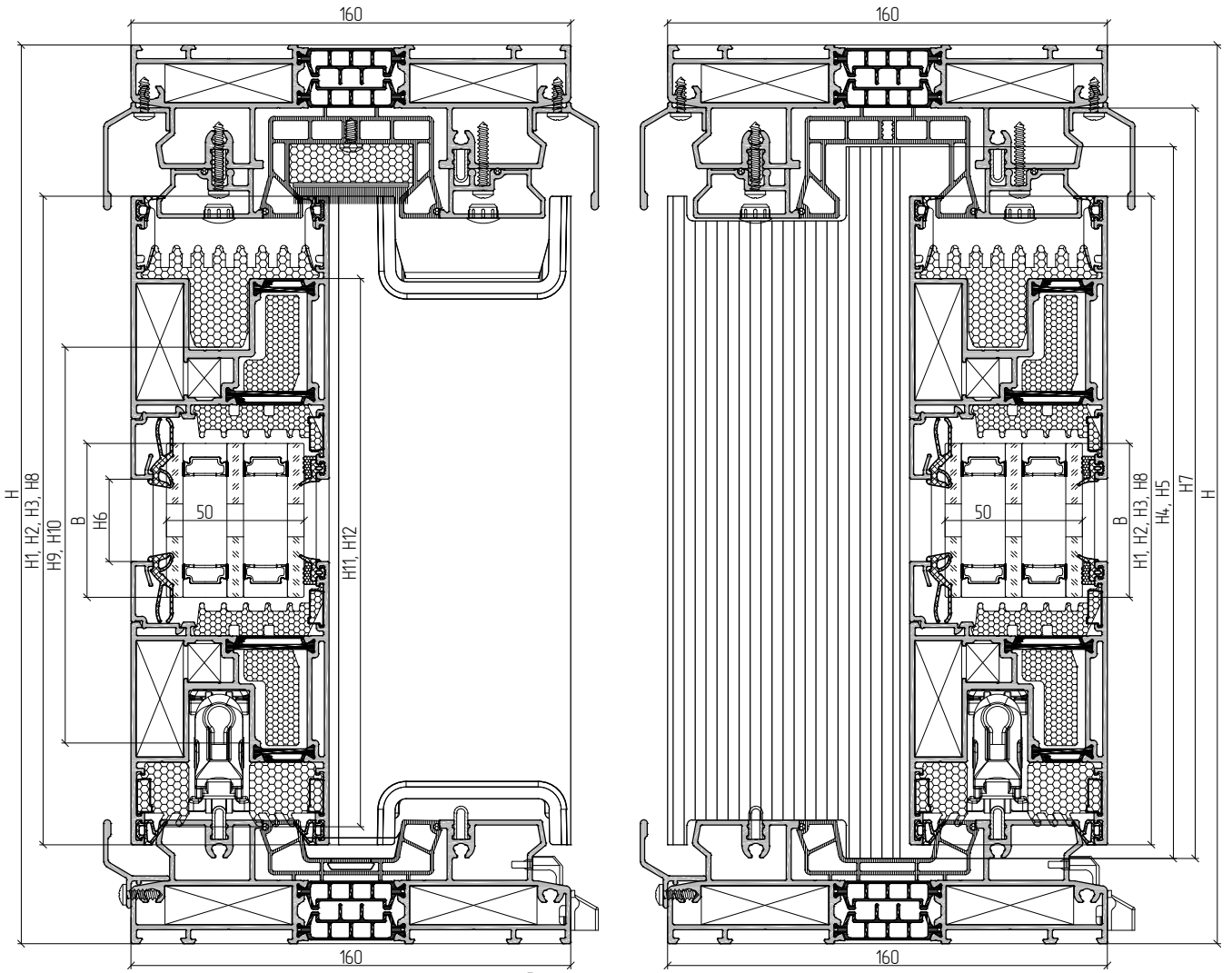

Горизонтальные сечения

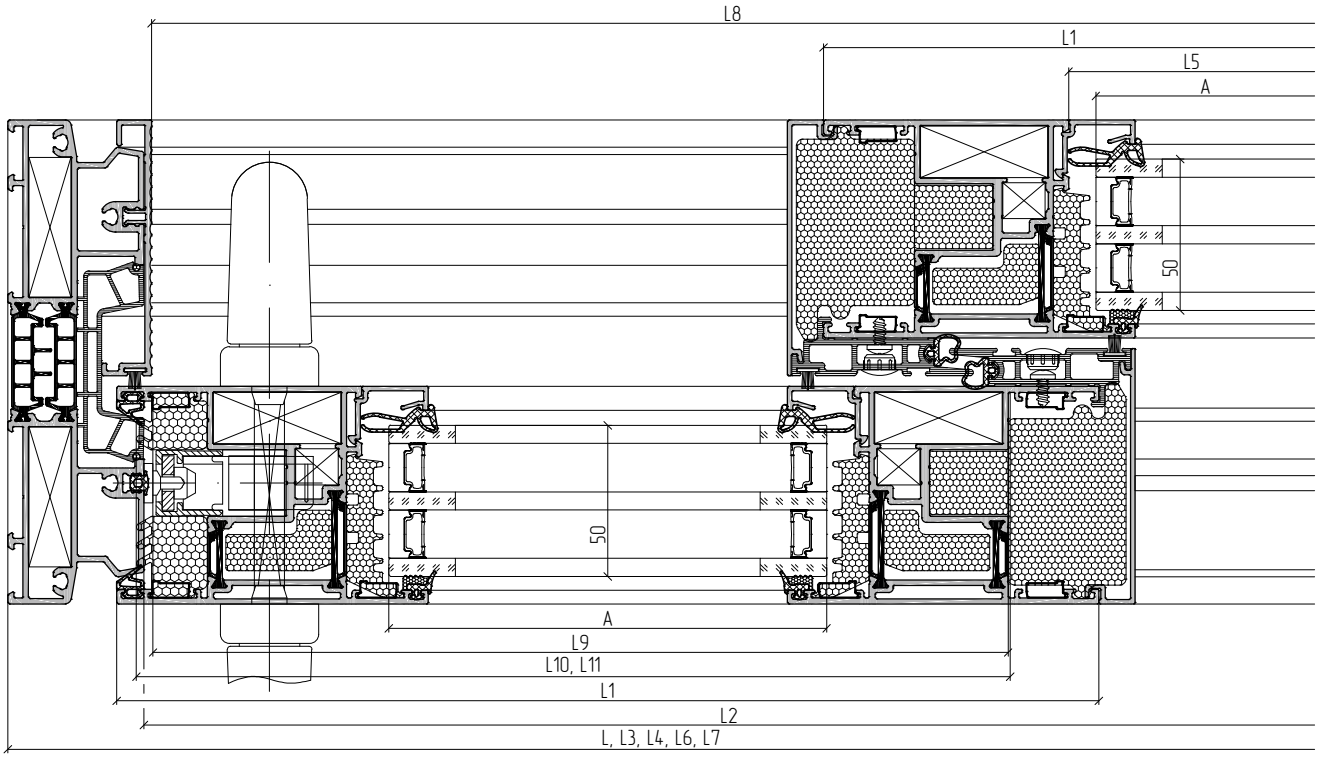

H1/L1≤2,5

Горизонтальные сечения

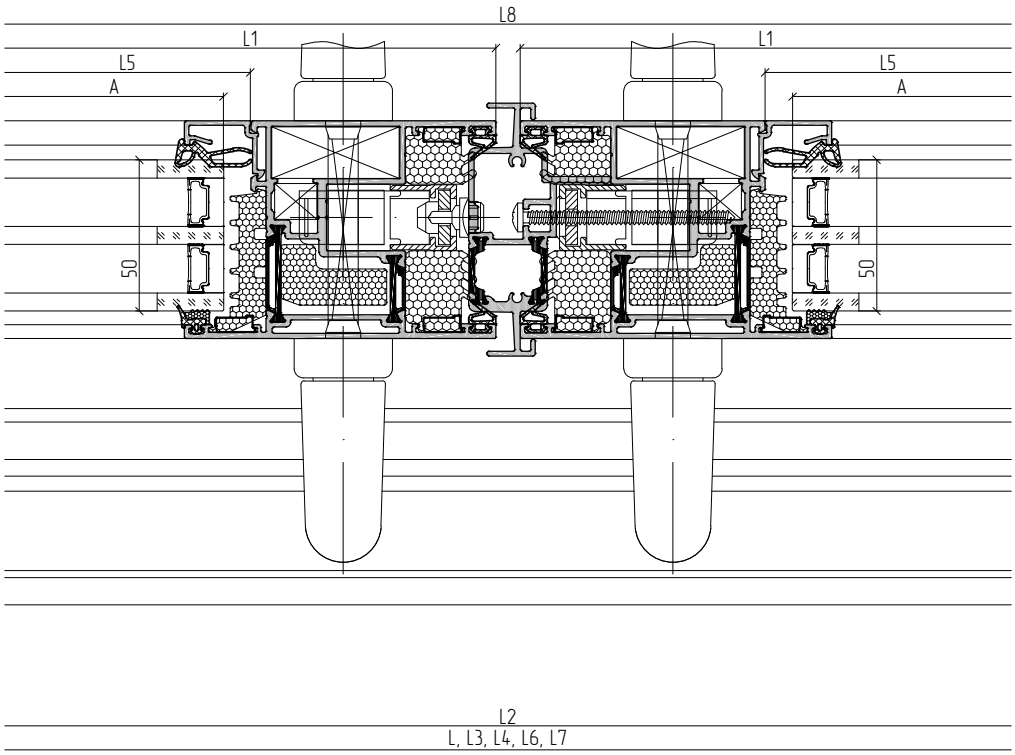

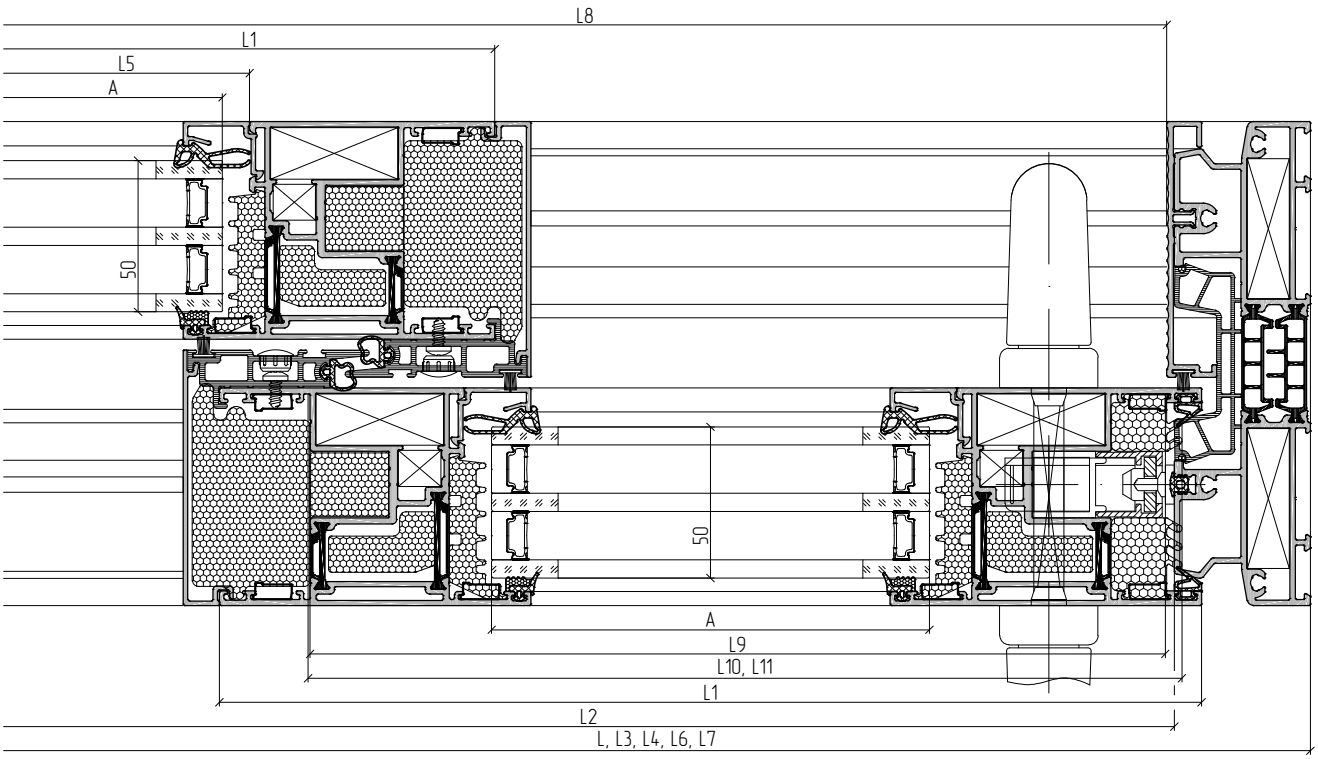

Артикул	Наименование / Эскиз		Тип А9		Тип А10	
			L	1...	L	1...
Профиль						
АУРС.SL160.0101	Профиль рамы		L	2	L	2
			H	2	H	2
АУРС.SL160.0202	Профиль створки		L1=(L+102)/4	8	L1=(L+102)/4	8
			H1=H-91	8	H1=H-91	8
АУРС.SL160.0504	Профиль штульпа		H2=H1	1	H2=H1	1
АУРС.SL160.0801	Профиль притвора		L2=L-90	2	L2=L-90	2
АУРС.SL160.0802	Профиль торцевой		H3=H1	4	H3=H1	4
АУРС.SL160.0804	Профиль отлива		L3=L	2	L3=L	2
АУРС.SL160.0805	Профиль отлива		L4=L	1	L4=L	1
АУРС.SL160.0811	Профиль порога		H4=H-68	2	-	-
АУРС.SL160.0810	Профиль порога		-	-	H5=H-68	2
АУРС.С48.0602	Профиль штапика		L5=L1-162	8	L5=L1-162	8
			H6=H1-206	8	H6=H1-206	8
АУРС.SL160.0920	Профиль водоотвода		* L6=L	1	* L6=L	1
			H7=H-54	2	H7=H-54	2
АУРС.SL160.0921	Профиль водоотвода		** L7=L	1	** L7=L	1
АУРС.SL160.0938	Профиль притвора		H8=H1	4	H8=H1	4
АУРС.SL160.1950	Профиль несущий		L8=L-95	2	L8=L-95	2
			100	L/350	100	L/350
АУРС.SL160.0911	Вставка теплоизоляционная		L9=L1-42	4	L9=L1-42	4
АУРС.SL160.0912	Вставка теплоизоляционная		H9=H1-92	4	H9=H1-92	4
РЕ21х26	Вставка теплоизоляционная		H10=H1-92	4	H10=H1-92	4
АУРС.SL160.0960	Вставка теплоизоляционная		L10=L1-36	4	L10=L1-36	4
			H11=H1-36	4	H11=H1-36	4
АУРС.SL160.0961	Вставка теплоизоляционная		L11=L1-36	4	L11=L1-36	4
			H12=H1-36	4	H12=H1-36	4
АУРС.W72.0911	Уплотнитель фальца		L12=(A+B)x2-6x100	4	L12=(A+B)x2-6x100	4

Артикул	Наименование / Эскиз	1... Тип А9	1... Тип А10
Комплектующие изделия			
AYPC.SL160.0940	Комплект торцевого притвора 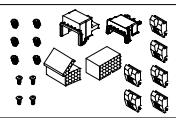	4	4
AYPC.SL160.0941	Комплект торцевого притвора 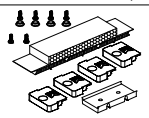	2	2
AYPC.SL160.0950	Закладная угловая 	16	16
AYPC.SL160.0950-01	Закладная угловая 	8	8
AYPC.SL160.0951-01	Закладная угловая 	16	16
AYPC.W50.1901	Закладная угловая 	48	48
AYPC.SL160.0928	Заглушка декоративная 	L2/250+ H2/450+ H8/75	L2/250+ H2/450+ H8/75
AYPC.SL160.0933	Заглушка штульповая 	2	2
AYPC.SL160.0943	Вставка герметизирующая 	2	2
AYPC.SL160.0945	Вставка герметизирующая 	2	2
AYPC.SL160.0946	Вставка герметизирующая 	4	4
AYPC.SL160.0949	Подкладка опорная 	24	24

Артикул	Наименование / Эскиз	1... Тип А9	1... Тип А10
Комплектующие изделия			
100x56x1(3)	Подкладка рихтовочная 	24(24)	24(24)
AYPC.SL160.0929	Заглушка водоотвода 	L/500	L/500
AYPC.C48.0919M-01	Заглушка водоотвода 	L/500	L/500
FRK177	Уголок резиновый 	16	16
FRK178	Уголок резиновый 	8	8
FRK178-01	Уголок резиновый 	8	8
FRK179	Уголок резиновый 	16	16
Метизы			
3,9x13-A2 DIN7981	Винт самонарезающий 	L3/100	L3/100
3,9x13-A2 DIN7982	Винт самонарезающий 	52	52
3,9x25-A2 DIN7981	Винт самонарезающий 	L2/250	L2/250
4,2x9,5-A2 DIN7981	Винт самонарезающий 	H8/75	H8/75
4,8x70-A2 DIN7981	Винт самонарезающий 	H2/450	H2/450
5x10 DIN6325D	Штифт 	32	32

Артикул	Наименование / Эскиз	Тип А9 L	1...	Тип А10 L	1...
Уплотнители					
FRK50	Уплотнитель резиновый 	H8	4	H8	4
FRK175	Уплотнитель резиновый 	L1x2+H1x2	4	L1x2+H1x2	4
FRK176	Уплотнитель резиновый 	L1x2	4	L1x2	4
FRK188	Уплотнитель резиновый 	H1	2	H1	2
FRK193	Уплотнитель резиновый 	(A+B)x2	4	(A+B)x2	4
FRK197	Уплотнитель резиновый 	(A+B)x2	4	(A+B)x2	4
AYPC.SL160.0948	Шнур уплотнительный 	L2x2+L6x2+H7x4+L7x2	1	L2x2+L6x2+H7x4+L7x2	1
ISE01	Уплотнитель фетровый 	H4x2+H8x4	1	H5x2+H8x4	1

Заполнение			
Тип А9		Тип А10	
A=L1-180; B=H1-180	4	A=L1-180; B=H1-180	4

1. При изготовлении конструкций типа А9 и А10 шириной L>6500 мм необходимо установить дополнительно соединители рамные и вставки герметизирующие (см. стр. 08.52).
2. Артикулы профилей штапиков и резиновых уплотнителей подбираются в зависимости от толщины заполнения (см. раздел 05 – Таблица остекления).

* длина профиля AYPC.SL160.0920 указана для расчета необходимого количества. Размеры и схема нарезки приведены на стр. 08.09.

** длина профиля AYPC.SL160.0921 указана для расчета необходимого количества. Размеры и схема нарезки приведены на стр. 08.28.

Пример расчета подъемно-раздвижной конструкции. Типы В1, В2

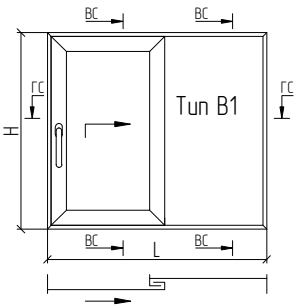

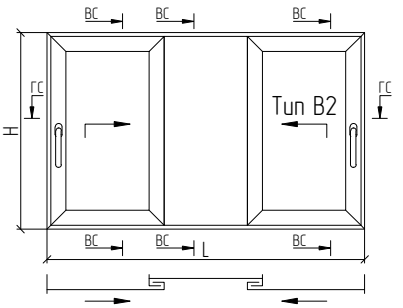

H1/L1≤2,5

Вертикальные сечения

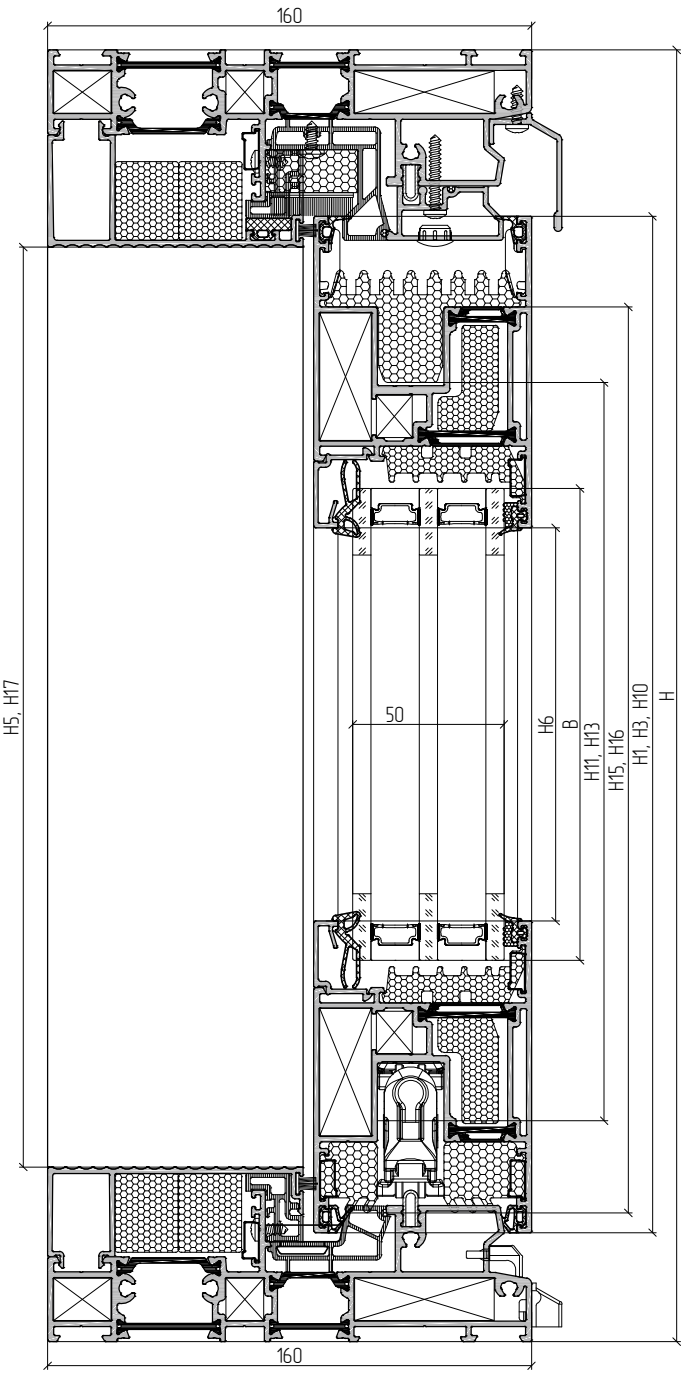

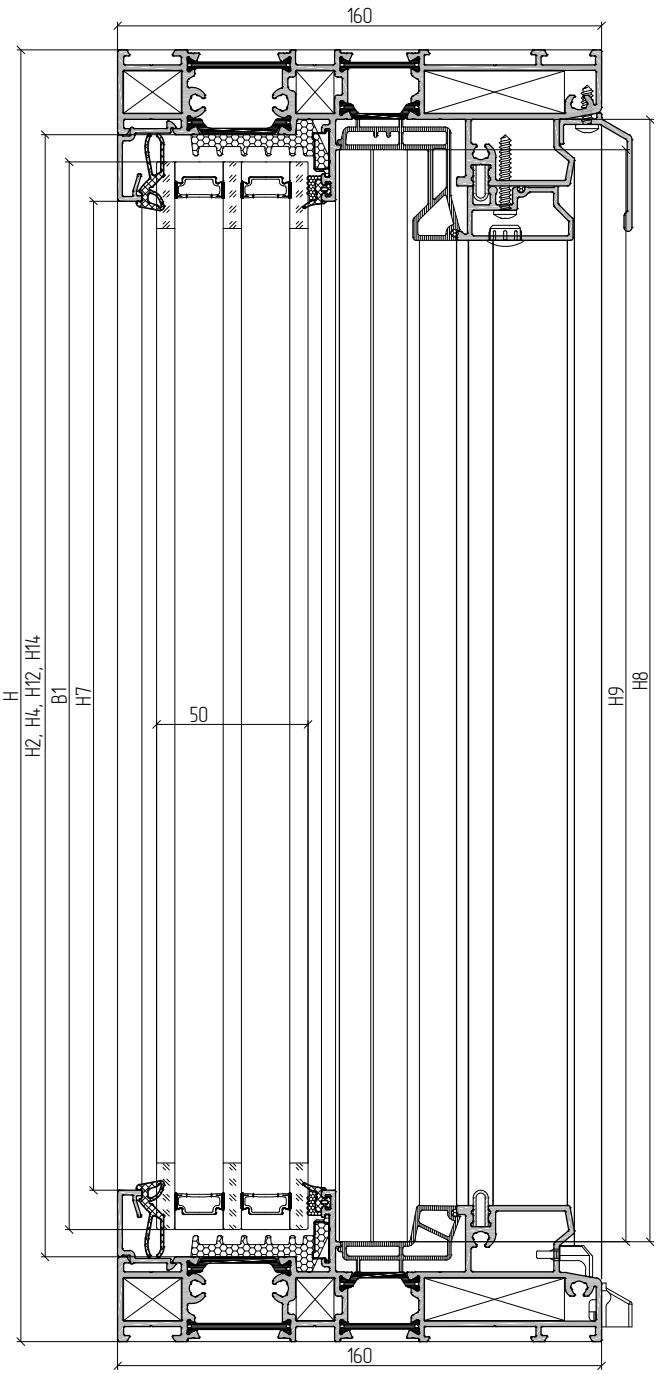

H1/L1≤2,5

Горизонтальные сечения

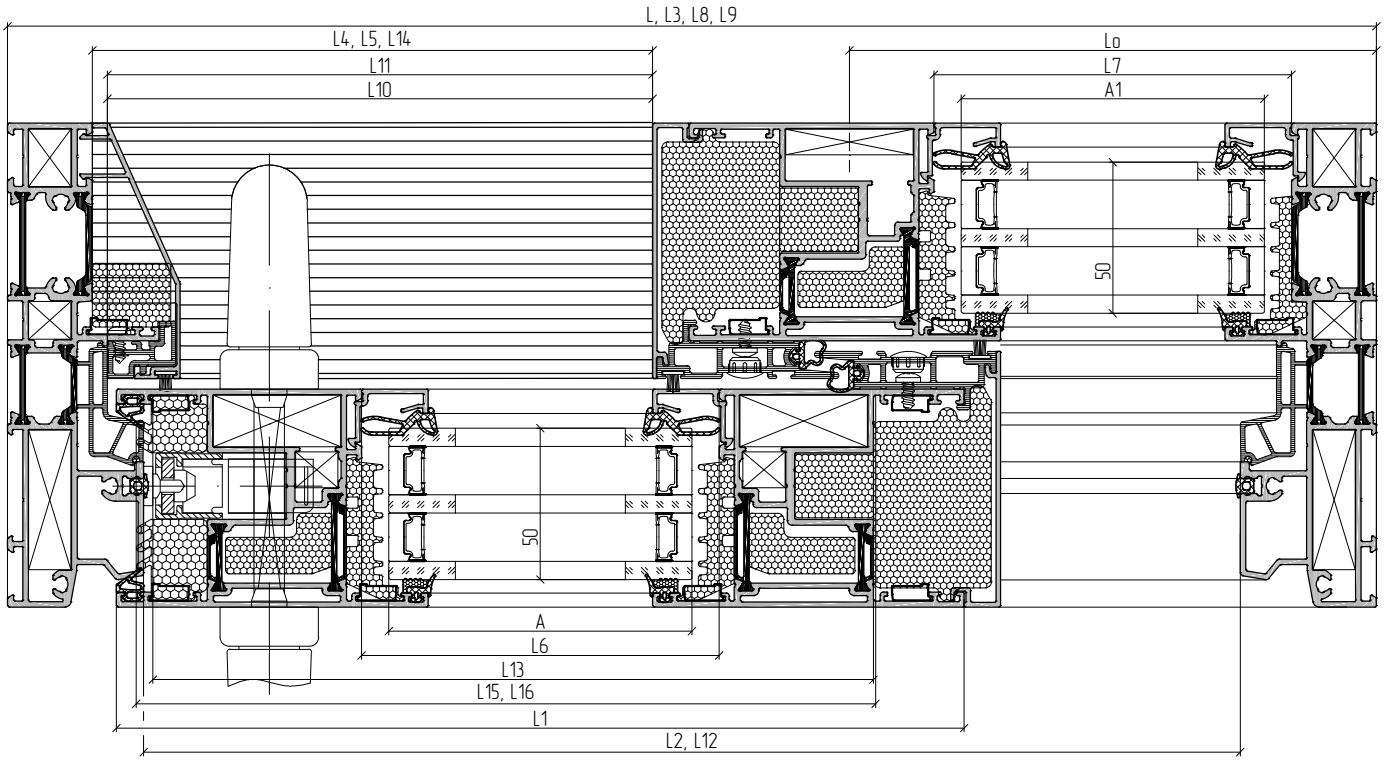

Артикул	Наименование / Эскиз		Тип В1		Тип В2	
			L	1..	L	1..
Профиль						
AYPC.SL160.0102	Профиль рамы		L	2	L	2
			H	2	H	2
AYPC.SL160.0202	Профиль створки		L1=L/2+54	2	L1=(L+110)/3	4
			H1=H-91	2	H1=H-91	4
			H2=H-56	1	H2=H-56	2
AYPC.SL160.0801	Профиль притвора		L2=L-90	1	L2=L-90	1
AYPC.SL160.0802	Профиль торцевой		H3=H1	1	H3=H1	2
			H4=H2	1	H4=H2	2
AYPC.SL160.0804	Профиль отлива		L3=L	1	L3=L	1
AYPC.SL160.0806	Профиль порога		L4=L/2-41	1	L4=L/3-58	2
AYPC.SL160.0807	Профиль порога		H5=H-123	1	H5=H-123	2
AYPC.SL160.0808	Профиль порога		L5=L/2-41	1	L5=L/3-58	2
AYPC.C48.0602	Профиль штапика		L6=L1-162	2	L6=L1-162	4
			H6=H1-206	2	H6=H1-206	4
			L7=L/2-108	2	L7=L/3-125,4	2
			H7=H-100	2	H7=H-100	2
AYPC.SL160.0922	Профиль водоотвода		* L8=L	1	* L8=L	1

Артикул	Наименование / Эскиз		Тип В1	1...	Тип В2	1...
			L		L	
Профиль						
AYPC.SL160.0923	Профиль водоотвода		** L9=L	1	** L9=L	1
			H8=H-56	2	H8=H-56	2
AYPC.SL160.0924	Профиль водоотвода		L10=L/2-46	1	L10=L/3-63,5	2
			L11=L/2-46	1	L11=L/3-63,5	2
			H9=H-66	1	H9=H-66	2
AYPC.SL160.0938	Профиль притвора		H10=H1	2	H10=H1	4
AYPC.SL160.1950	Профиль несущий		L12=L-90	1	L12=L-90	1
			100	L/700	100	L/700
AYPC.SL160.0911	Вставка теплоизоляционная		L13=L1-42	1	L13=L1-42	2
AYPC.SL160.0912	Вставка теплоизоляционная		H11=H1-92	1	H11=H1-92	2
			H12=H2	1	H12=H2	2
PE21x26	Вставка теплоизоляционная		H13=H1-92	1	H13=H1-92	2
			H14=H2	1	H14=H2	2
			L14=L4	4	L14=L4	8
			H17=H5	1	H17=H5	2
AYPC.SL160.0960	Вставка теплоизоляционная		L15=L1-36	1	L15=L1-36	2
			H15=H1-36	1	H15=H1-36	2
AYPC.SL160.0961	Вставка теплоизоляционная		L16=L1-36	1	L16=L1-36	2
			H16=H1-36	1	H16=H1-36	2
AYPC.SL160.0947	Уплотнитель фальца		L17=A1x2+B1-4x100	1	L17=A1x2-2x100	1
AYPC.W72.0911	Уплотнитель фальца		L18=(A+B)x2-6x100	1	L18=(A+B)x2-6x100	2
			L19=B1-2x100	1	L19=B1x2-4x100	1

Артикул	Наименование / Эскиз	1... Тип В1	1... Тип В2
Комплектующие изделия			
AYPC.SL160.0940	Комплект торцевого притвора	1	2
AYPC.SL160.0942	Комплект торцевого притвора	1	2
AYPC.SL160.0950	Закладная угловая	8	12
AYPC.SL160.0950-01	Закладная угловая	4	4
AYPC.SL160.0950-02	Закладная угловая	4	4
AYPC.SL160.0951-01	Закладная угловая	4	8
AYPC.W50.1901	Закладная угловая	20	36
AYPC.W62.0951-03	Закладная крепления импоста	2	4
AYPC.SL160.0928	Заглушка декоративная	L2/500+ H10/150	L2/500+ H10/75

Артикул	Наименование / Эскиз	1... Тип В1	1... Тип В2
Комплектующие изделия			
AYPC.SL160.0943	Вставка герметизирующая	2	2
AYPC.SL160.0946	Вставка герметизирующая	6	6
AYPC.SL160.0939	Подкладка опорная	6	6
AYPC.SL160.0949	Подкладка опорная	6	12
100x56x1(3)	Подкладка рихтовочная	12(12)	18(18)
AYPC.SL160.0929	Заглушка водоотвода	L/500	L/500
AYPC.C48.0919M-01	Заглушка водоотвода	2	2
FRK177	Уголок резиновый	4	8
FRK178	Уголок резиновый	2	4
FRK178-01	Уголок резиновый	2	4
FRK179	Уголок резиновый	8	12

Артикул	Наименование / Эскиз	Тип В1	Тип В2
		1...	
Метизы			
3,9x9,5-A2 DIN7981	Винт самонарезающий	H9/300+ L10/300+ L11/300	H9/150+ L10/150+ L11/150
3,9x13-A2 DIN7981	Винт самонарезающий	L3/300	L3/300
3,9x13-A2 DIN7982	Винт самонарезающий	32	40
3,9x25-A2 DIN7981	Винт самонарезающий	L2/500	L2/500
4,2x9,5-A2 DIN7981	Винт самонарезающий	H10/150	H10/75
5x10 DIN6325D	Штифт	8	16

Артикул	Наименование / Эскиз	Тип В1		Тип В2	
		L	1...	L	1...
Уплотнители					
FRK50	Уплотнитель резиновый	H10	2	H10	4
FRK128	Уплотнитель резиновый	L10	1	L10	2
FRK175	Уплотнитель резиновый	L1x2+H1x2	1	L1x2+H1x2	2
FRK176	Уплотнитель резиновый	L1x2	1	L1x2	2
FRK188	Уплотнитель резиновый	H1	2	H1	2
FRK193	Уплотнитель резиновый	(A+B)x2+(A1+B1)x2	1	(A+B)x4+(A1+B1)x2	1
FRK197	Уплотнитель резиновый	(A+B)x2+(A1+B1)x2	1	(A+B)x4+(A1+B1)x2	1
AYPC.SL160.0948	Шнур уплотнительный	L2+L8+H8x2+L9	1	L2+L8+H8x2+L9	1
ISE01	Уплотнитель фетровый	L4+H5+L5+H10x2	1	L4x2+H5x2+L5x2+H10x4	1

Заполнение			
Тип В1		Тип В2	
A=L1-180; B=H1-180	1	A=L1-180; B=H1-180	2
A1=L/2-126; B1=H-74	1	A1=L/3-143,5; B1=H-74	1

Расстояние до оси импостовой закладной AYPC.W62.0951-03	
Тип В1	Тип В2
Lo=L/2-52	Lo=L/3+34,7

1. При изготовлении конструкции типа В2 шириной L>6500 мм необходимо установить дополнительно соединители рамные и вставки герметизирующие (см. стр. 08.53).
2. Артикулы профилей штапиков и резиновых уплотнителей подбираются в зависимости от толщины заполнения (см. раздел 05 – Таблица остекления).

* длина профиля AYPC.SL160.0922 указана для расчета необходимого количества. Размеры и схема нарезки приведены на стр. 08.29.

** длина профиля AYPC.SL160.0923 указана для расчета необходимого количества. Размеры и схема нарезки приведены на стр. 08.11.

Пример расчета подъемно-раздвижной конструкции. Тип В3

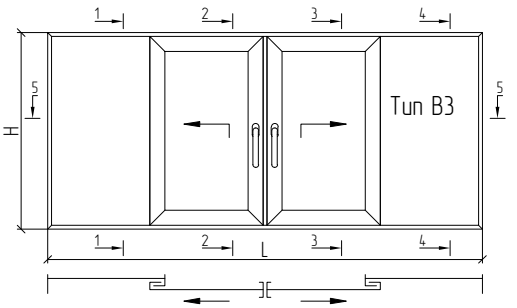

H1/L1≤2,5

1–1

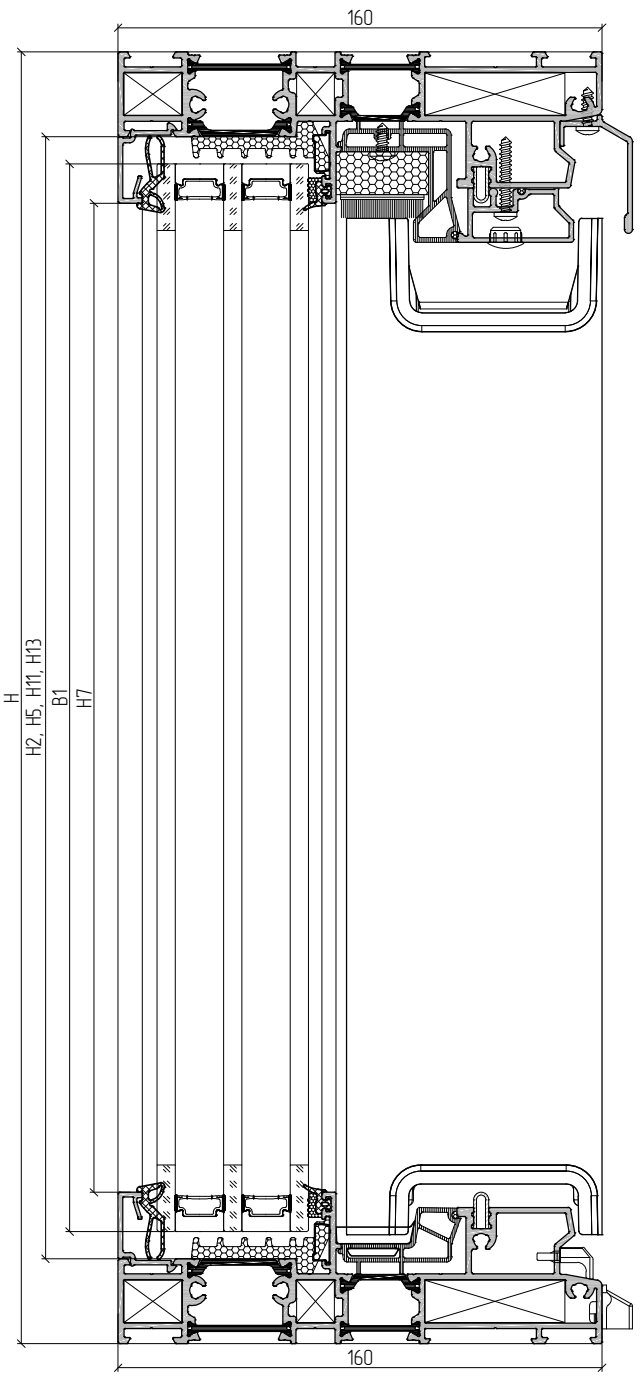

2–2

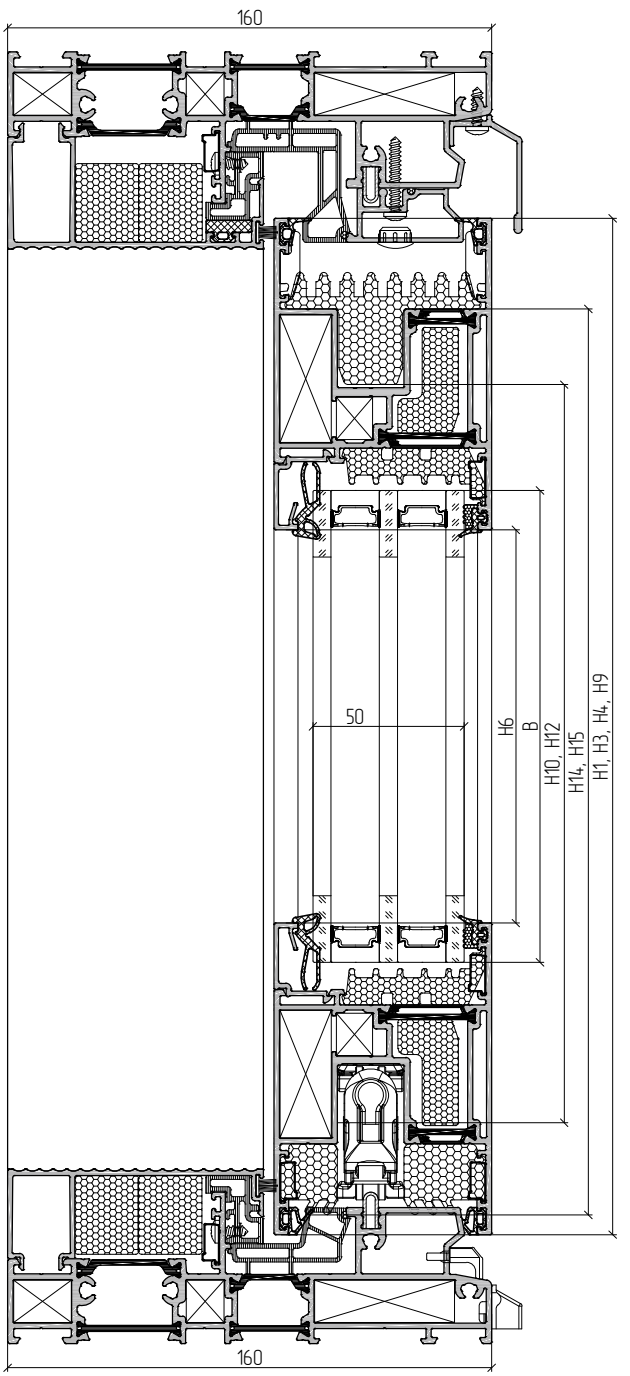

H1/L1≤2,5

3-3

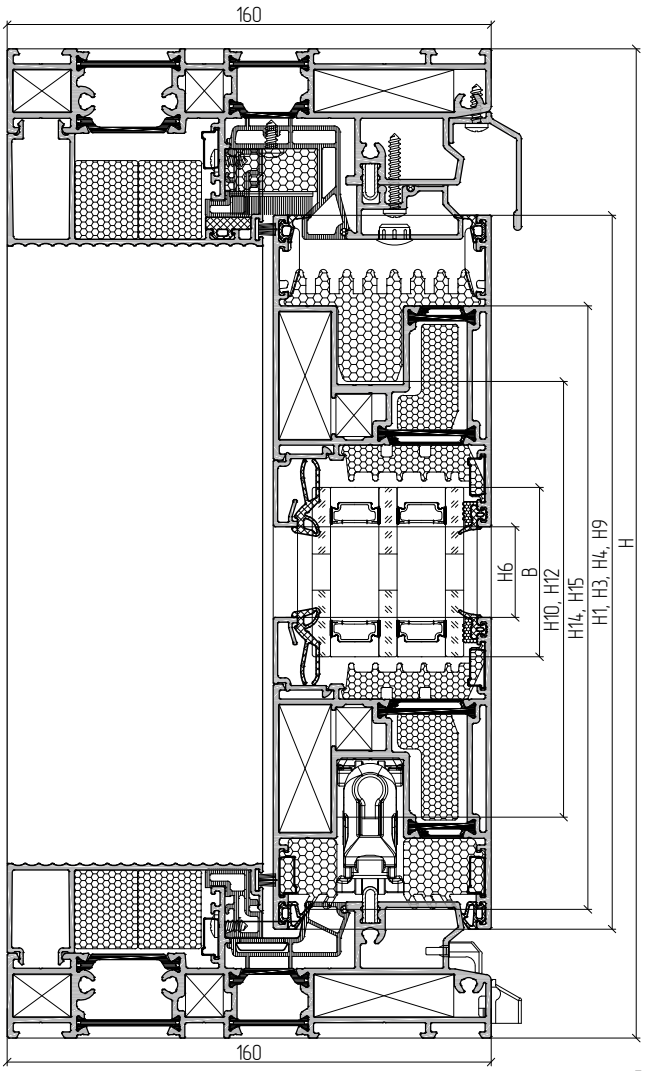

4-4

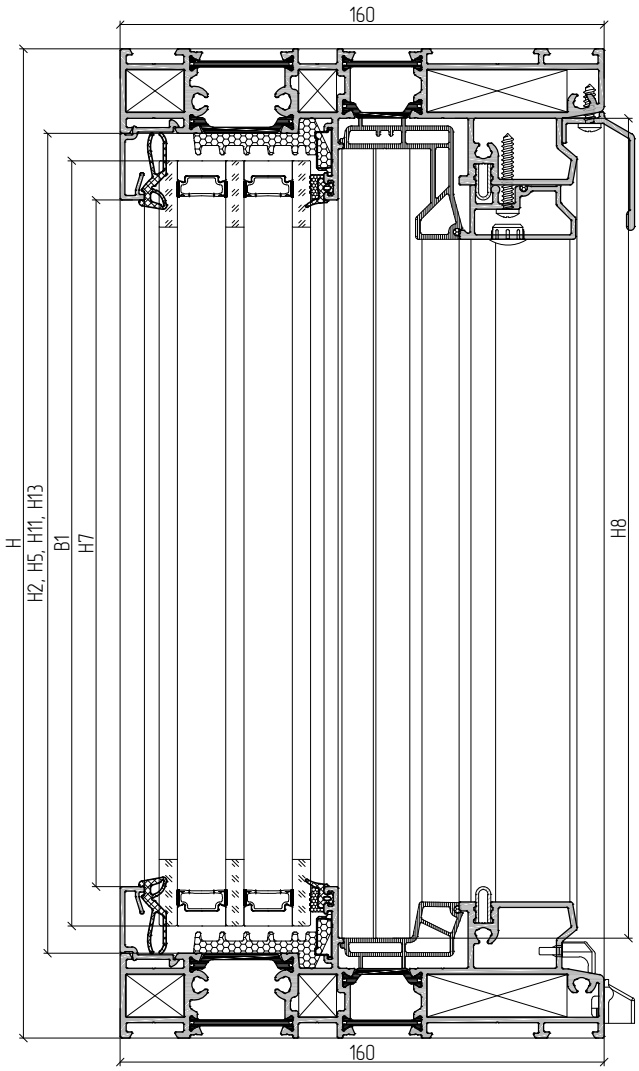

5-5

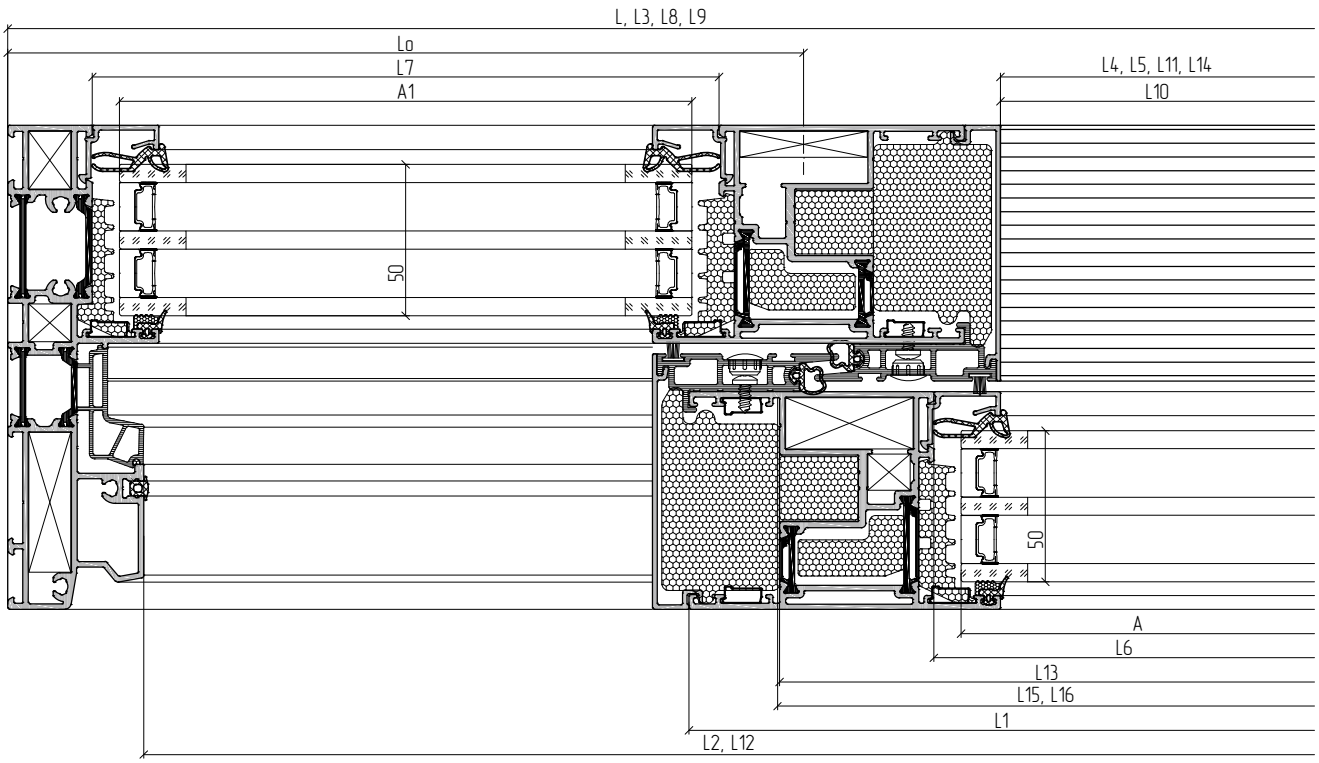

H1/L1≤2,5

5–5

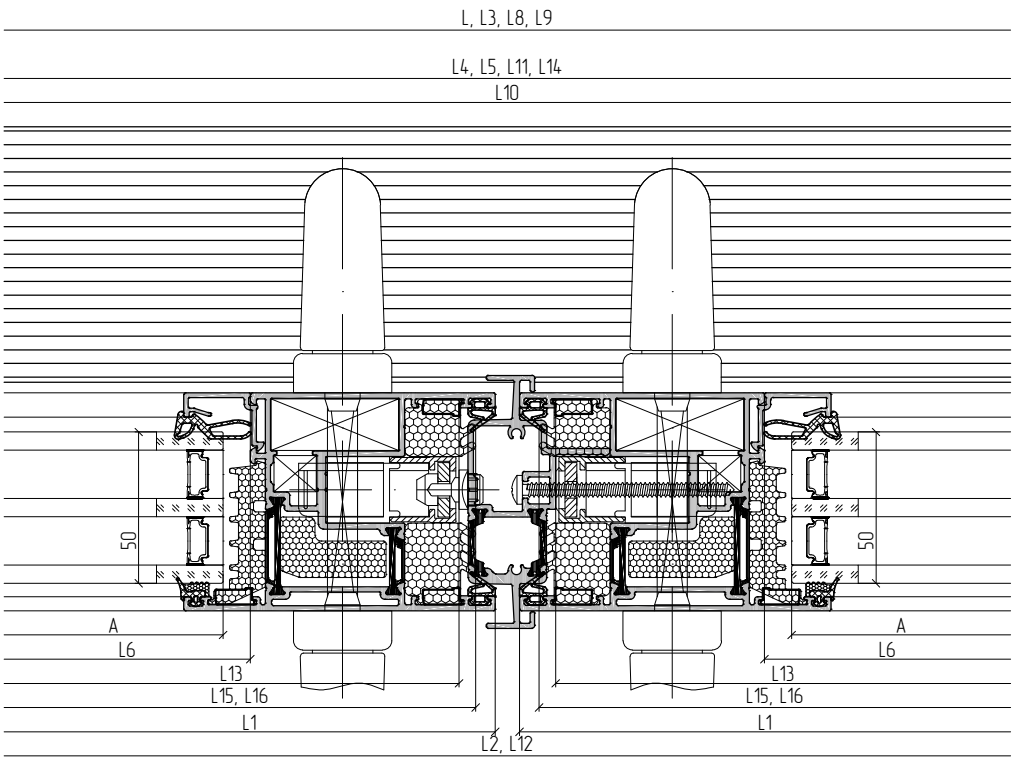
L, L3, L8, L9
L4, L5, L11, L14
L10
50
50
A
L6
L13
L15, L16
L1
L2, L12
A
L6
L13
L15, L16
L1

5–5

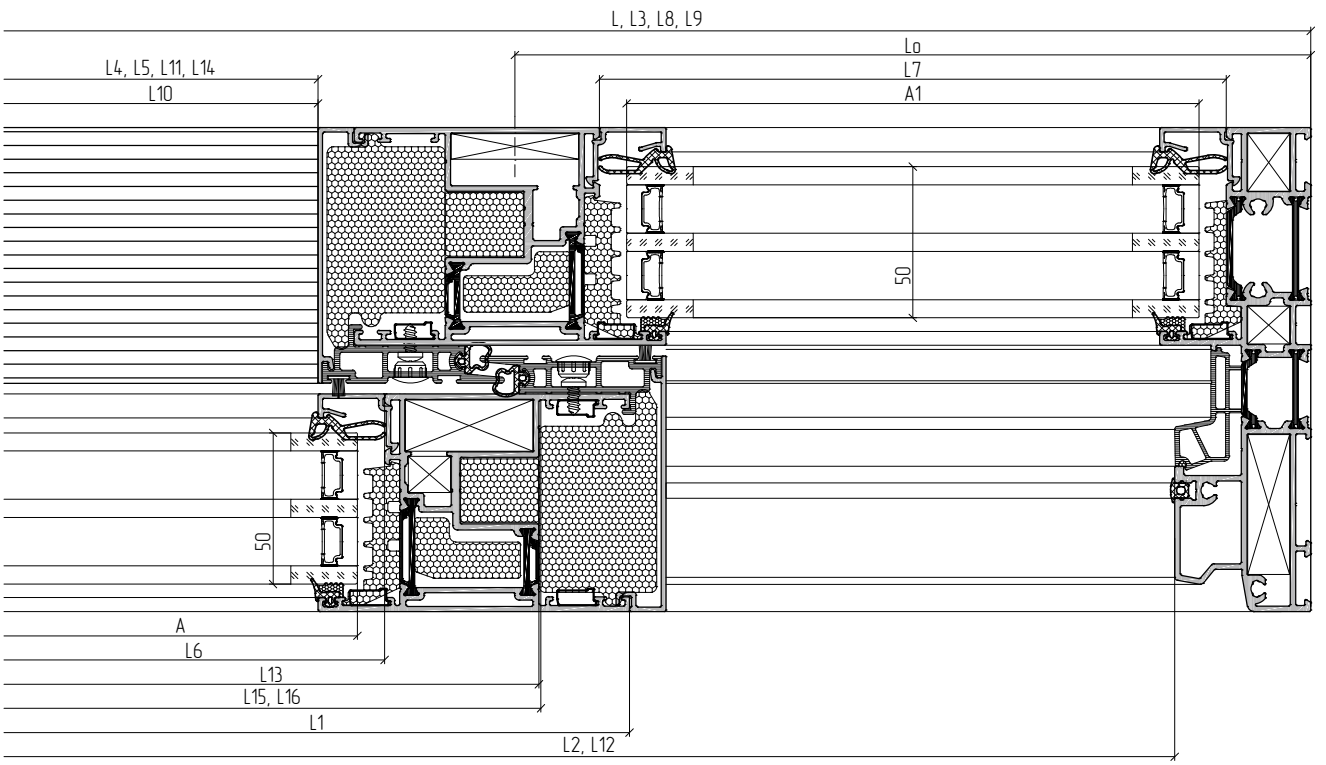
L, L3, L8, L9
L4, L5, L11, L14
L10
Lo
L7
A1
50
50
A
L6
L13
L15, L16
L1
L2, L12

Артикул	Наименование / Эскиз	45°	L	1...
Профиль				
AYPC.SL160.0102	Профиль рамы		L	2
			H	2
AYPC.SL160.0202	Профиль створки		L1=L/4+70	4
			H1=H-91	4
			H2=H-56	2
AYPC.SL160.0504	Профиль штульпа		H3=H1	1
AYPC.SL160.0801	Профиль притвора		L2=L-90	1
AYPC.SL160.0802	Профиль торцевой		H4=H1	2
			H5=H2	2
AYPC.SL160.0804	Профиль отлива		L3=L	1
AYPC.SL160.0806	Профиль порога		L4=L/2-58	1
AYPC.SL160.0808	Профиль порога		L5=L/2-58	1
AYPC.C48.0602	Профиль штапика		L6=L1-162	4
			H6=H1-206	4
			L7=L/4-92	4
			H7=H-100	4
AYPC.SL160.0922	Профиль водоотвода		* L8=L	1
AYPC.SL160.0923	Профиль водоотвода		** L9=L	1
			H8=H-56	2
AYPC.SL160.0924	Профиль водоотвода		L10=L5	1
			L11=L4	1
AYPC.SL160.0938	Профиль притвора		H9=H1	4
AYPC.SL160.1950	Профиль несущий		L12=L-90	1
			100	L/700
AYPC.SL160.0911	Вставка теплоизоляционная		L13=L1-42	2
AYPC.SL160.0912	Вставка теплоизоляционная		H10=H1-92	2
			H11=H2	2
PE21x26	Вставка теплоизоляционная		H12=H1-92	2
			H13=H2	2
			L14=L4	4
AYPC.SL160.0960	Вставка теплоизоляционная		L15=L1-36	2
			H14=H1-36	2
AYPC.SL160.0961	Вставка теплоизоляционная		L16=L1-36	2
			H15=H1-36	2

Артикул	Наименование / Эскиз	45°	L	1...
Профиль				
AYPC.SL160.0947	Уплотнитель фальца		L17=A1x2+B1-4x100	2
AYPC.W72.0911	Уплотнитель фальца		L18=(A+B)x2-6x100	2
			L19=B1-2x100	2

Артикул	Наименование / Эскиз	1...
Комплектующие изделия		
AYPC.SL160.0940	Комплект торцевого притвора	2
AYPC.SL160.0942	Комплект торцевого притвора	2
AYPC.SL160.0950	Закладная угловая	12
AYPC.SL160.0950-01	Закладная угловая	4
AYPC.SL160.0950-02	Закладная угловая	4
AYPC.SL160.0951-01	Закладная угловая	8
AYPC.W50.1901	Закладная угловая	36
AYPC.W62.0951-03	Закладная крепления импоста	4
AYPC.SL160.0928	Заглушка декоративная	L2/500+ H3/450+ H9/75
AYPC.SL160.0933	Заглушка штульповая	2
AYPC.SL160.0943	Вставка герметизирующая	2
AYPC.SL160.0946	Вставка герметизирующая	6
AYPC.SL160.0939	Подкладка опорная	12
AYPC.SL160.0949	Подкладка опорная	12
100x56x1(3)	Подкладка рихтовочная	24(24)
AYPC.SL160.0929	Заглушка водоотвода	L/500
AYPC.C48.0919M-01	Заглушка водоотвода	2
FRK177	Уголок резиновый	8
FRK178	Уголок резиновый	4
FRK178-01	Уголок резиновый	4
FRK179	Уголок резиновый	16

Артикул	Наименование	Эскиз	1...
Метизы			
3,9x9,5-A2 DIN7981	Винт самонарезающий		L10/300+ L11/300
3,9x13-A2 DIN7981	Винт самонарезающий		L3/300
3,9x13-A2 DIN7982	Винт самонарезающий		44
3,9x25-A2 DIN7981	Винт самонарезающий		L2/500
4,2x9,5-A2 DIN7981	Винт самонарезающий		H9/75
4,8x70-A2 DIN7981	Винт самонарезающий		H3/450
5x10 DIN6325D	Штифт		16

Артикул	Наименование	Эскиз	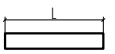	1...
Уплотнители				
FRK50	Уплотнитель резиновый		H9	4
FRK128	Уплотнитель резиновый		L10	1
FRK175	Уплотнитель резиновый		L1x2+H1x2	2
FRK176	Уплотнитель резиновый		L1x2	2
FRK188	Уплотнитель резиновый		H1	2
FRK193	Уплотнитель резиновый		(A+B)x4+(A1+B1)x4	1
FRK197	Уплотнитель резиновый		(A+B)x4+(A1+B1)x4	1
AYPC.SL160.0948	Шнур уплотнительный		L2+L8+H8x2+L9	1
ISE01	Уплотнитель фетровый		L4+L5+H9x4	1

Заполнение	
A=L1-180; B=H1-180	2
A1=L/4-110; B1=H-74	2

Расстояние до оси импостовой закладной AYPC.W62.0951-03
Lo=L/4-36



1. При изготовлении конструкции типа В3 шириной L>6500 мм необходимо установить дополнительно соединители рамные и вставки герметизирующие (см. стр. 08.53).
2. Артикулы профилей штапиков и резиновых уплотнителей подбираются в зависимости от толщины заполнения (см. раздел 05 – Таблица остекления).

* длина профиля AYPC.SL160.0922 указана для расчета необходимого количества. Размеры и схема нарезки приведены на стр. 08.29.

** длина профиля AYPC.SL160.0923 указана для расчета необходимого количества. Размеры и схема нарезки приведены на стр. 08.11.

Пример расчета подъемно-раздвижной конструкции. Типы С1, С3, С4

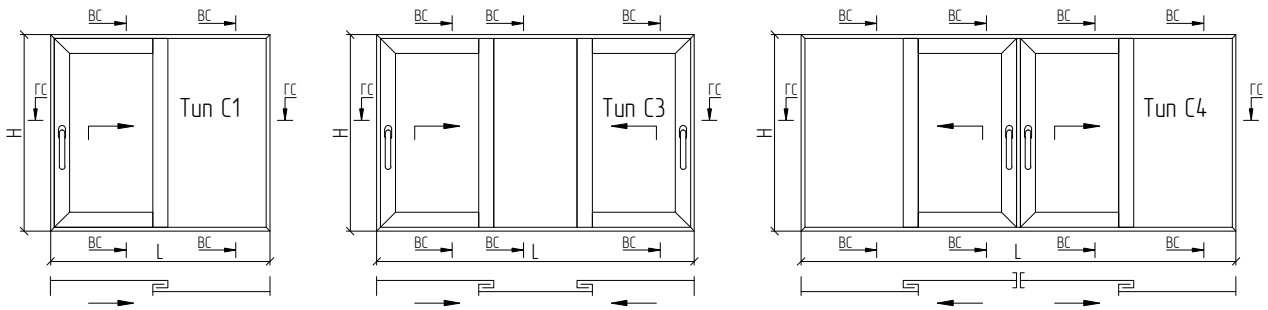

H1/L1≤2,5

Вертикальные сечения

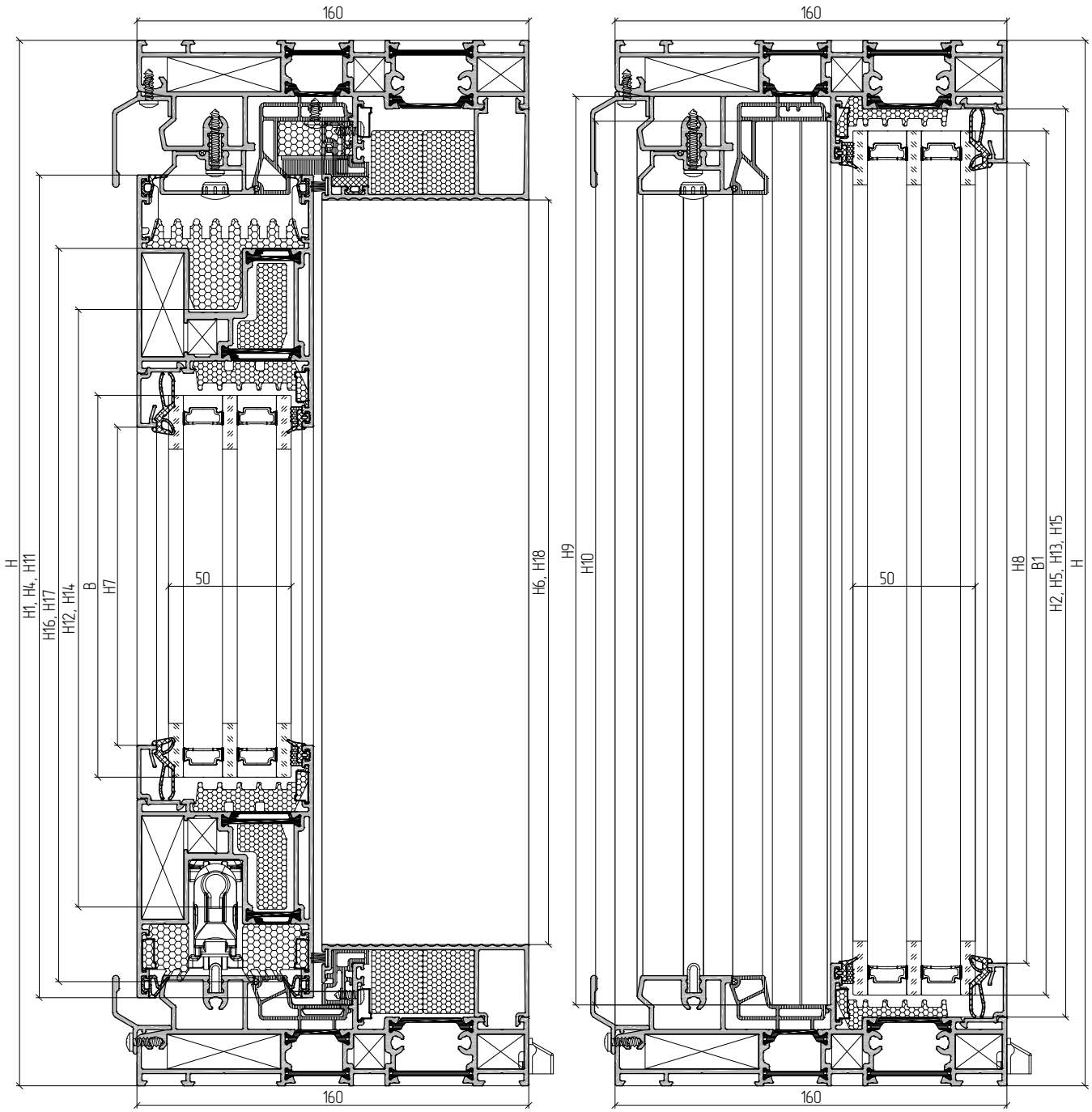

H1/L1≤2,5

Горизонтальные сечения

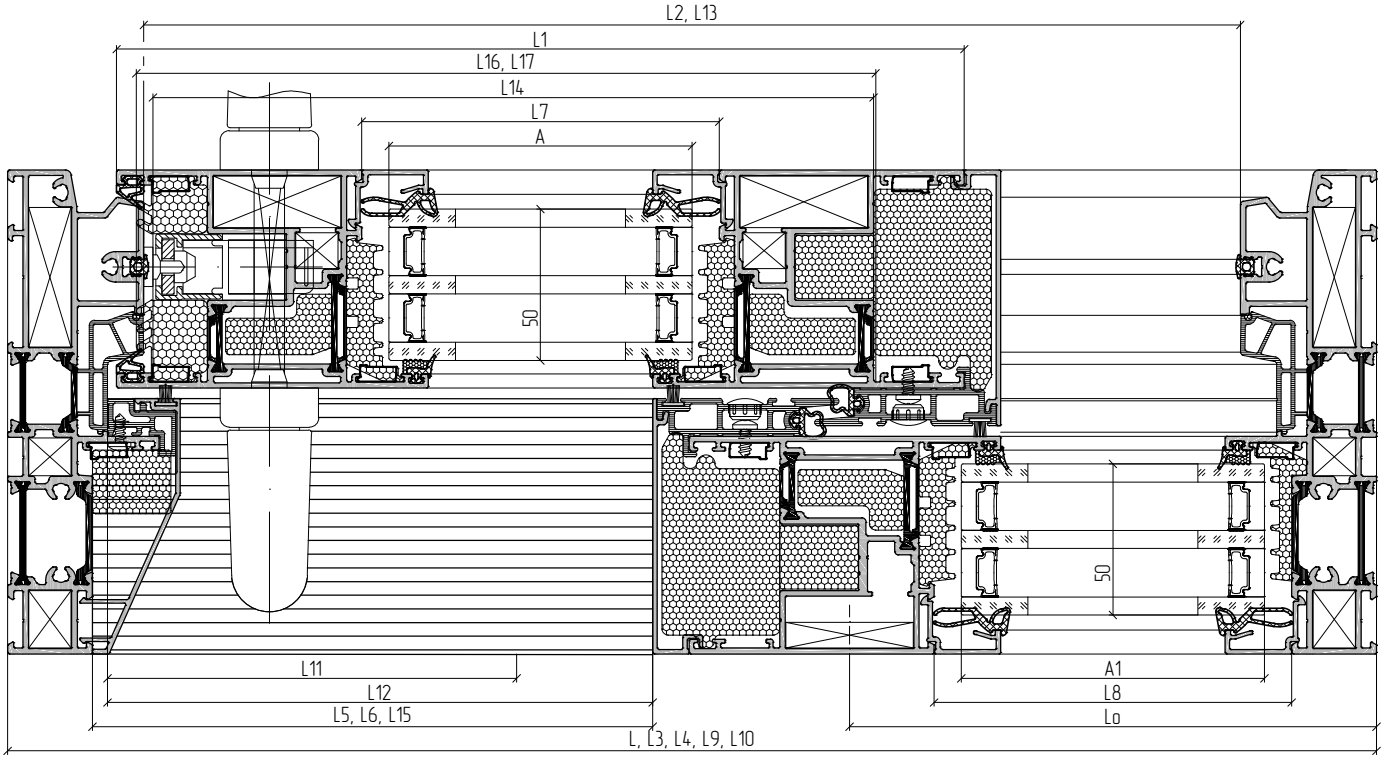

Артикул	Наименование / Эскиз		Тип С1		Тип С3		Тип С4	
			L	1...	L	1...	L	1...
Профиль								
АУРС.SL160.0103	Профиль рамы		L	2	L	2	L	2
			H	2	H	2	H	2
АУРС.SL160.0202	Профиль створки		L1=L/2+54	2	L1=(L+110)/3	4	L1=L/4+70	4
			H1=H–91	2	H1=H–91	4	H1=H–91	4
			H2=H–56	1	H2=H–56	2	H2=H–56	2
АУРС.SL160.0504	Профиль штульпа		–	–	–	–	* H3=H1	1
АУРС.SL160.0801	Профиль притвора		L2=L–90	1	L2=L–90	1	L2=L–90	1
АУРС.SL160.0802	Профиль торцевой		H4=H1	1	H4=H1	2	H4=H1	2
			H5=H2	1	H5=H2	2	H5=H2	2
АУРС.SL160.0804	Профиль отлива		L3=L	1	L3=L	1	L3=L	1
АУРС.SL160.0805	Профиль отлива		L4=L	1	L4=L	1	L4=L	1
АУРС.SL160.0806	Профиль порога		L5=L/2–41	1	L5=L/3–58	2	L5=L/2–58	1
АУРС.SL160.0807	Профиль порога		H6=H–123	1	H6=H–123	2	–	–
АУРС.SL160.0808	Профиль порога		L6=L/2–41	1	L6=L/3–58	2	L6=L/2–58	1
АУРС.С48.0602	Профиль штапика		L7=L1–162	2	L7=L1–162	4	L7=L1–162	4
			H7=H1–206	2	H7=H1–206	4	H7=H1–206	4
			L8=L/2–108	2	L8=L/3–125,4	2	L8=L/4–92	4
			H8=H–100	2	H8=H–100	2	H8=H–100	4
АУРС.SL160.0922	Профиль водоотвода		* L9=L	1	* L9=L	1	* L9=L	1

Артикул	Наименование / Эскиз		Тип С1		Тип С3		Тип С4	
			L	1...	L	1...	L	1...
AYPC.SL160.0923	Профиль водоотвода		** L10=L	1	** L10=L	1	** L10=L	1
			H9=H-56	2	H9=H-56	2	H9=H-56	2
AYPC.SL160.0924	Профиль водоотвода		L11=L/2-46	1	L11=L/3-63,5	2	L11=L6	1
			L12=L/2-46	1	L12=L/3-63,5	2	L12=L5	1
			H10=H-66	1	H10=H-66	2	-	-
AYPC.SL160.0938	Профиль притвора		H11=H1	2	H11=H1	4	H11=H1	4
AYPC.SL160.1950	Профиль несущий		L13=L-90	1	L13=L-90	1	L13=L-90	1
			100	L/700	100	L/700	100	L/700
AYPC.SL160.0911	Вставка теплоизоляционная		L14=L1-42	1	L14=L1-42	2	L14=L1-42	2
AYPC.SL160.0912	Вставка теплоизоляционная		H12=H1-92	1	H12=H1-92	2	H12=H1-92	2
			H13=H2	1	H13=H2	2	H13=H2	2
PE21x26	Вставка теплоизоляционная		H14=H1-92	1	H14=H1-92	2	H14=H1-92	2
			L15=L5	4	L15=L5	8	L15=L5	4
			H15=H2	1	H15=H2	2	H15=H2	2
			H18=H6	1	H18=H6	2	-	-
AYPC.SL160.0960	Вставка теплоизоляционная		L16=L1-36	1	L16=L1-36	2	L16=L1-36	2
			H16=H1-36	1	H16=H1-36	2	H16=H1-36	2
AYPC.SL160.0961	Вставка теплоизоляционная		L17=L1-36	1	L17=L1-36	2	L17=L1-36	2
			H17=H1-36	1	H17=H1-36	2	H17=H1-36	2
AYPC.SL160.0947	Уплотнитель фальца		L18=A1x2+B1-4x100	1	L18=A1x2-2x100	1	L18=A1x2+B1-4x100	2
AYPC.W72.0911	Уплотнитель фальца		L19=(A+B)x2-6x100	1	L19=(A+B)x2-6x100	2	L19=(A+B)x2-6x100	2
			L20=B1-2x100	1	L20=B1x2-4x100	1	L20=B1-2x100	2

Артикул	Наименование / Эскиз	1... Тип С1	Тип С3	Тип С4
Комплектующие изделия				
AYPC.SL160.0940	Комплект торцевого притвора	1	2	2
AYPC.SL160.0942	Комплект торцевого притвора	1	2	2
AYPC.SL160.0950	Закладная угловая	8	12	12
AYPC.SL160.0950-01	Закладная угловая	4	4	4
AYPC.SL160.0950-02	Закладная угловая	4	4	4
AYPC.SL160.0951-01	Закладная угловая	4	8	8
AYPC.W50.1901	Закладная угловая	20	36	36
AYPC.W62.0951-03	Закладная крепления импоста	2	4	4
AYPC.SL160.0928	Заглушка декоративная	L2/500+H11/150	L2/500+H11/75	L2/500+H3/450+H11/75

Артикул	Наименование / Эскиз	1... Тип С1	Тип С3	Тип С4
Комплектующие изделия				
AYPC.SL160.0933	Заглушка штульповая	-	-	2
AYPC.SL160.0945	Вставка герметизирующая	2	2	2
AYPC.SL160.0946	Вставка герметизирующая	6	6	6
AYPC.SL160.0939	Подкладка опорная	6	6	12
AYPC.SL160.0949	Подкладка опорная	6	12	12
100x56x1(3)	Подкладка рихтовочная	12(12)	18(18)	24(24)
AYPC.C48.0919M-01	Заглушка водоотвода	L/500	L/500	L/500
FRK177	Уголок резиновый	4	8	8
FRK178	Уголок резиновый	2	4	4
FRK178-01	Уголок резиновый	2	4	4
FRK179	Уголок резиновый	8	12	16

Артикул	Наименование / Эскиз	1...		
		Тип С1	Тип С3	Тип С4
Метизы				
3,9x9,5-A2 DIN7981	Винт самонарезающий	H10/300+ L11/300+ L12/300	H10/150+ L11/150+ L12/150	L11/300+ L12/300
3,9x13-A2 DIN7981	Винт самонарезающий	L3/150	L3/150	L3/150
3,9x13-A2 DIN7982	Винт самонарезающий	32	40	44
3,9x25-A2 DIN7981	Винт самонарезающий	L2/500	L2/500	L2/500
4,2x9,5-A2 DIN7981	Винт самонарезающий	H11/150	H11/75	H11/75
4,8x70-A2 DIN7981	Винт самонарезающий	-	-	H3/450
5x10 DIN6325D	Штифт	8	16	16

Артикул	Наименование / Эскиз	Тип С1		Тип С3		Тип С4	
		L	1...	L	1...	L	1...
Уплотнители							
FRK50	Уплотнитель резиновый	H11	2	H11	4	H11	4
FRK128	Уплотнитель резиновый	L11	1	L11	2	L11	1
FRK175	Уплотнитель резиновый	L1x2+H1x2	1	L1x2+H1x2	2	L1x2+H1x2	2
FRK176	Уплотнитель резиновый	L1x2	1	L1x2	2	L1x2	2
FRK188	Уплотнитель резиновый	H1	2	H1	2	H1	2
FRK193	Уплотнитель резиновый	(A+B)x2+(A1+B1)x2	1	(A+B)x4+(A1+B1)x2	1	(A+B)x4+(A1+B1)x4	1
FRK197	Уплотнитель резиновый	(A+B)x2+(A1+B1)x2	1	(A+B)x4+(A1+B1)x2	1	(A+B)x4+(A1+B1)x4	1
AYPC.SL160.0948	Шнур уплотнительный	L2+L9+H9x2+L10	1	L2+L9+H9x2+L10	1	L2+L9+H9x2+L10	1
ISE01	Уплотнитель фетровый	L5+H6+L6+H11x2	1	L5x2+H6x2+L6x2+H11x4	1	L5+L6+H11x4	1

Заполнение					
Тип С1		Тип С3		Тип С4	
A=L1-180; B=H1-180	1	A=L1-180; B=H1-180	2	A=L1-180; B=H1-180	2
A1=L/2-126; B1=H-74	1	A1=L/3-143,5; B1=H-74	1	A1=L/4-110; B1=H-74	2

Расстояние до оси импостовой закладной AYPC.W62.0951-03		
Тип С1	Тип С3	Тип С4
Lo=L/2-52	Lo=L/3+34,7	Lo=L/4-36

1. При изготовлении конструкций типа С3 и С4 шириной L>6500 мм необходимо установить дополнительно соединители рамные и вставки герметизирующие (см. стр. 08.53).
2. Артикулы профилей штапиков и резиновых уплотнителей подбираются в зависимости от толщины заполнения (см. раздел 05 – Таблица остекления).

* длина профиля AYPC.SL160.0922 указана для расчета необходимого количества. Размеры и схема нарезки приведены на стр. 08.29.

** длина профиля AYPC.SL160.0923 указана для расчета необходимого количества. Размеры и схема нарезки приведены на стр. 08.11.

Пример расчета подъемно-раздвижной конструкции. Тип С2

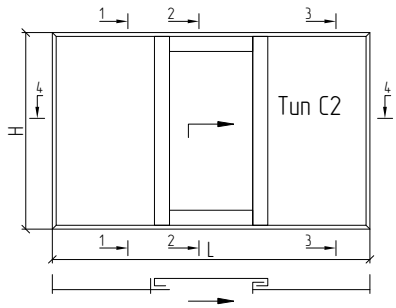

H1/L1≤2,5

1-1

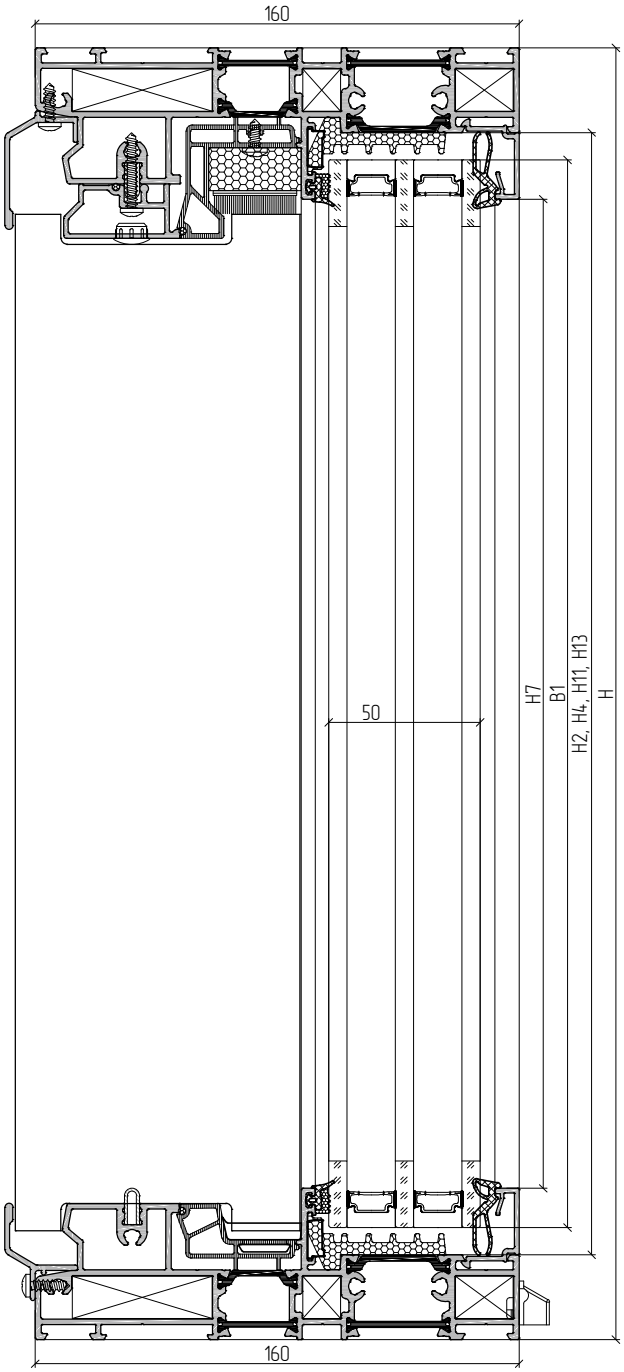

2-2

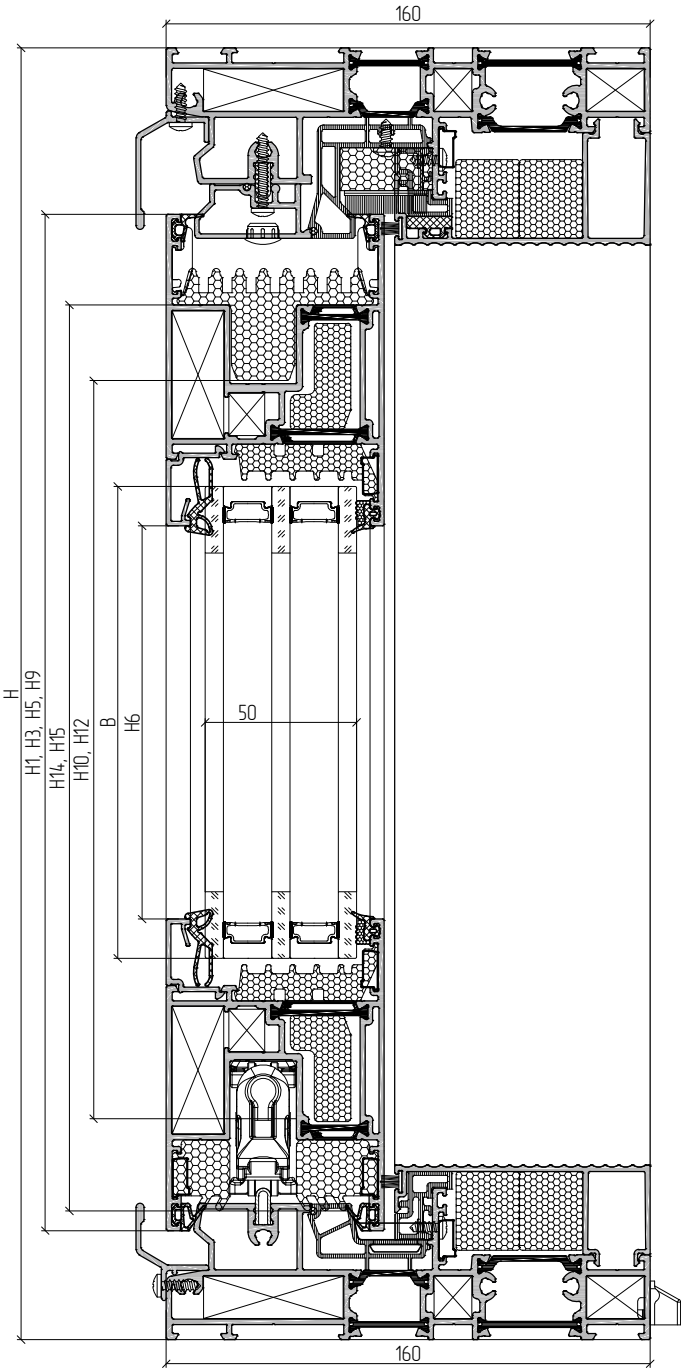

H1/L1≤2,5

3–3

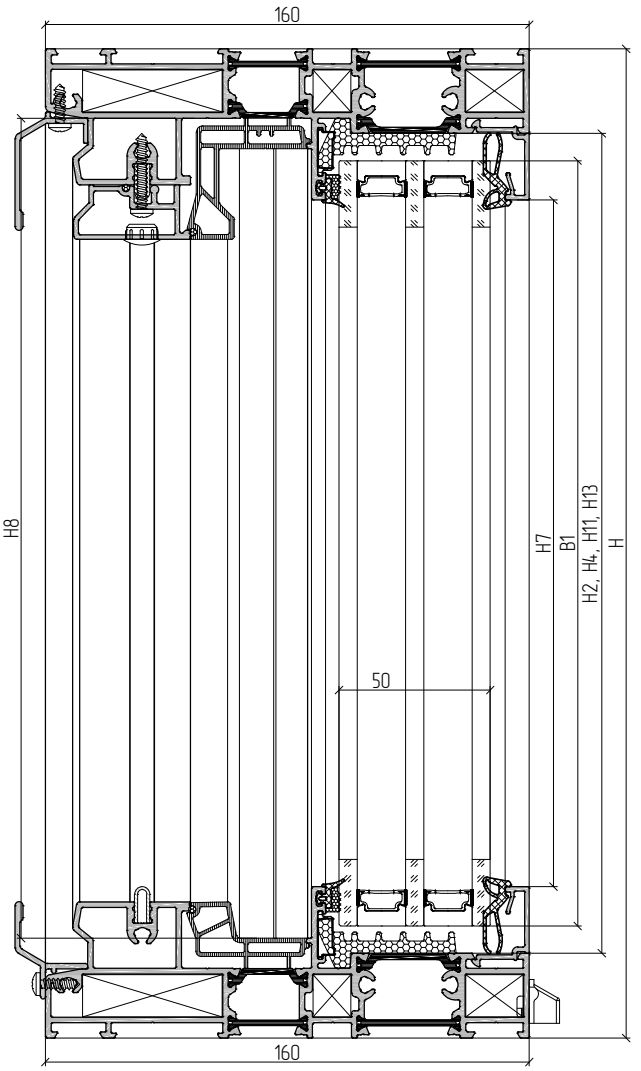
160
H8
H7
B1
H2, H4, H11, H13
H
50
160

4–4

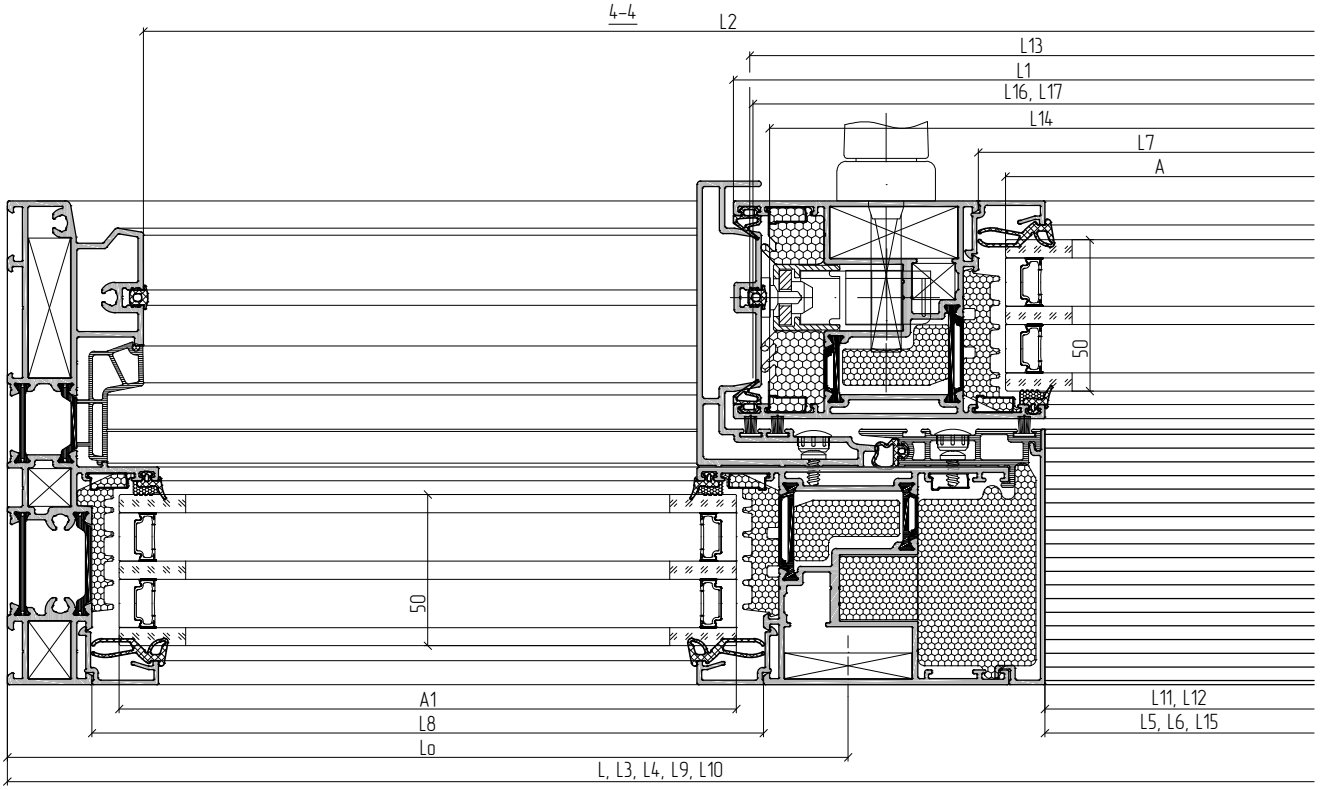
L2
L13
L1
L16, L17
L14
L7
A
50
50
A1
L8
Lo
L, L3, L4, L9, L10
L11, L12
L5, L6, L15

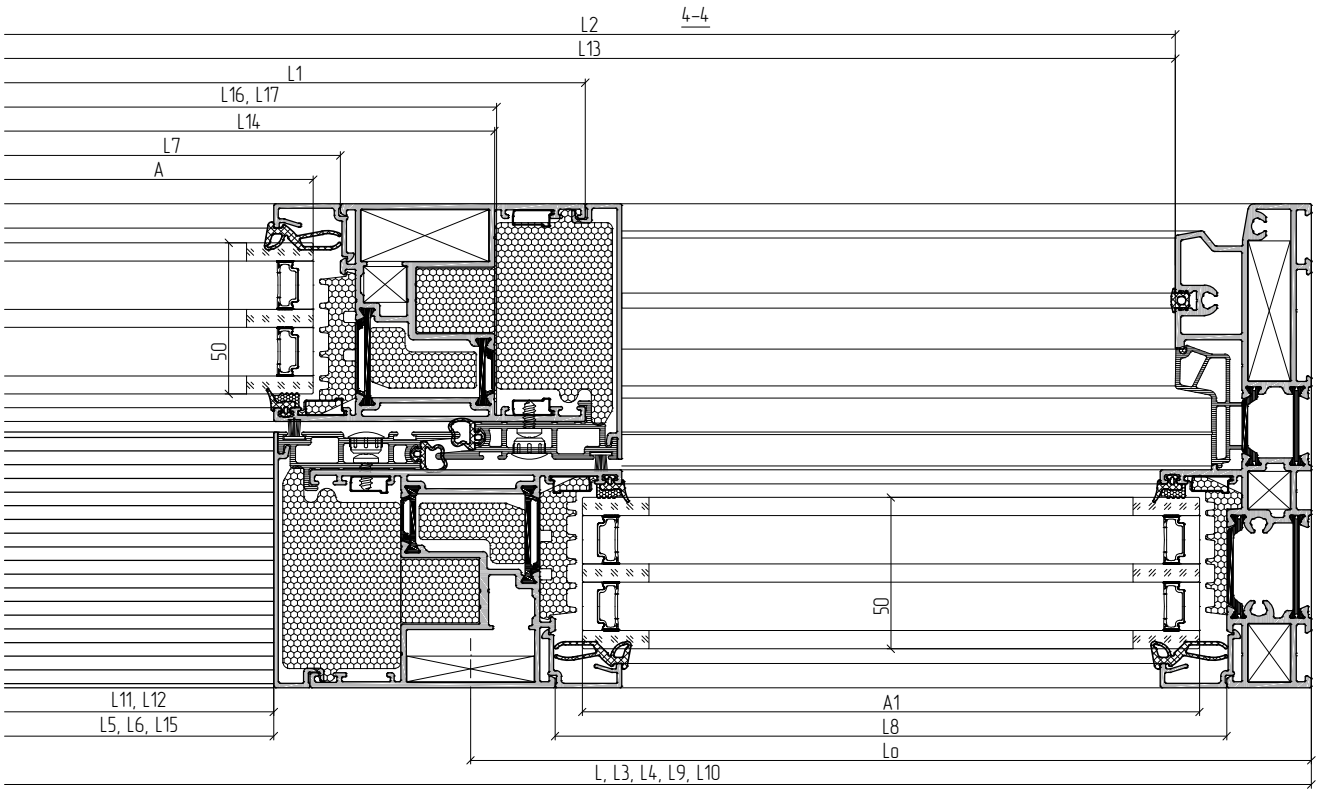

Артикул	Наименование / Эскиз	45°	L	1...
Профиль				
AYPC.SL160.0103	Профиль рамы		L	2
			H	2
AYPC.SL160.0202	Профиль створки		L1=L/3+96	2
			H1=H–91	2
			H2=H–56	2
AYPC.SL160.0801	Профиль притвора		L2=L–90	1
AYPC.SL160.0802	Профиль торцевой		H3=H1	1
			H4=H2	2
AYPC.SL160.0804	Профиль отлива		L3=L	1
AYPC.SL160.0805	Профиль отлива		L4=L	1
AYPC.SL160.0806	Профиль порога		L5=L/3–110	1
AYPC.SL160.0808	Профиль порога		L6=L/3–110	1
AYPC.SL160.0813	Профиль притвора		H5=H1	1
AYPC.C48.0602	Профиль штапика		L7=L1–162	2
			H6=H1–206	2
			L8=L/3–66	4
			H7=H–100	4
AYPC.SL160.0922	Профиль водоотвода		* L9=L	1

Артикул	Наименование / Эскиз	45°	L	1...
Профиль				
AYPC.SL160.0923	Профиль водоотвода		** L10=L	1
			H8=H–56	2
AYPC.SL160.0924	Профиль водоотвода		L11=L5	1
			L12=L6	1
AYPC.SL160.0938	Профиль притвора		H9=H1	3
AYPC.SL160.1950	Профиль несущий		L13=2L/3–3	1
			100	L/700
AYPC.SL160.0911	Вставка теплоизоляционная		L14=L1–42	1
AYPC.SL160.0912	Вставка теплоизоляционная		H10=H1–92	1
			H11=H2	2
PE21x26	Вставка теплоизоляционная		H12=H1–92	1
			L15=L5	4
			H13=H2	2
AYPC.SL160.0960	Вставка теплоизоляционная		L16=L1–36	1
			H14=H1–36	1
AYPC.SL160.0961	Вставка теплоизоляционная		L17=L1–36	1
			H15=H1–36	1
AYPC.SL160.0947	Уплотнитель фальца		L18=A1x2+B1–4x100	2
AYPC.W72.0911	Уплотнитель фальца		L19=(A+B)x2–6x100	1
			L20=B1–2x100	2

Артикул	Наименование	Эскиз	1...
Комплектующие изделия			
AYPC.SL160.0940	Комплект торцевого притвора	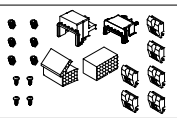	1
AYPC.SL160.0942	Комплект торцевого притвора	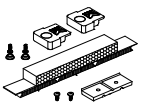	2
AYPC.SL160.0950	Закладная угловая		8
AYPC.SL160.0950-01	Закладная угловая		4
AYPC.SL160.0950-02	Закладная угловая		4
AYPC.SL160.0951-01	Закладная угловая		4
AYPC.W50.1901	Закладная угловая		24
AYPC.W62.0951-03	Закладная крепления импоста		4
AYPC.SL160.0928	Заглушка декоративная		L2/500+ H9/75
AYPC.SL160.0945	Вставка герметизирующая		2
AYPC.SL160.0946	Вставка герметизирующая		6
AYPC.SL160.0939	Подкладка опорная		12
AYPC.SL160.0949	Подкладка опорная		6
100x56x1(3)	Подкладка рихтовочная	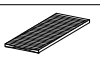	18(18)
AYPC.C48.0919M-01	Заглушка водоотвода		L/500
FRK177	Уголок резиновый		4
FRK178	Уголок резиновый		2
FRK178-01	Уголок резиновый		2
FRK179	Уголок резиновый		12
Метизы			
3,9x9,5-A2 DIN7981	Винт самонарезающий		L11/300+ L12/300
3,9x13-A2 DIN7981	Винт самонарезающий		L3/150
3,9x13-A2 DIN7982	Винт самонарезающий		32
3,9x25-A2 DIN7981	Винт самонарезающий		L2/500
4,2x9,5-A2 DIN7981	Винт самонарезающий		H9/75
5x10 DIN6325D	Штифт		8

Артикул	Наименование	Эскиз	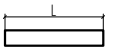	1...
Уплотнители				
FRK50	Уплотнитель резиновый		H9	3
FRK175	Уплотнитель резиновый		L1x2+H1x2	1
FRK176	Уплотнитель резиновый		L1x2	1
FRK188	Уплотнитель резиновый		H1	3
FRK193	Уплотнитель резиновый		(A+B)x2+(A1+B1)x4	1
FRK197	Уплотнитель резиновый		(A+B)x2+(A1+B1)x4	1
AYPC.SL160.0948	Шнур уплотнительный		L2+L9+H8x2+L10	1
ISE01	Уплотнитель фетровый		L5+L6+H5x2+H9x3	1

Заполнение	
A=L1-180; B=H1-180	1
A1=L/3-84; B1=H-74	2

Расстояние до оси импостовой закладной AYPC.W62.0951-03
Lo=L/3-10

1. При изготовлении конструкции типа C2 шириной L>6500 мм необходимо установить дополнительно соединители рамные и вставки герметизирующие (см. стр. 08.53).
2. Артикулы профилей штапиков и резиновых уплотнителей подбираются в зависимости от толщины заполнения (см. раздел 05 – Таблица остекления).

* длина профиля AYPC.SL160.0922 указана для расчета необходимого количества. Размеры и схема нарезки приведены на стр. 08.29.

** длина профиля AYPC.SL160.0923 указана для расчета необходимого количества. Размеры и схема нарезки приведены на стр. 08.11.

Пример расчета подъемно-раздвижной конструкции. Типы D1, D2, D3, D4

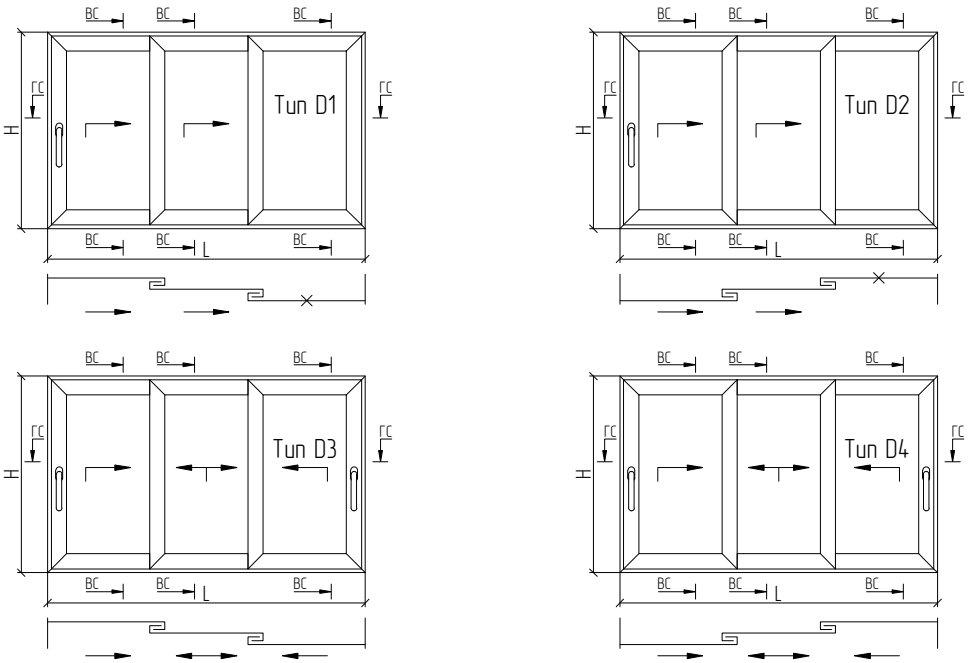

H1/L1≤2,5

Вертикальные сечения

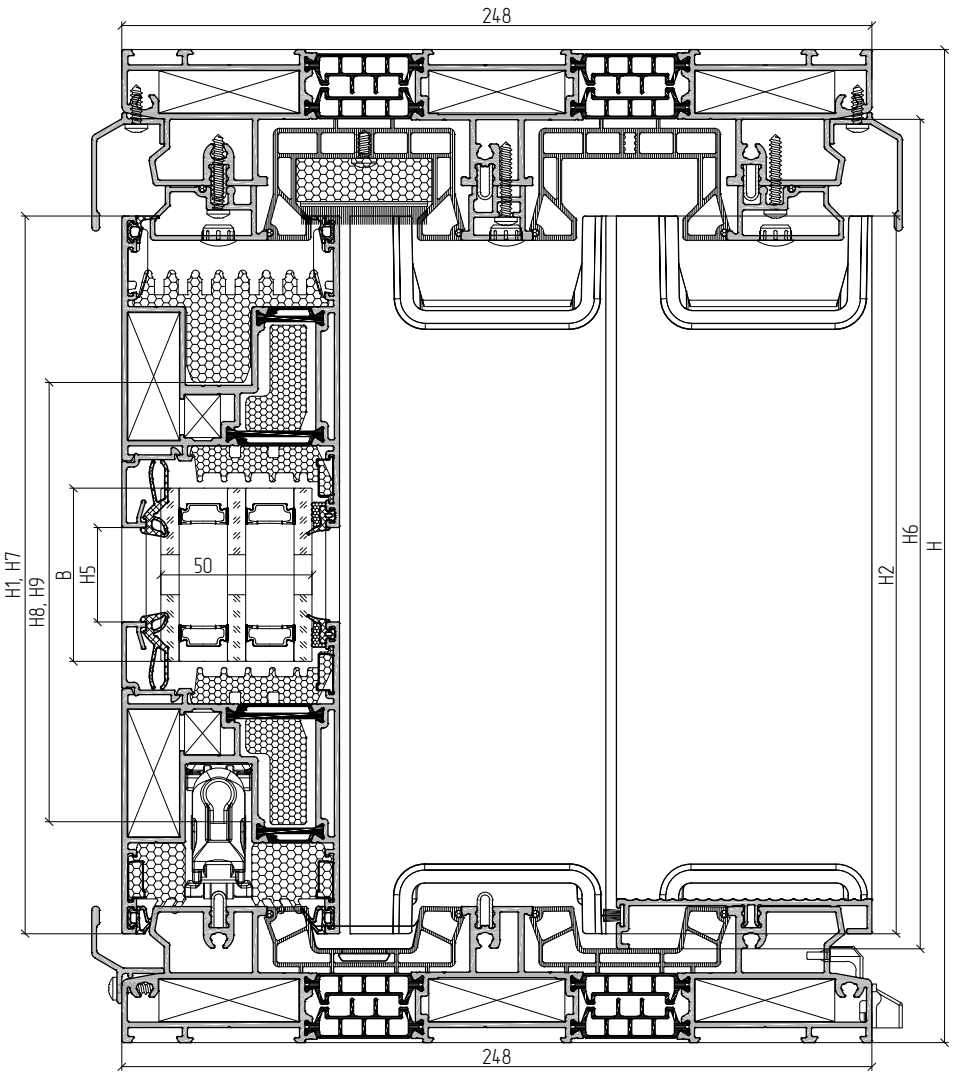

H1/L1≤2,5

Вертикальные сечения

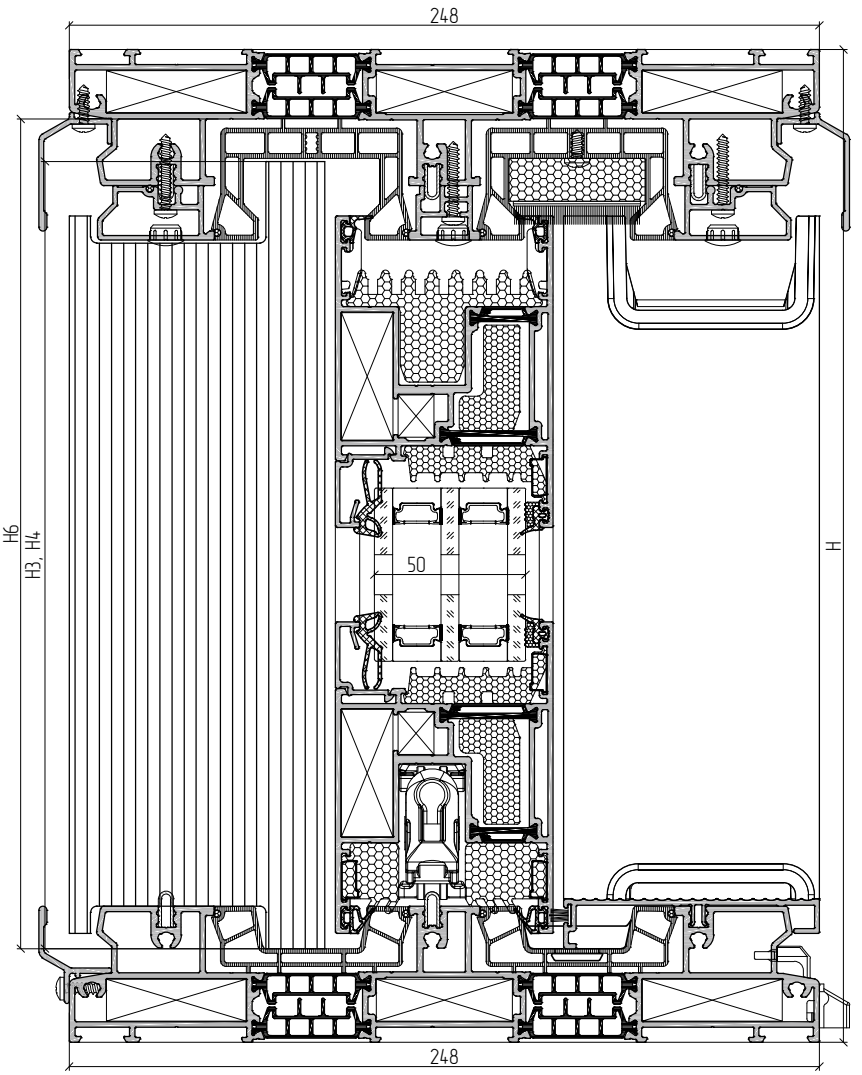

Артикул	Наименование / Эскиз		Тип D1		Тип D2		Тип D3		Тип D4	
			L	1...	L	1...	L	1...	L	1...
Профиль										
АУРС.SL160.0104	Профиль рамы		L	2	L	2	L	2	L	2
			H	2	H	2	H	2	H	2
АУРС.SL160.0202	Профиль створки		L1=(L+110)/3	6	L1=(L+110)/3	6	L1=(L+110)/3	6	L1=(L+110)/3	6
			H1=H–91	6	H1=H–91	6	H1=H–91	6	H1=H–91	6
АУРС.SL160.0801	Профиль притвора		L2=L–90	2	L2=L–90	2	L2=L–90	2	L2=L–90	2
АУРС.SL160.0802	Профиль торцевой		H2=H1	4	H2=H1	4	H2=H1	4	H2=H1	4
АУРС.SL160.0804	Профиль отлива		L3=L	2	L3=L	2	L3=L	2	L3=L	2
АУРС.SL160.0805	Профиль отлива		L4=L	1	L4=L	1	L4=L	1	L4=L	1
АУРС.SL160.0810	Профиль порога		L5=2L/3–134	1	–	–	–	–	–	–
			H3=H–68	2	H3=H–68	2	H3=H–68	2	H3=H–68	2
АУРС.SL160.0811	Профиль порога		–	–	L6=2L/3–134	1	–	–	–	–
			H4=H–68	2	H4=H–68	2	H4=H–68	2	H4=H–68	2

H1/L1≤2,5

Вертикальные сечения

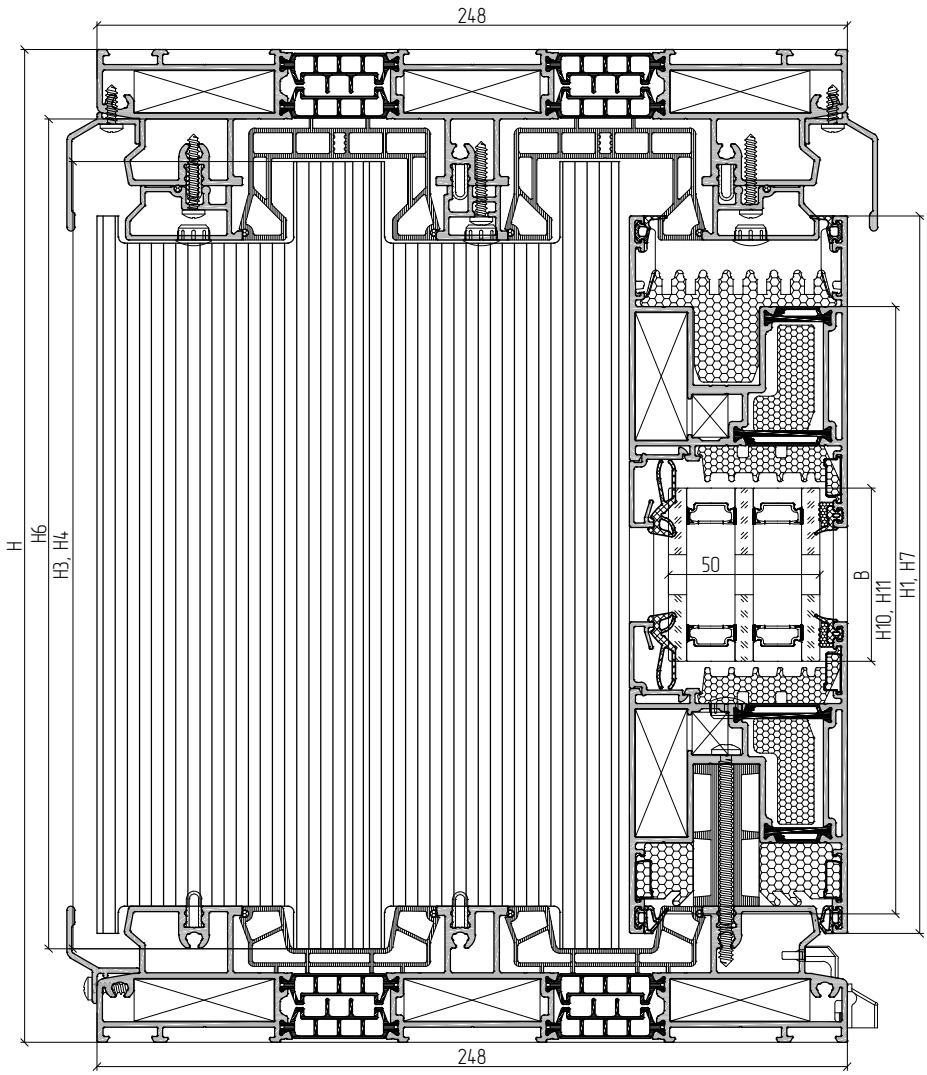

Артикул	Наименование / Эскиз		Тип D1		Тип D2		Тип D3		Тип D4	
			L	1...	L	1...	L	1...	L	1...
Профиль										
AYPC.SL160.0812	Профиль притвора		L7=L-90	1	L7=L-90	1	L7=L-90	1	L7=L-90	1
AYPC.C48.0602	Профиль штапика		L8=L1-162	6	L8=L1-162	6	L8=L1-162	6	L8=L1-162	6
			H5=H1-206	6	H5=H1-206	6	H5=H1-206	6	H5=H1-206	6
AYPC.SL160.0920	Профиль водоотвода		* L9=L	2	* L9=L	2	* L9=L	2	* L9=L	2
			H6=H-54	4	H6=H-54	4	H6=H-54	4	H6=H-54	4
AYPC.SL160.0921	Профиль водоотвода		** L10=L	2	** L10=L	2	** L10=L	2	** L10=L	2
AYPC.SL160.0938	Профиль притвора		H7=H1	4	H7=H1	4	H7=H1	4	H7=H1	4
AYPC.SL160.1950	Профиль несущий		L11=L-95	2	L11=L-95	2	L11=L-95	3	L11=L-95	3
			100	L/170	100	L/170	100	L/170	100	L/170
AYPC.SL160.0911	Вставка теплоизоляционная		L12=L1-42	3	L12=L1-42	3	L12=L1-42	3	L12=L1-42	3
AYPC.SL160.0912	Вставка теплоизоляционная		H8=H1-92	3	H8=H1-92	3	H8=H1-92	3	H8=H1-92	3
PE21x26	Вставка теплоизоляционная		H9=H1-92	3	H9=H1-92	3	H9=H1-92	3	H9=H1-92	3

H1/L1≤2,5

Горизонтальные сечения

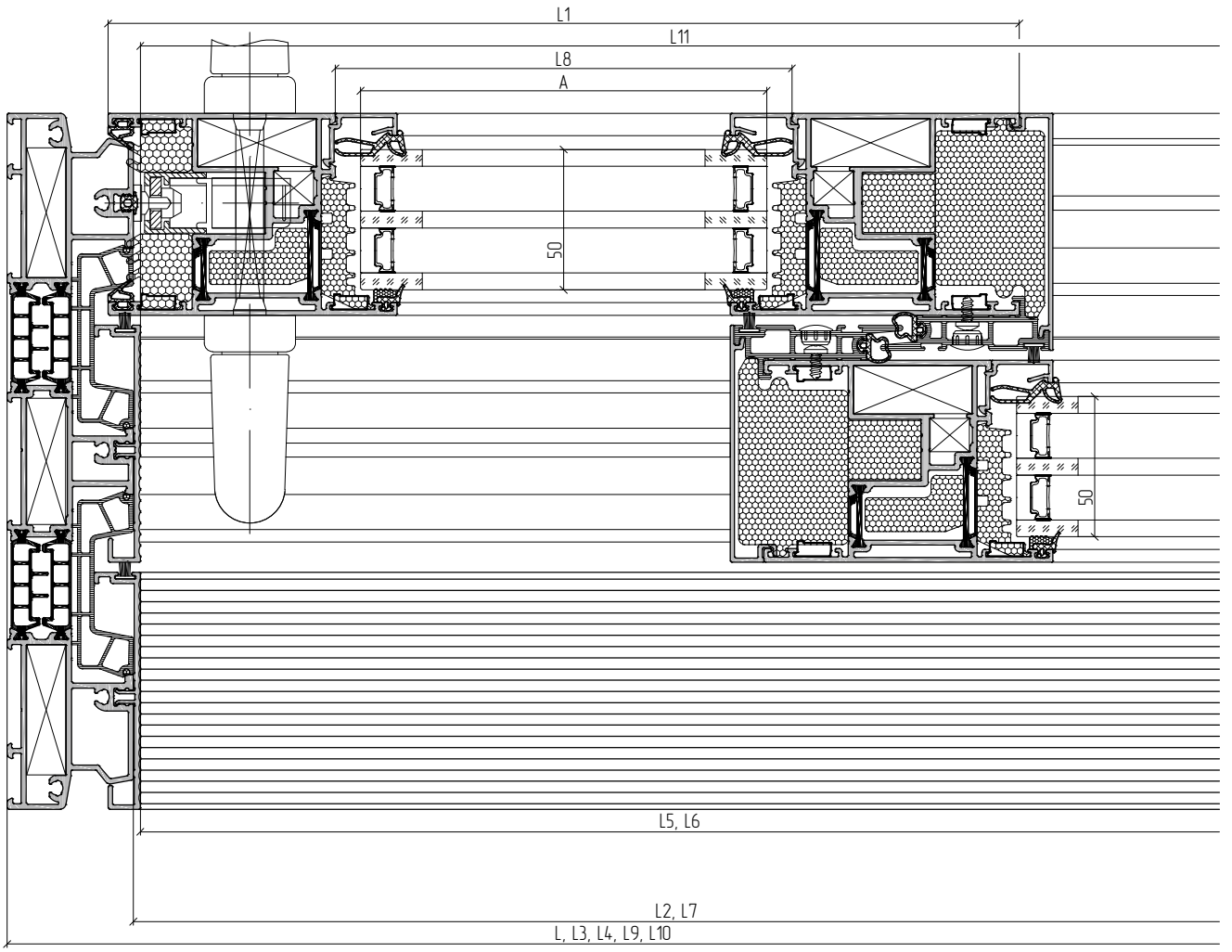

Артикул	Наименование / Эскиз		Тип D1		Тип D2		Тип D3		Тип D4	
			L	1...	L	1...	L	1...	L	1...
Профиль										
AYPC.SL160.0960	Вставка теплоизоляционная		L13=L1-36	3	L13=L1-36	3	L13=L1-36	3	L13=L1-36	3
			H10=H1-36	3	H10=H1-36	3	H10=H1-36	3	H10=H1-36	3
AYPC.SL160.0961	Вставка теплоизоляционная		L14=L1-36	3	L14=L1-36	3	L14=L1-36	3	L14=L1-36	3
			H11=H1-36	3	H11=H1-36	3	H11=H1-36	3	H11=H1-36	3
AYPC.W72.0911	Уплотнитель фальца		L15=(A+B)x2-6x100	3	L15=(A+B)x2-6x100	3	L15=(A+B)x2-6x100	3	L15=(A+B)x2-6x100	3

Артикул	Наименование / Эскиз	1...			
		Тип D1	Тип D2	Тип D3	Тип D4
Комплектующие изделия					
AYPC.SL160.0940	Комплект торцевого притвора	4	4	4	4
AYPC.SL160.0941	Комплект торцевого притвора	2	2	2	2

H1/L1≤2,5

Горизонтальные сечения

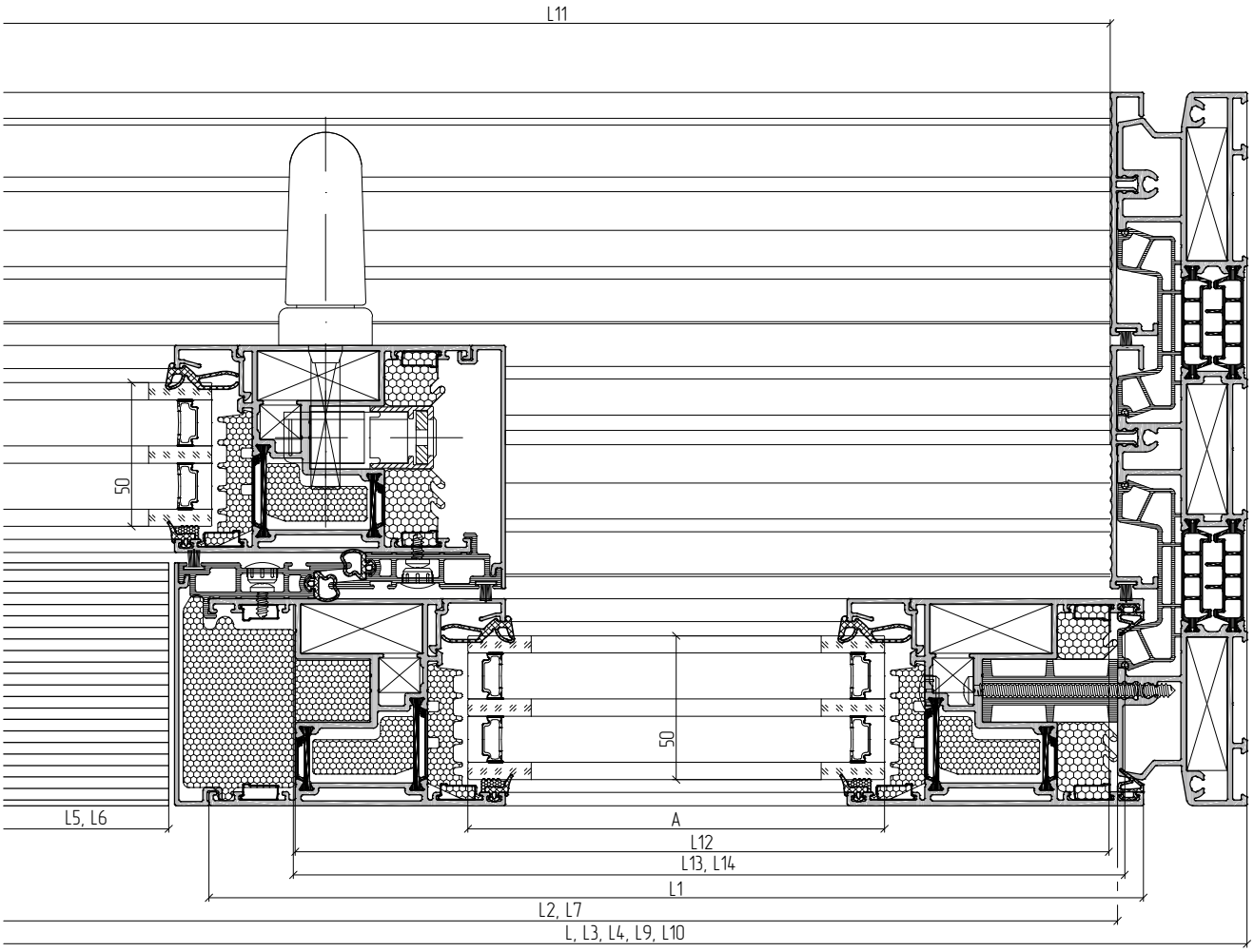

Артикул	Наименование / Эскиз	1...			
		Тип D1	Тип D2	Тип D3	Тип D4
Комплектующие изделия					
AYPC.SL160.0950	Закладная угловая	12	12	12	12
AYPC.SL160.0950-01	Закладная угловая	8	8	8	8
AYPC.SL160.0950-03	Закладная угловая	4	4	4	4
AYPC.SL160.0951-01	Закладная угловая	12	12	12	12
AYPC.W50.1901	Закладная угловая	36	36	36	36
AYPC.SL160.0905	Фиксатор	4	4	–	–
AYPC.SL160.0928	Заглушка декоративная	L2/250+L7/500+ H7/75+4	L2/250+L7/500+ H7/75+4	L2/250+L7/500+ H7/75	L2/250+L7/500+ H7/75
AYPC.SL160.0943	Вставка герметизирующая	2	2	2	2
AYPC.SL160.0944	Вставка герметизирующая	2	2	2	2
AYPC.SL160.0945	Вставка герметизирующая	2	2	2	2
AYPC.SL160.0946	Вставка герметизирующая	6	6	6	6
AYPC.SL160.0949	Подкладка опорная	18	18	18	18

Артикул	Наименование / Эскиз	1...			
		Тип D1	Тип D2	Тип D3	Тип D4
Комплектующие изделия					
100x56x1(3)	Подкладка рихтовочная	18(18)	18(18)	18(18)	18(18)
AYPC.SL160.0929	Заглушка водоотвода	L/500	L/500	L/500	L/500
AYPC.C48.0919M-01	Заглушка водоотвода	2	2	2	2
FRK177	Уголок резиновый	12	12	12	12
FRK178	Уголок резиновый	6	6	6	6
FRK178-01	Уголок резиновый	6	6	6	6
FRK179	Уголок резиновый	12	12	12	12
Метизы					
3,9x13-A2 DIN7981	Винт самонарезающий	L3/100	L3/100	L3/100	L3/100
3,9x13-A2 DIN7982	Винт самонарезающий	48	48	48	48
3,9x25-A2 DIN7981	Винт самонарезающий	L2/150	L2/150	L2/150	L2/150
4,2x9,5-A2 DIN7981	Винт самонарезающий	H7/75	H7/75	H7/75	H7/75
4,8x32-A2 DIN7981	Винт самонарезающий	8	8	–	–
4,8x70-A2 DIN7981	Винт самонарезающий	4	4	–	–
5x10 DIN6325D	Штифт	24	24	24	24

Артикул	Наименование / Эскиз	Тип D1		Тип D2		Тип D3		Тип D4	
		L	1...	L	1...	L	1...	L	1...
Уплотнители									
FRK50	Уплотнитель резиновый	H7	4	H7	4	H7	4	H7	4
FRK175	Уплотнитель резиновый	L1x3+H1x2	2	L1x3+H1x2	2	L1x3+H1x2	2	L1x3+H1x2	2
FRK176	Уплотнитель резиновый	L1x2	3	L1x2	3	L1x2	3	L1x2	3
FRK188	Уплотнитель резиновый	H1	1	H1	1	H1	2	H1	2
FRK193	Уплотнитель резиновый	(A+B)x2	3	(A+B)x2	3	(A+B)x2	3	(A+B)x2	3
FRK197	Уплотнитель резиновый	(A+B)x2	3	(A+B)x2	3	(A+B)x2	3	(A+B)x2	3
AYPC.SL160.0948	Шнур уплотнительный	L2x2+H6x8+L9x4+L10x4	1	L2x2+H6x8+L9x4+L10x4	1	L2x2+H6x8+L9x4+L10x4	1	L2x2+H6x8+L9x4+L10x4	1
ISE01	Уплотнитель фетровый	H3x2+L5+H4x2+H7x4	1	H3x2+L5+H4x2+H7x4	1	H3x2+H4x2+H7x4	1	H3x2+H4x2+H7x4	1

Заполнение							
Тип D1		Тип D2		Тип D3		Тип D4	
A=L1-180; B=H1-180	3	A=L1-180; B=H1-180	3	A=L1-180; B=H1-180	3	A=L1-180; B=H1-180	3

1. При изготовлении конструкций типа D1, D2, D3 и D4 шириной L>6500 мм необходимо установить дополнительно соединители рамные и вставки герметизирующие (см. стр. 08.54).
2. Артикулы профилей штапиков и резиновых уплотнителей подбираются в зависимости от толщины заполнения (см. раздел 05 – Таблица остекления).

* длина профиля AYPC.SL160.0920 указана для расчета необходимого количества. Размеры и схема нарезки приведены на стр. 08.16-08.17.

** длина профиля AYPC.SL160.0921 указана для расчета необходимого количества. Размеры и схема нарезки приведены на стр. 08.28.

Пример расчета подъемно-раздвижной конструкции. Типы D5, D6, D7, D8

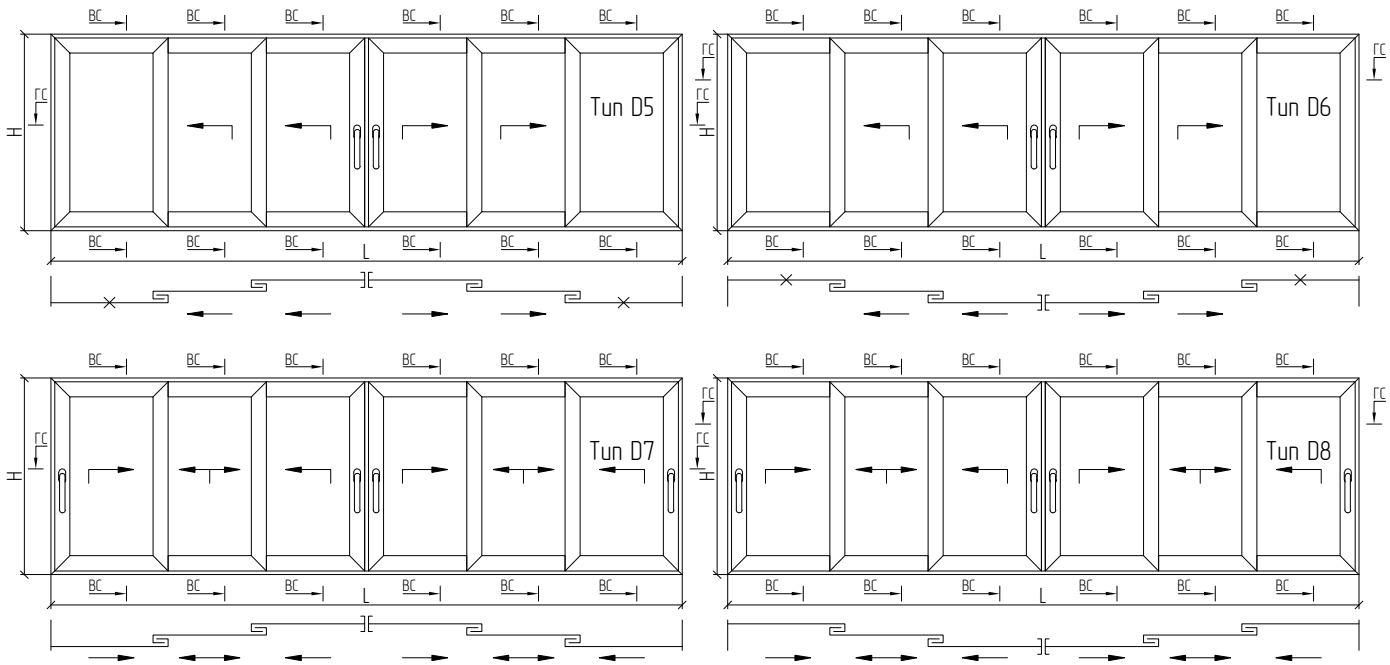

H1/L1≤2,5

Вертикальные сечения

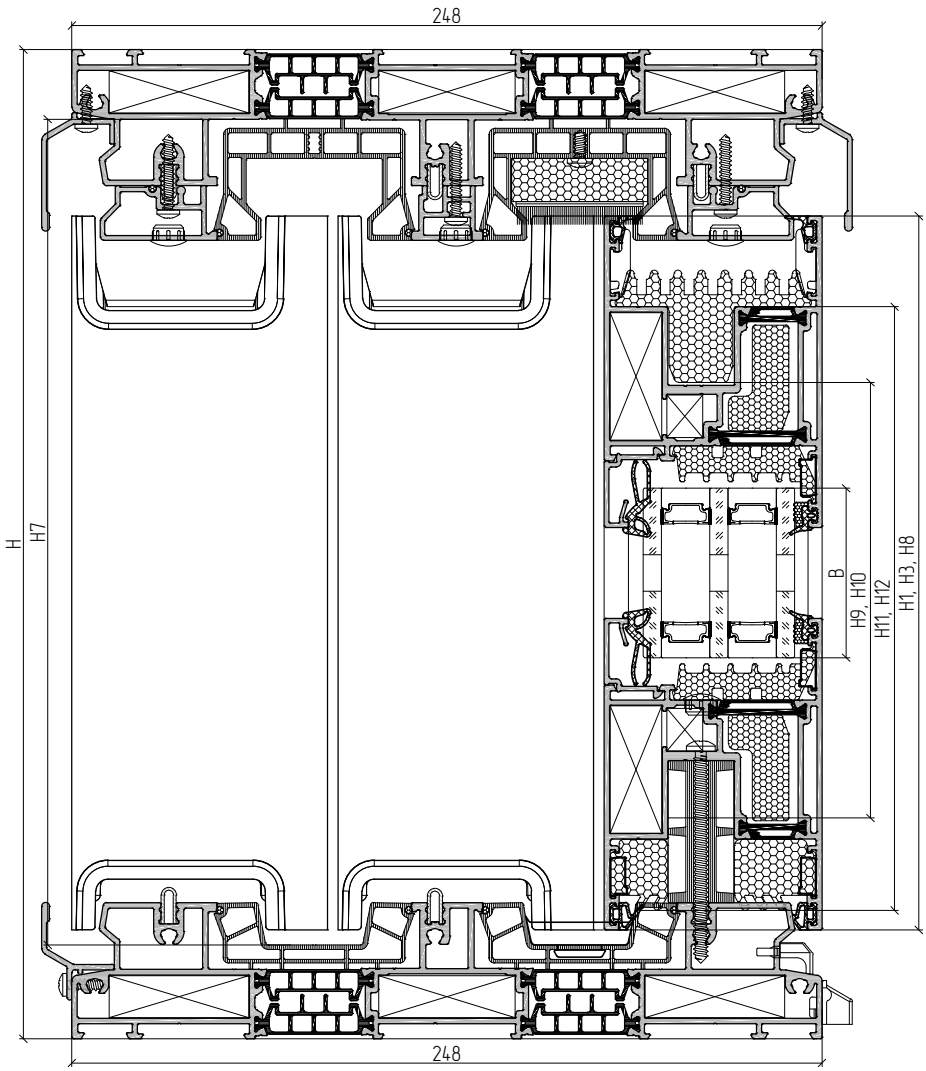

H1/L1≤2,5

Вертикальные сечения

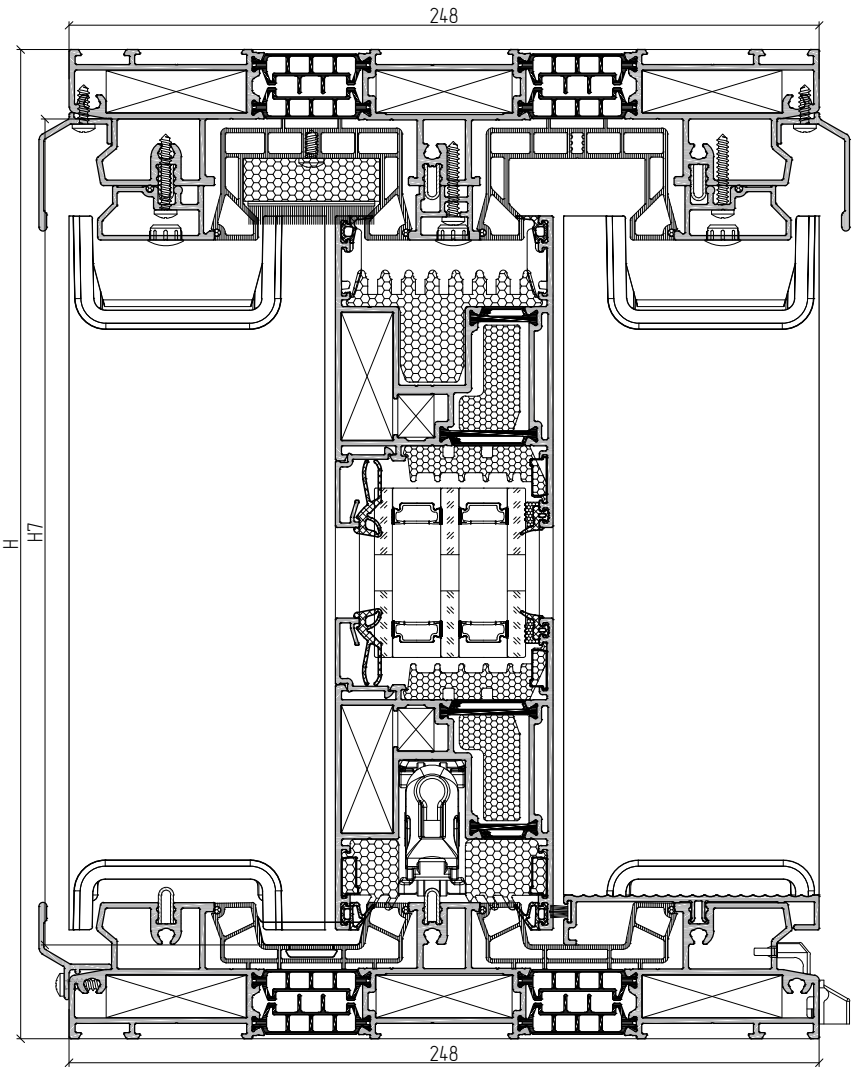

Артикул	Наименование / Эскиз		Тип D5		Тип D6		Тип D7		Тип D8	
			L	1...	L	1...	L	1...	L	1...
Профиль										
АУРС.SL160.0104	Профиль рамы		L	2	L	2	L	2	L	2
			H	2	H	2	H	2	H	2
АУРС.SL160.0202	Профиль створки		L1=(L+284)/6	12	L1=(L+284)/6	12	L1=(L+284)/6	12	L1=(L+284)/6	12
			H1=H–91	12	H1=H–91	12	H1=H–91	12	H1=H–91	12
АУРС.SL160.0504	Профиль штульпа		H2=H1	1	H2=H1	1	H2=H1	1	H2=H1	1
АУРС.SL160.0801	Профиль притвора		L2=L–90	2	L2=L–90	2	L2=L–90	2	L2=L–90	2
АУРС.SL160.0802	Профиль торцевой		H3=H1	8	H3=H1	8	H3=H1	8	H3=H1	8
АУРС.SL160.0804	Профиль отлива		L3=L	2	L3=L	2	L3=L	2	L3=L	2
АУРС.SL160.0805	Профиль отлива		L4=L	1	L4=L	1	L4=L	1	L4=L	1
АУРС.SL160.0810	Профиль порога		L5=2L/3–194	1	–	–	–	–	–	–
			–	–	H4=H–68	4	–	–	H4=H–68	4

H1/L1≤2,5

Вертикальные сечения

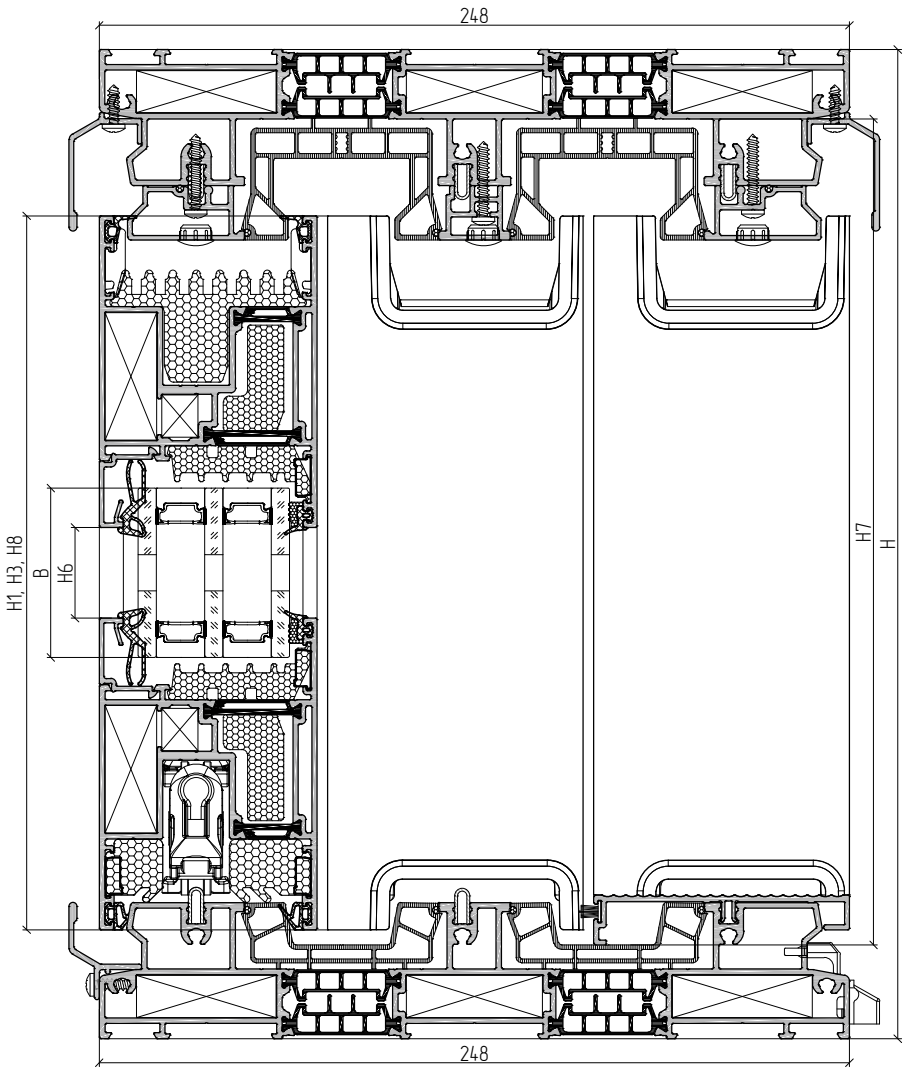

Артикул	Наименование / Эскиз		Тип D5		Тип D6		Тип D7		Тип D8	
			L	1...	L	1...	L	1...	L	1...
Профиль										
AYPC.SL160.0811	Профиль порога		–	–	L6=2L/3-194	1	–	–	–	–
			H5=H-68	4	–	–	H5=H-68	4	–	–
AYPC.SL160.0812	Профиль притвора		L7=L-90	1	L7=L-90	1	L7=L-90	1	L7=L-90	1
AYPC.C48.0602	Профиль штапика		L8=L1-162	12	L8=L1-162	12	L8=L1-162	12	L8=L1-162	12
			H6=H1-206	12	H6=H1-206	12	H6=H1-206	12	H6=H1-206	12
AYPC.SL160.0920	Профиль водоотвода		* L9=L	2	* L9=L	2	* L9=L	2	* L9=L	2
			H7=H-54	4	H7=H-54	4	H7=H-54	4	H7=H-54	4
AYPC.SL160.0921	Профиль водоотвода		** L10=L	2	** L10=L	2	** L10=L	2	** L10=L	2
AYPC.SL160.0938	Профиль притвора		H8=H1	8	H8=H1	8	H8=H1	8	H8=H1	8
AYPC.SL160.1950	Профиль несущий		L11=L-95	2	L11=L-95	2	L11=L-95	3	L11=L-95	3
			100	L/170	100	L/170	100	L/170	100	L/170
AYPC.SL160.0911	Вставка теплоизоляционная		L12=L1-42	6	L12=L1-42	6	L12=L1-42	6	L12=L1-42	6

H1/L1≤2,5

Вертикальные сечения

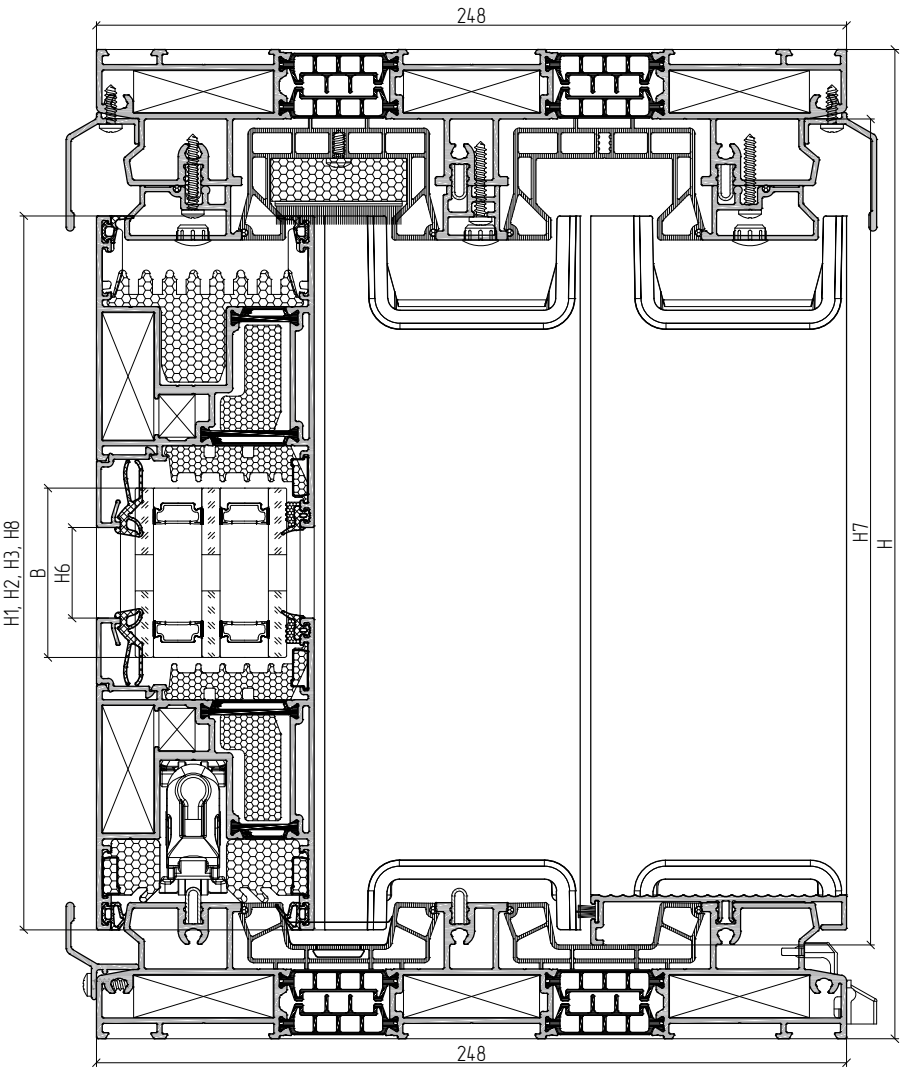

Артикул	Наименование / Эскиз		Тип D5		Тип D6		Тип D7		Тип D8	
			L	1...	L	1...	L	1...	L	1...
Профиль										
AYPC.SL160.0912	Вставка теплоизоляционная		H9=H1-92	6	H9=H1-92	6	H9=H1-92	6	H9=H1-92	6
PE21x26	Вставка теплоизоляционная		H10=H1-92	6	H10=H1-92	6	H10=H1-92	6	H10=H1-92	6
AYPC.SL160.0960	Вставка теплоизоляционная		L13=L1-36	6	L13=L1-36	6	L13=L1-36	6	L13=L1-36	6
			H11=H1-36	6	H11=H1-36	6	H11=H1-36	6	H11=H1-36	6
AYPC.SL160.0961	Вставка теплоизоляционная		L14=L1-36	6	L14=L1-36	6	L14=L1-36	6	L14=L1-36	6
			H12=H1-36	6	H12=H1-36	6	H12=H1-36	6	H12=H1-36	6
AYPC.W72.0911	Уплотнитель фальца		L15=(A+B)x2-6x100	6	L15=(A+B)x2-6x100	6	L15=(A+B)x2-6x100	6	L15=(A+B)x2-6x100	6

H1/L1≤2,5

Вертикальные сечения

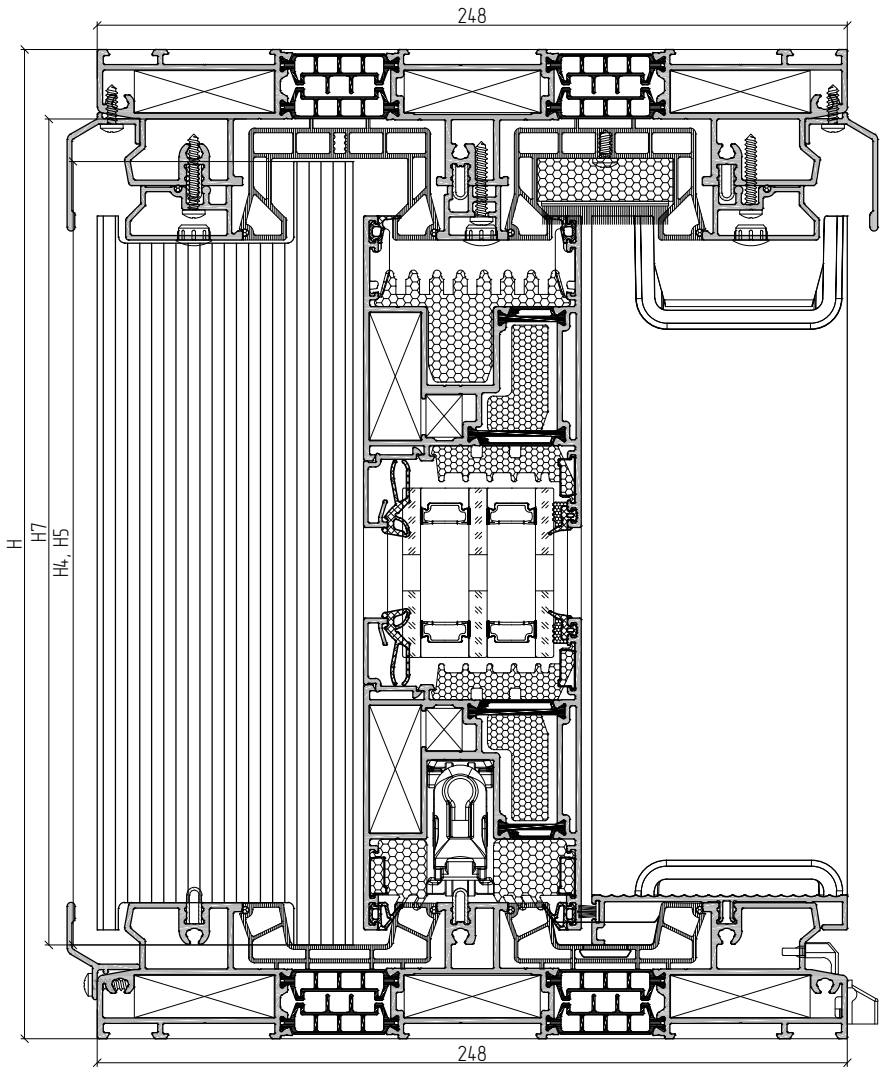

Артикул	Наименование / Эскиз	1...			
		Тип D5	Тип D6	Тип D7	Тип D8
Комплектующие изделия					
AYPC.SL160.0940	Комплект торцевого притвора	8	8	8	8
AYPC.SL160.0941	Комплект торцевого притвора	4	4	4	4
AYPC.SL160.0950	Закладная угловая	24	24	24	24
AYPC.SL160.0950-01	Закладная угловая	8	8	8	8
AYPC.SL160.0950-03	Закладная угловая	4	4	4	4
AYPC.SL160.0951-01	Закладная угловая	24	24	24	24
AYPC.W50.1901	Закладная угловая	72	72	72	72
AYPC.SL160.0905	Фиксатор	8	8	–	–
AYPC.SL160.0928	Заглушка декоративная	H2/450+L2/250+ L7/500+H8/40+8	H2/450+L2/250+ L7/500+H8/40+8	H2/450+L2/250+ L7/500+H8/40	H2/450+L2/250+ L7/500+H8/40

H1/L1≤2,5

Вертикальные сечения

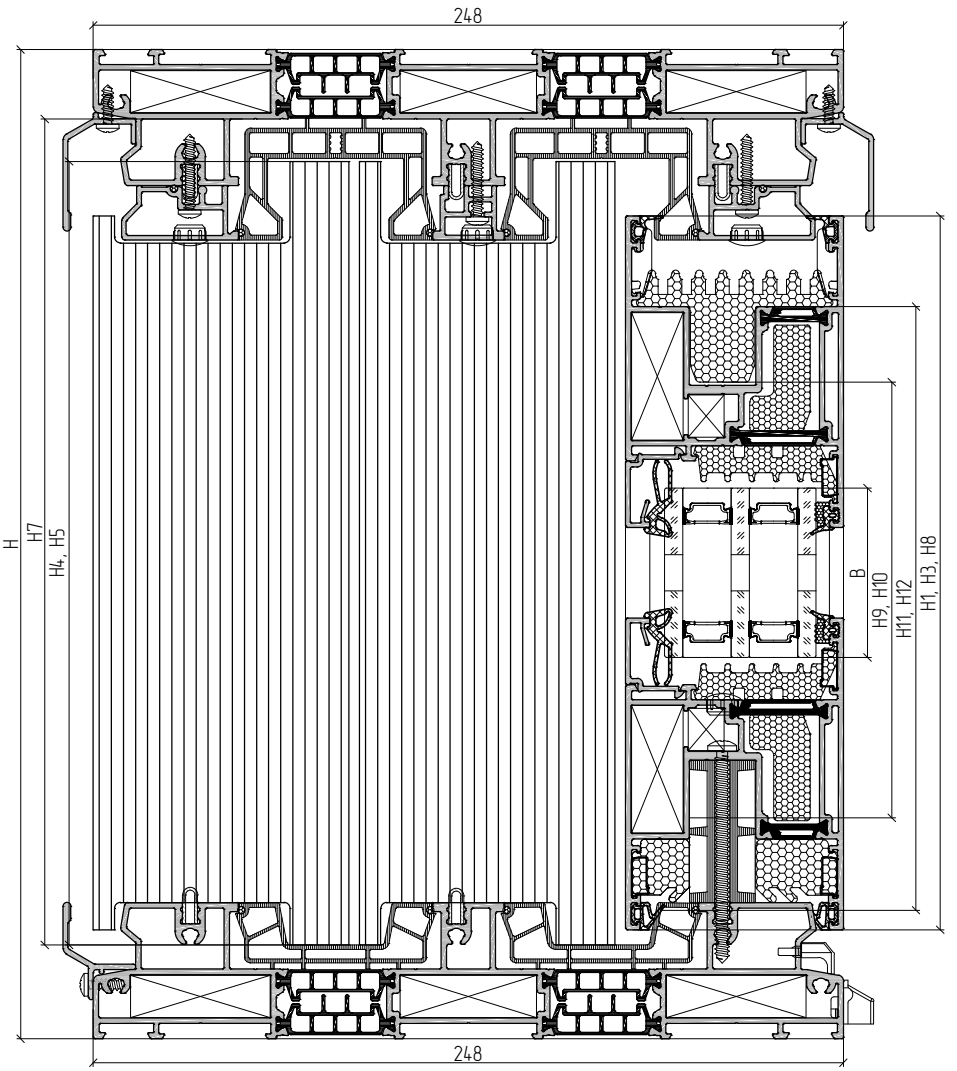

Артикул	Наименование / Эскиз	1...			
		Тип D5	Тип D6	Тип D7	Тип D8
Комплектующие изделия					
AYPC.SL160.0933	Заглушка штульповая	2	2	2	2
AYPC.SL160.0943	Вставка герметизирующая	2	2	2	2
AYPC.SL160.0944	Вставка герметизирующая	2	2	2	2
AYPC.SL160.0945	Вставка герметизирующая	2	2	2	2
AYPC.SL160.0946	Вставка герметизирующая	6	6	6	6
AYPC.SL160.0949	Подкладка опорная	36	36	36	36
100x56x1(3)	Подкладка рихтовочная	36(36)	36(36)	36(36)	36(36)
AYPC.SL160.0929	Заглушка водоотвода	L/500	L/500	L/500	L/500
AYPC.C48.0919M-01	Заглушка водоотвода	2	2	2	2
FRK177	Уголок резиновый	24	24	24	24
FRK178	Уголок резиновый	12	12	12	12

H1/L1≤2,5

Горизонтальные сечения

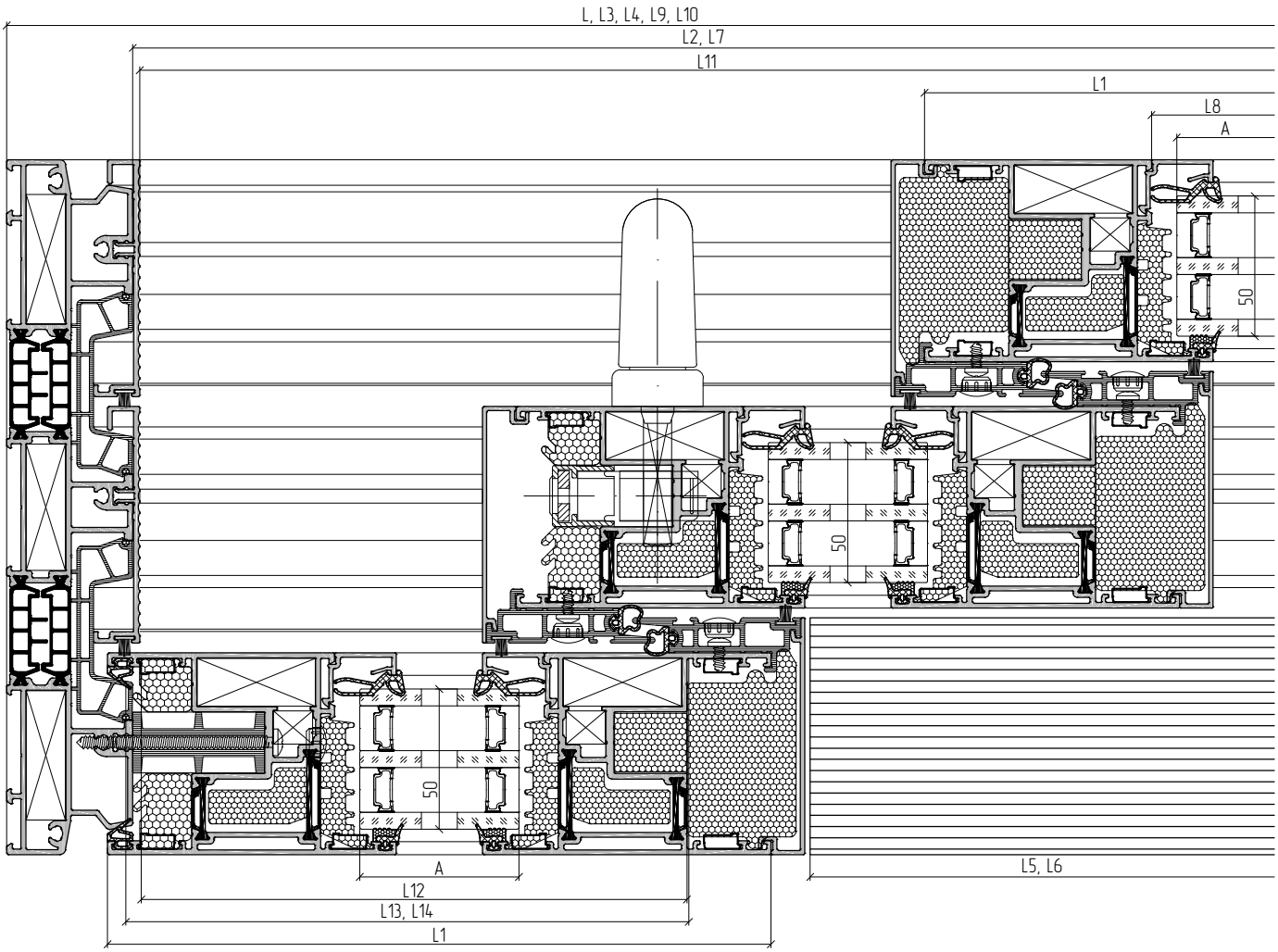

Артикул	Наименование / Эскиз	1...			
		Тип D5	Тип D6	Тип D7	Тип D8
Комплектующие изделия					
FRK178-01	Уголок резиновый	12	12	12	12
FRK179	Уголок резиновый	24	24	24	24
Метизы					
3,9x13-A2 DIN7981	Винт самонарезающий	L3/100	L3/100	L3/100	L3/100
3,9x13-A2 DIN7982	Винт самонарезающий	72	72	72	72
3,9x25-A2 DIN7981	Винт самонарезающий	L2/150	L2/150	L2/150	L2/150
4,2x9,5-A2 DIN7981	Винт самонарезающий	H8/40	H8/40	H8/40	H8/40
4,8x32-A2 DIN7981	Винт самонарезающий	16	16	-	-
4,8x70-A2 DIN7981	Винт самонарезающий	H2/450+8	H2/450+8	H2/450	H2/450
5x10 DIN6325D	Штифт	48	48	48	48

H1/L1≤2,5

Горизонтальные сечения

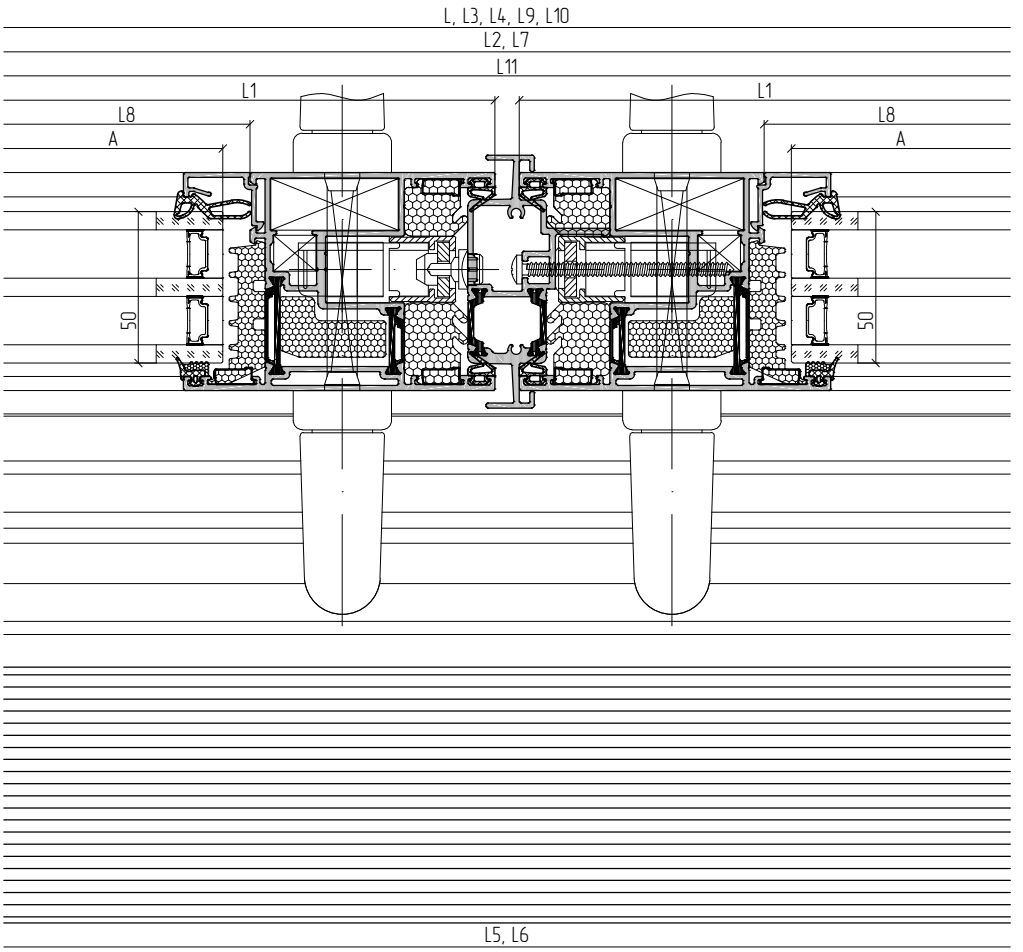

Артикул	Наименование / Эскиз	Тип D5		Тип D6		Тип D7		Тип D8	
		L	1...	L	1...	L	1...	L	1...
Уплотнители									
FRK50	Уплотнитель резиновый	H8	8	H8	8	H8	8	H8	8
FRK175	Уплотнитель резиновый	L1x3+H1x2	4	L1x3+H1x2	4	L1x3+H1x2	4	L1x3+H1x2	4
FRK176	Уплотнитель резиновый	L1x2	6	L1x2	6	L1x2	6	L1x2	6
FRK188	Уплотнитель резиновый	–	–	–	–	H1	2	H1	2
FRK193	Уплотнитель резиновый	(A+B)x2	6	(A+B)x2	6	(A+B)x2	6	(A+B)x2	6
FRK197	Уплотнитель резиновый	(A+B)x2	6	(A+B)x2	6	(A+B)x2	6	(A+B)x2	6
AYPC.SL160.0948	Шнур уплотнительный	L2x2+H7x8+L9x4+L10x4	1	L2x2+H7x8+L9x4+L10x4	1	L2x2+H7x8+L9x4+L10x4	1	L2x2+H7x8+L9x4+L10x4	1
ISE01	Уплотнитель фетровый	L5+H5x4+H8x8	1	H4x4+L6+H8x8	1	H5x4+H8x8	1	H4x4+H8x8	1

H1/L1≤2,5

Горизонтальные сечения

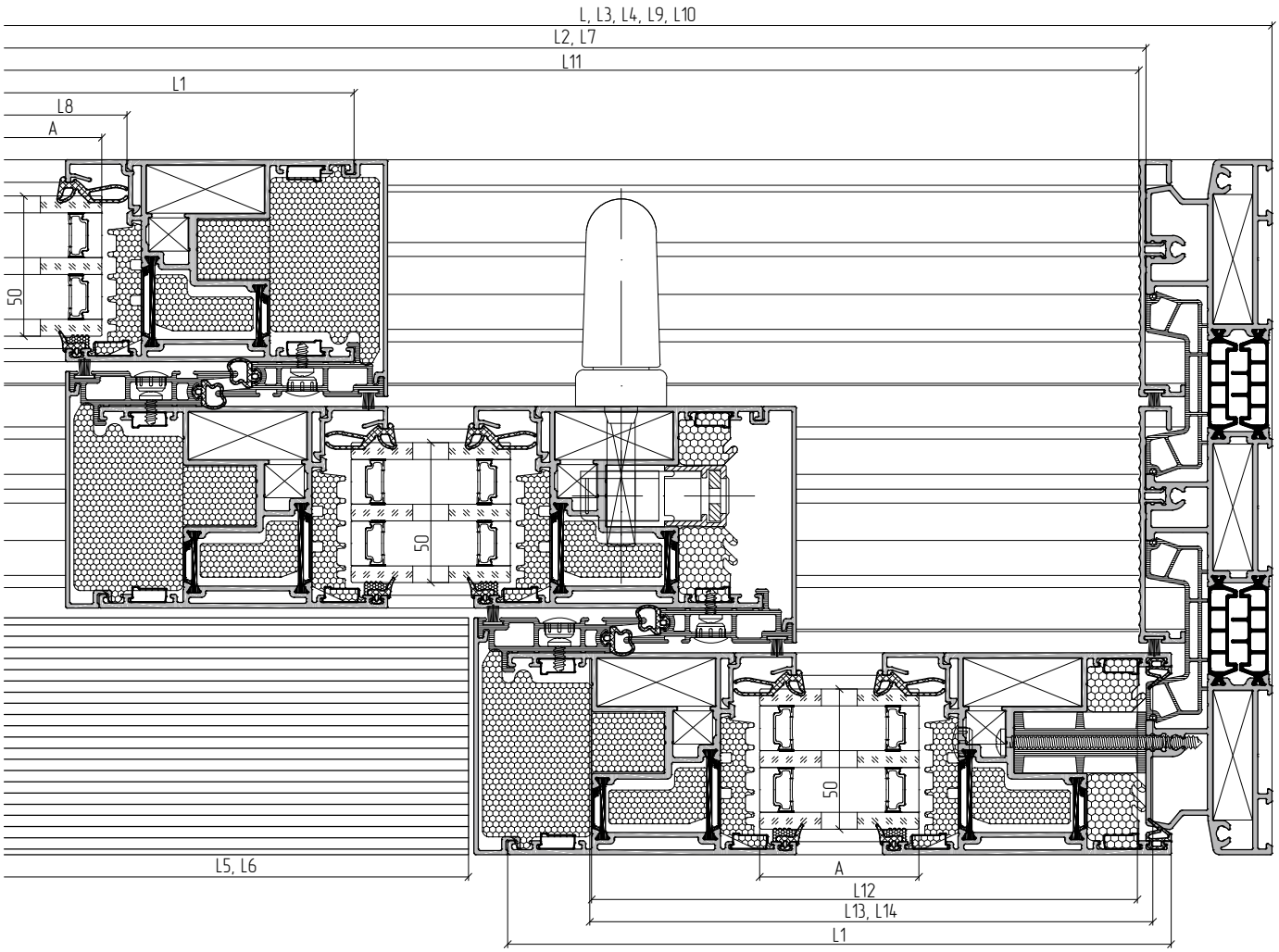

Заполнение							
Тип D5		Тип D6		Тип D7		Тип D8	
A=L1–180; B=H1–180	6	A=L1–180; B=H1–180	6	A=L1–180; B=H1–180	6	A=L1–180; B=H1–180	6

1. При изготовлении конструкций типа D5, D6, D7 и D8 шириной L>6500 мм необходимо установить дополнительно соединители рамные и вставки герметизирующие (см. стр. 08.54).
2. Артикулы профилей штапиков и резиновых уплотнителей подбираются в зависимости от толщины заполнения (см. раздел 05 – Таблица остекления).

* длина профиля AYPC.SL160.0920 указана для расчета необходимого количества. Размеры и схема нарезки приведены на стр. 08.16–08.17.

** длина профиля AYPC.SL160.0921 указана для расчета необходимого количества. Размеры и схема нарезки приведены на стр. 08.28.

ALUTECH ALT SL160
Система
термоизолированных
подъемно-раздвижных
конструкций

ОБРАБОТКА И СБОРКА ПРОФИЛЕЙ

АЛЮТЕХ
ПРОФИЛЬНЫЕ СИСТЕМЫ

Список обозначения размеров

Lнр – наружная ширина рамы;
Lвр – внутренняя ширина рамы;
Ннр – наружная высота рамы;
Нвр – внутренняя высота рамы

Lс – ширина стекла;
Нс – высота стекла.

Lнс – наружная ширина створки;
Lвс – внутренняя ширина створки;
Lпс – ширина створки на просвет;
Ннс – наружная высота створки;
Нвс – внутренняя высота створки;
Нпс – высота створки на просвет;

Угловое соединение профилей рамы AYPC.SL160.0101

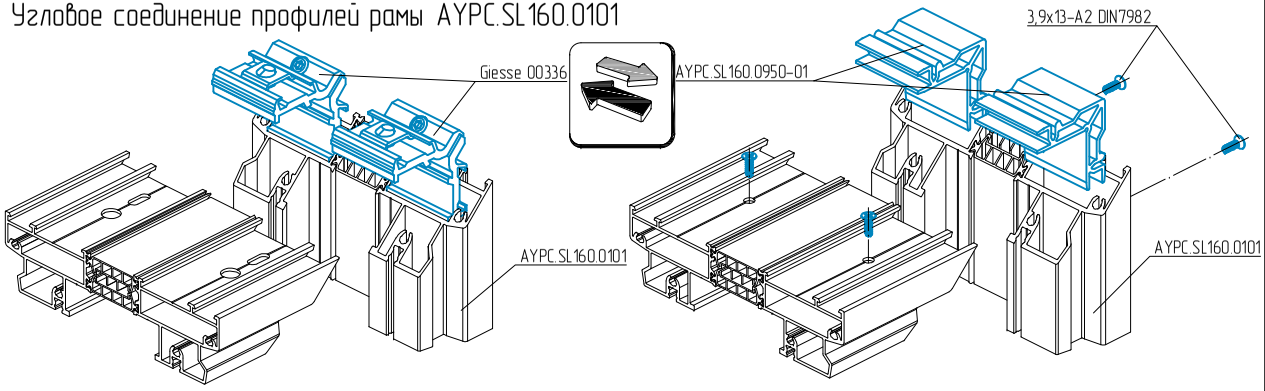

Угловое соединение профилей рамы AYPC.SL160.0102 / AYPC.SL160.0103

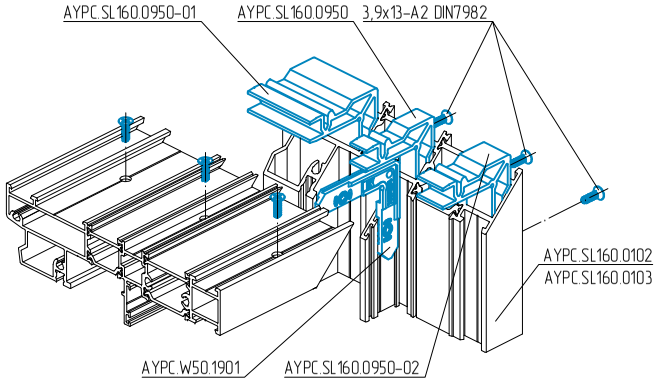

Угловое соединение профилей рамы AYPC.SL160.0104

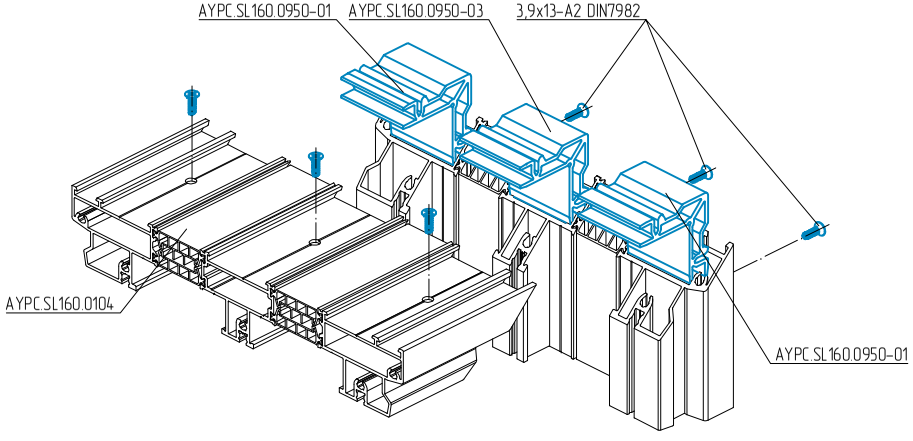

Угловое соединение профилей створки AYPC.SL160.0202

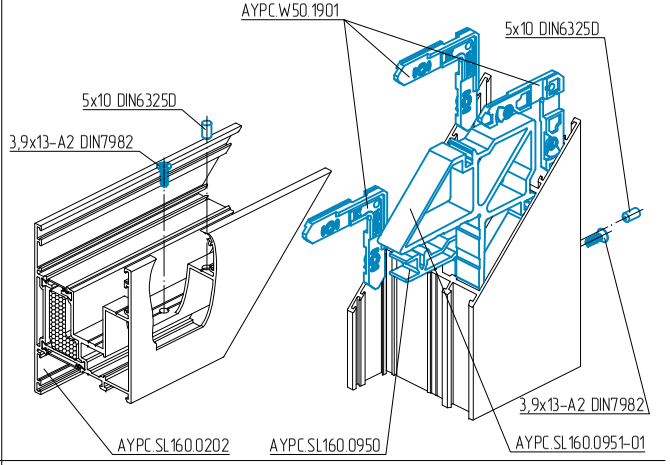

Профили угловые обжимные

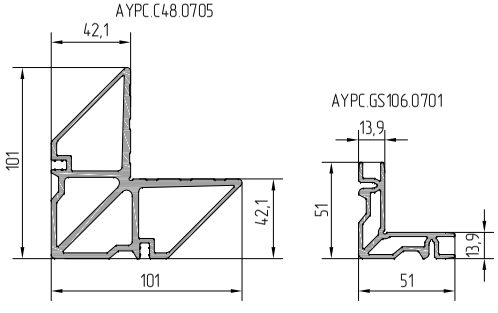

Закладная угловая из профиля AYPC.C48.0705

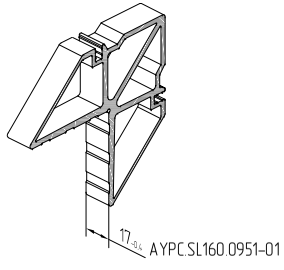

Закладная угловая из профиля AYPC.GS106.0701

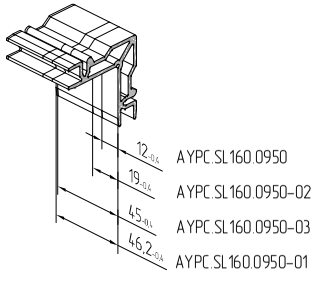

Закладная угловая Giesse 00336

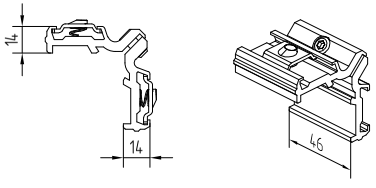

Обработка профилей рамы для углового соединения при помощи угловой закладной Giesse 00336

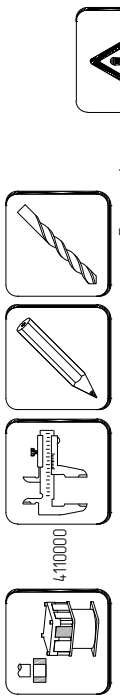

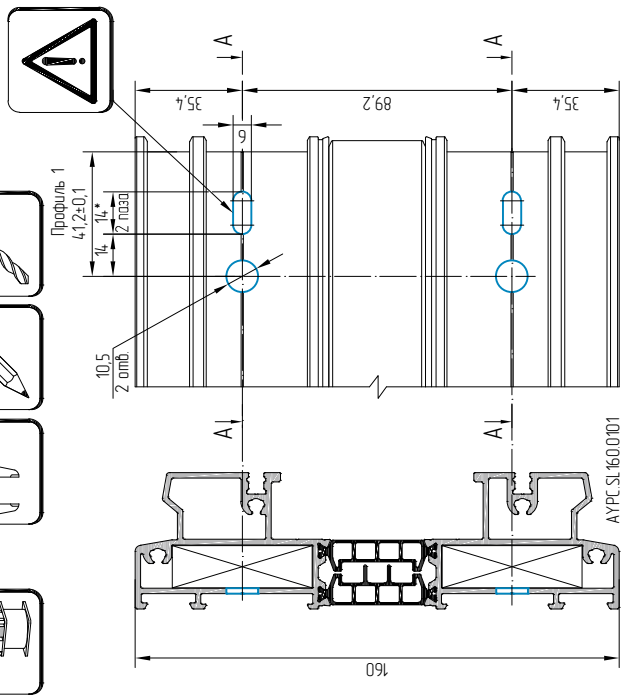

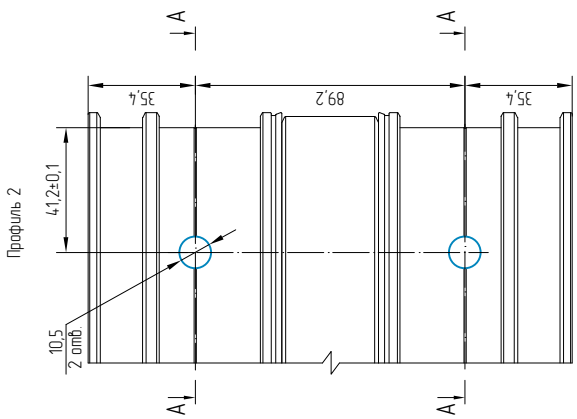

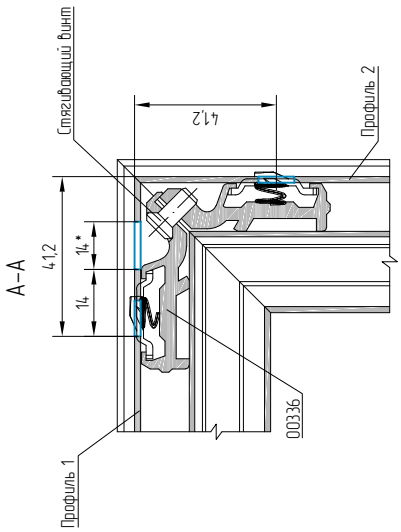

* – Фрезеровать паз только с одной стороны угла (см. обработка Профиля 1) – для доступа к стягивающему винту

Обработка профилей рамы для углового соединения при помощи саморезов



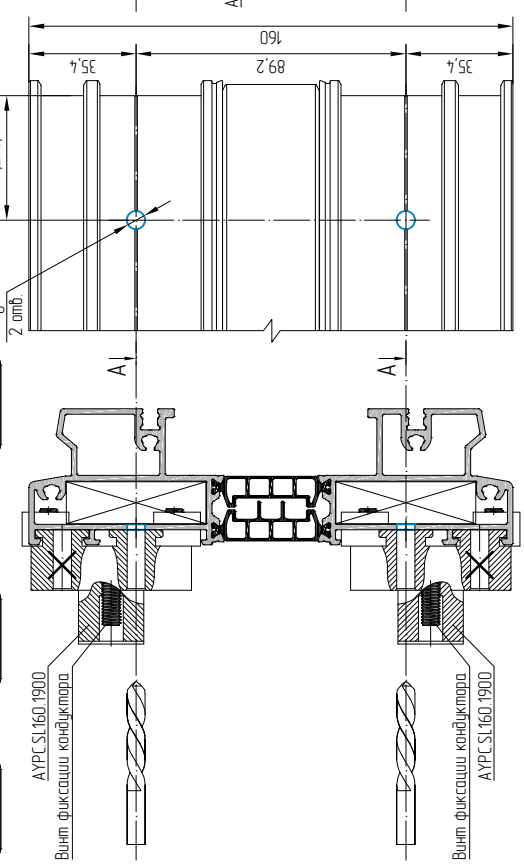

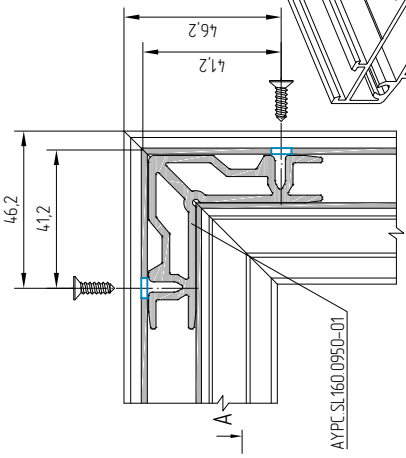

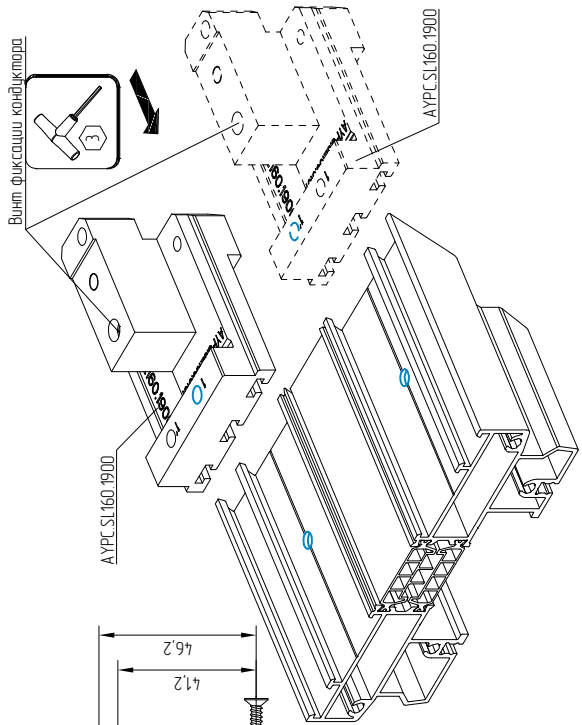

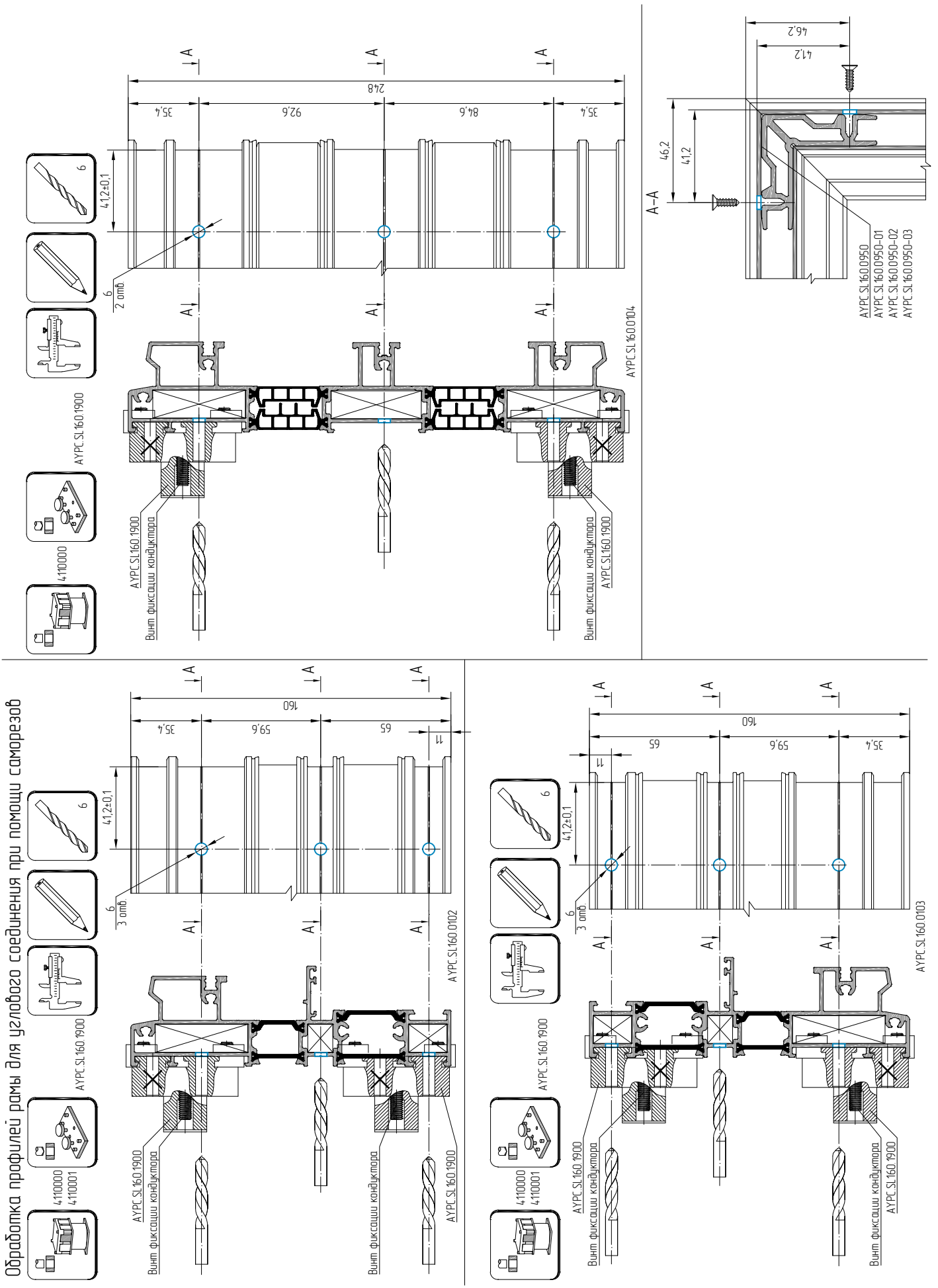
Обработка профилей рамы для углового соединения при помощи саморезов
А–А
46,2
41,2
AYPC.SL160.0950
AYPC.SL160.0950-01
AYPC.SL160.0950-02
AYPC.SL160.0950-03
AYPC.SL160.0104
AYPC.SL160.0103
AYPC.SL160.0102
AYPC.SL160.1900
4110000
4110001
Винт фиксации кондуктора
2 отв
3 отв
248
160
35,4
92,6
84,6
59,6
65
11
41,2±0,1
6
9

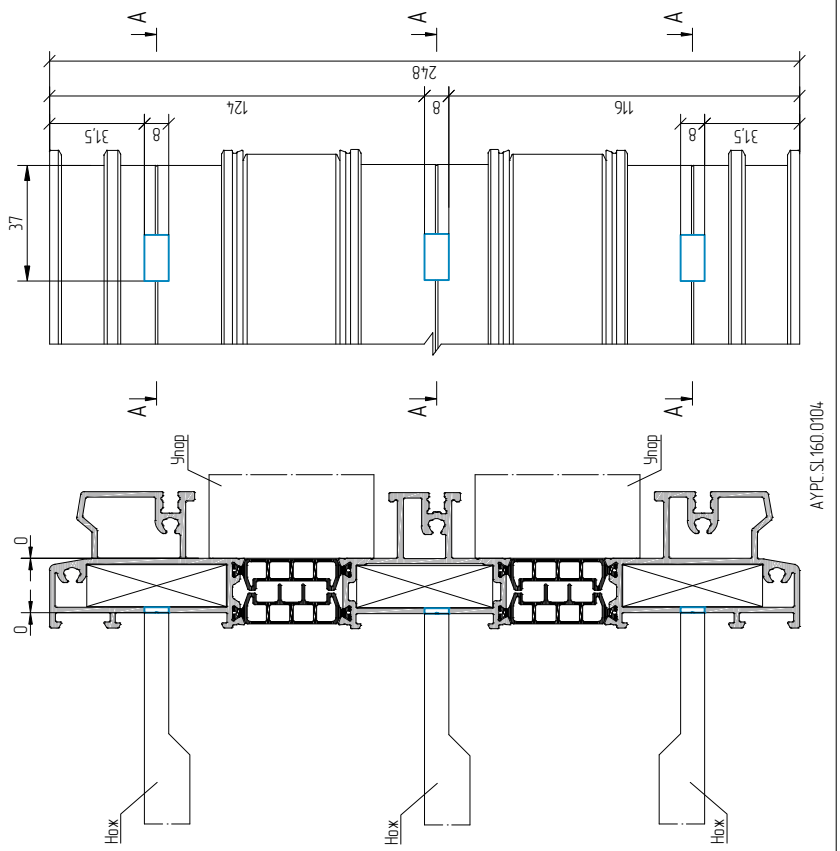

AYPC.SL160.0104

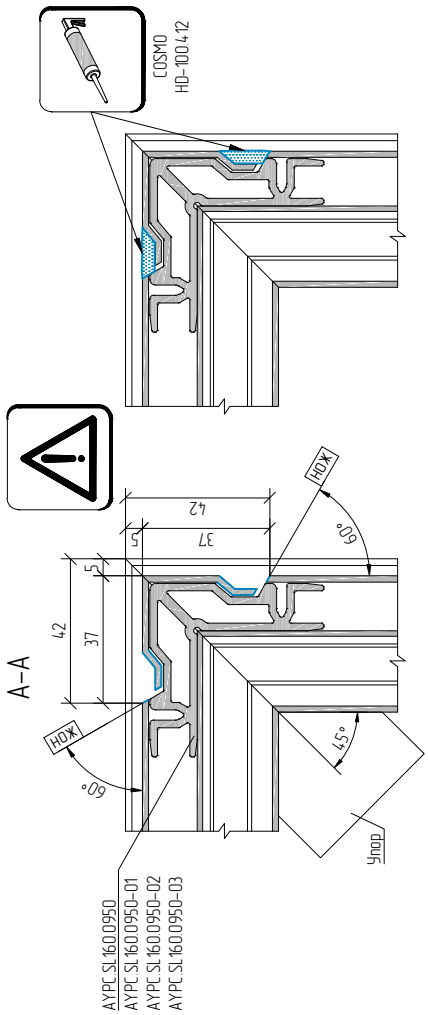

AYPC.SL160.0950
AYPC.SL160.0950-01
AYPC.SL160.0950-02
AYPC.SL160.0950-03

Обработка профилей рамы для углового соединения методом обжима

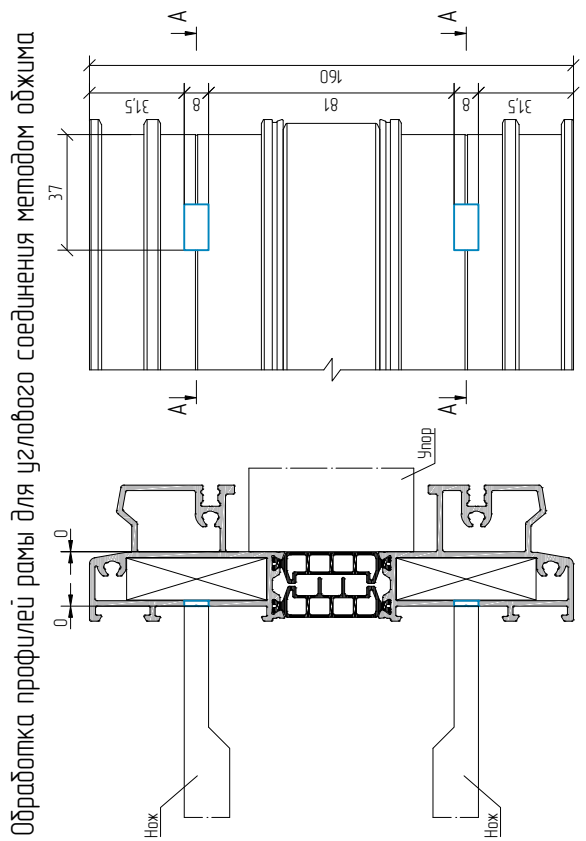

AYPC.SL160.0101

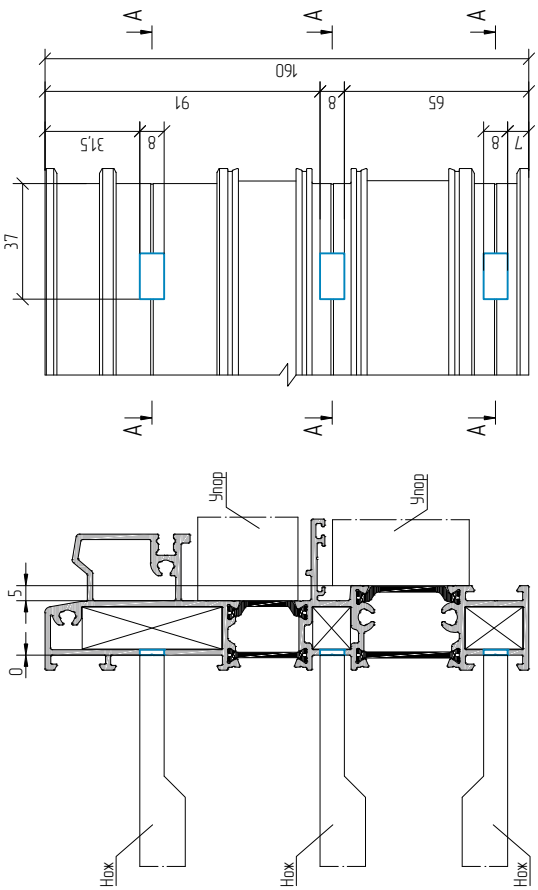

AYPC.SL160.0102
AYPC.SL160.0103

Упор показан схематично и зависит от применяемого оборудования

Обработка профилей створки для углового соединения при помощи саморезов

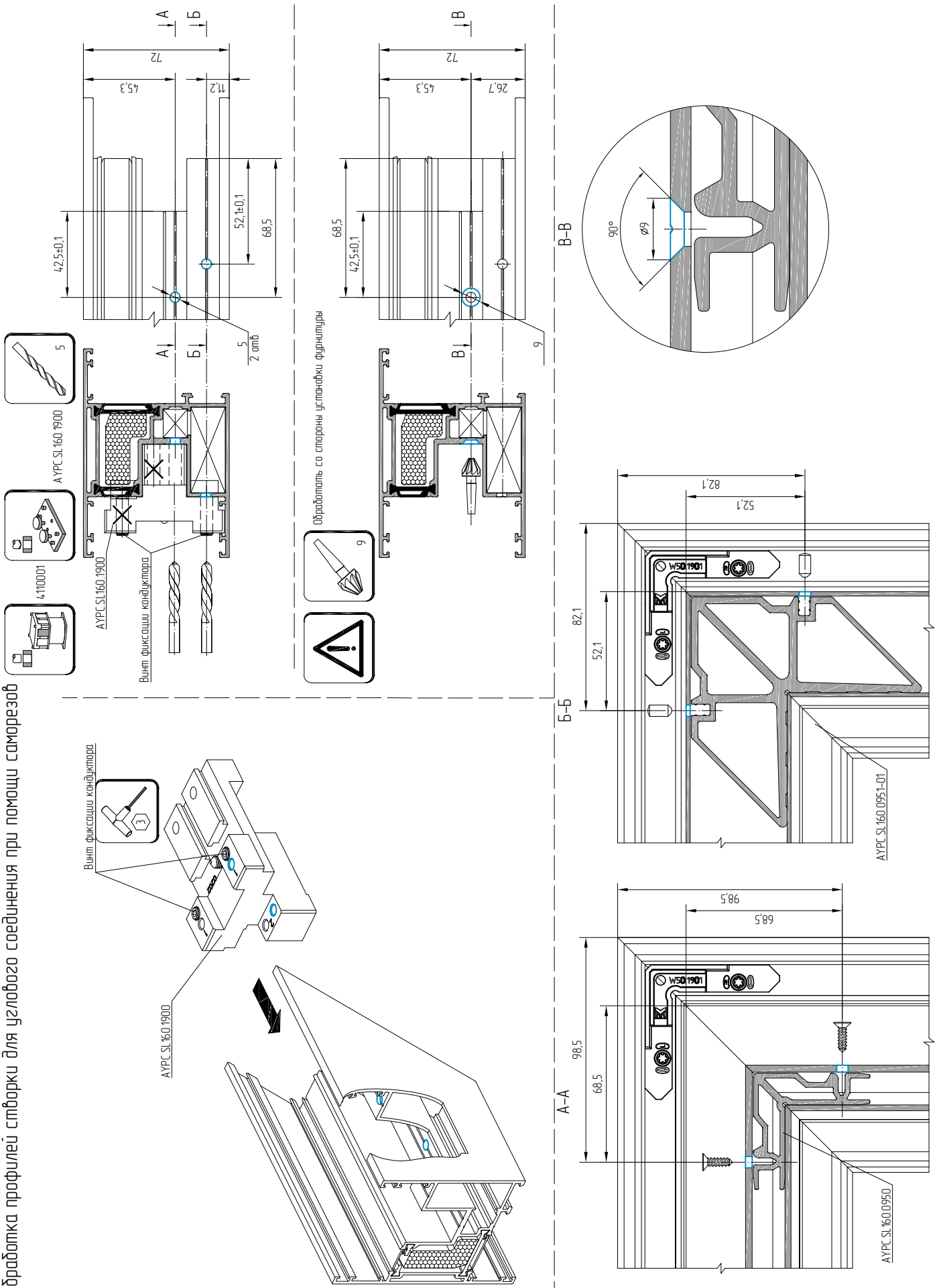

Обработка профилей створки для углового соединения методом обжима

Перед обработкой убедиться в возможностях обжимного станка.
При невозможности обжима – закладную стянуть саморезом.

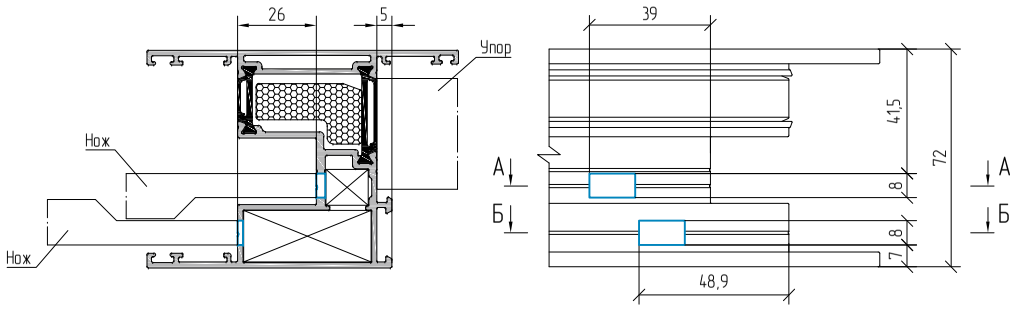

А–А

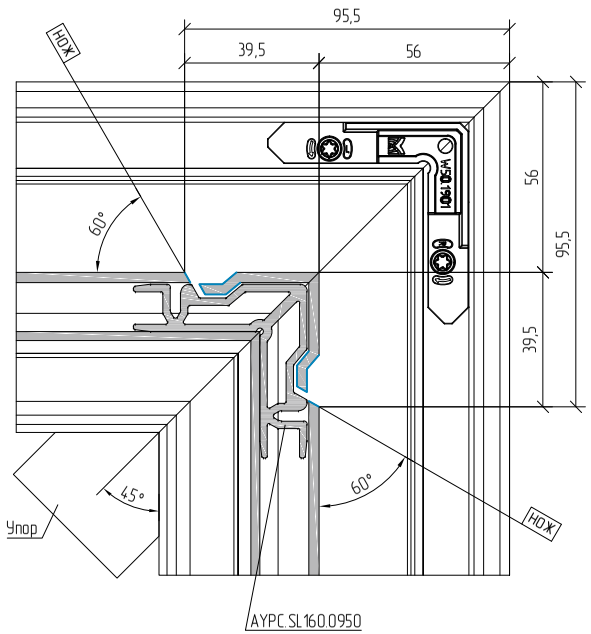

Б–Б

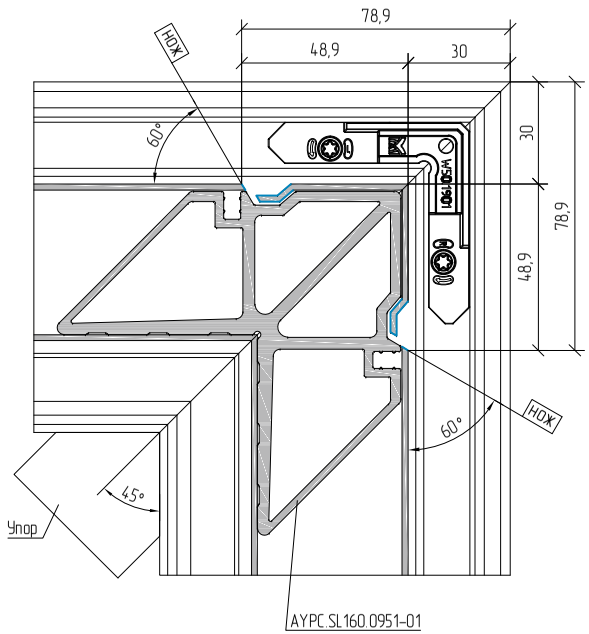

Упор показан схематично и зависит от применяемого оборудования

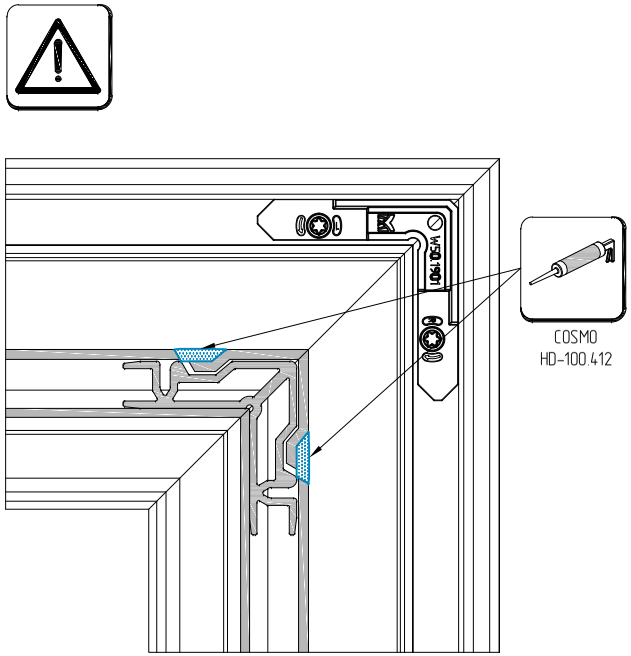

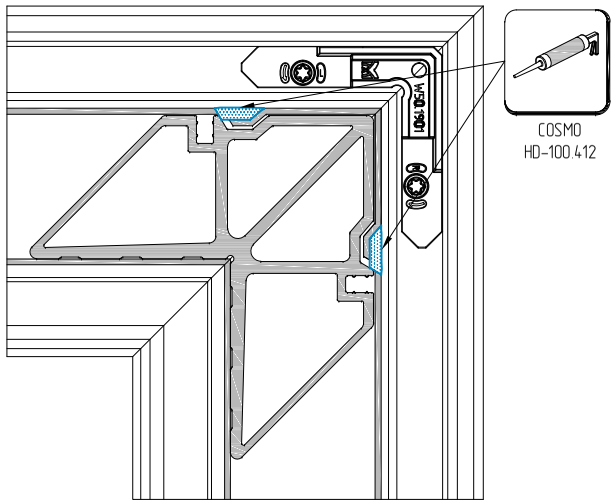

Обработка дренажных отверстий в профилях рамы AYPC.SL160.0101.

Вид снаружи

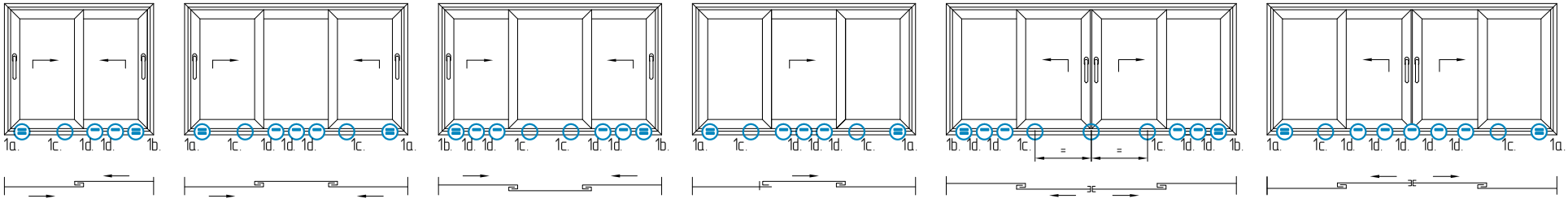

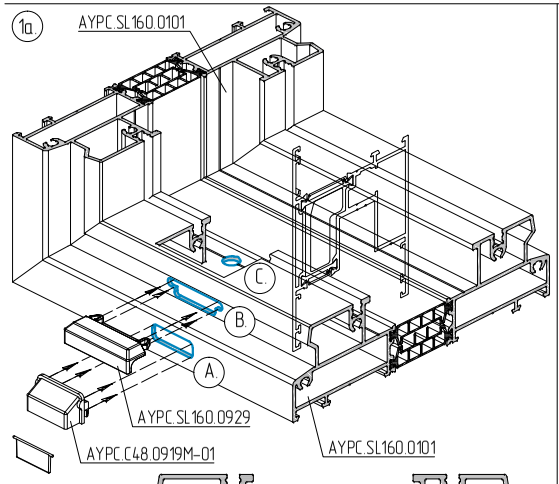

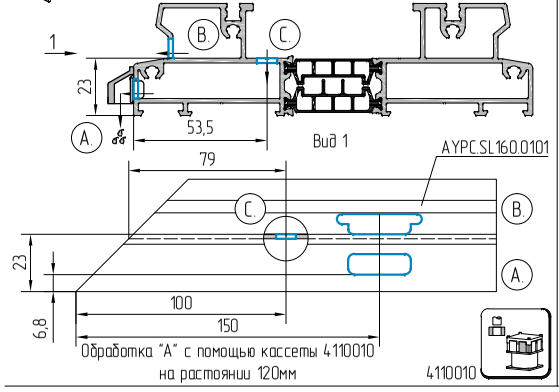

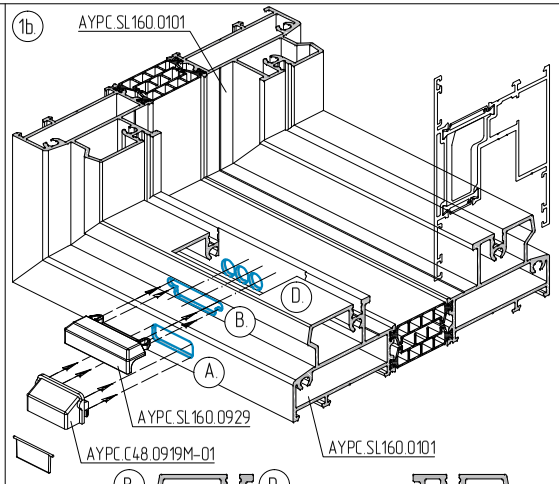

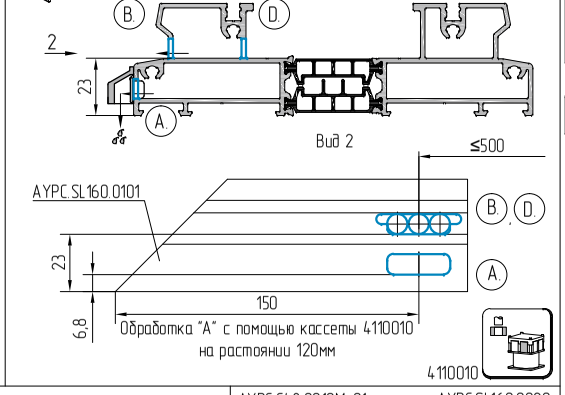

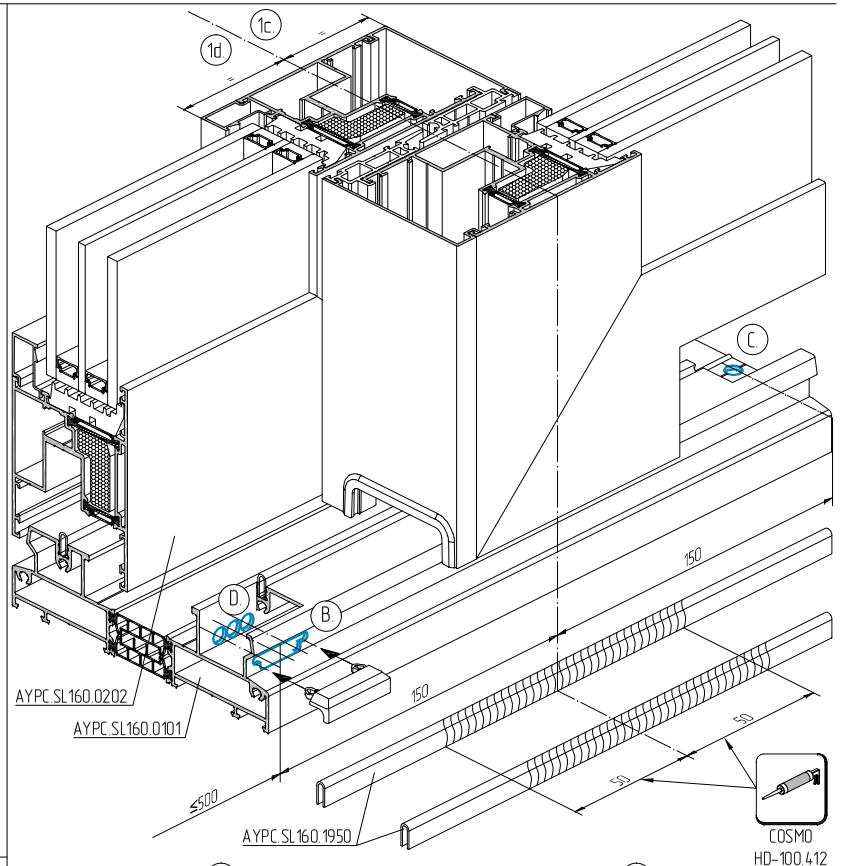

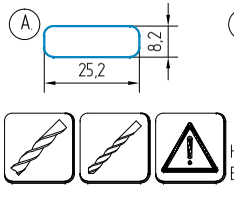

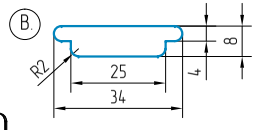

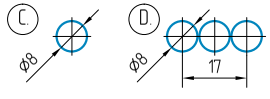

Не допускается изменение (уменьшение) размеров дренажных отверстий!
Возможно нарушение работы дренажной системы.

AYPC.C48.0919M-01

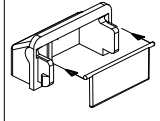

AYPC.SL160.0929

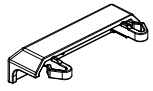

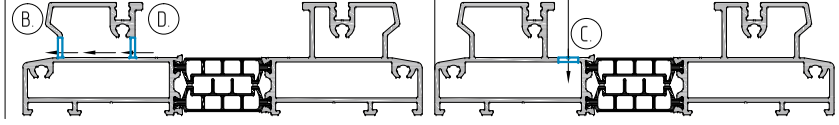

Обработка дренажных отверстий в профилях водоотвода AYPC.SL160.0920.

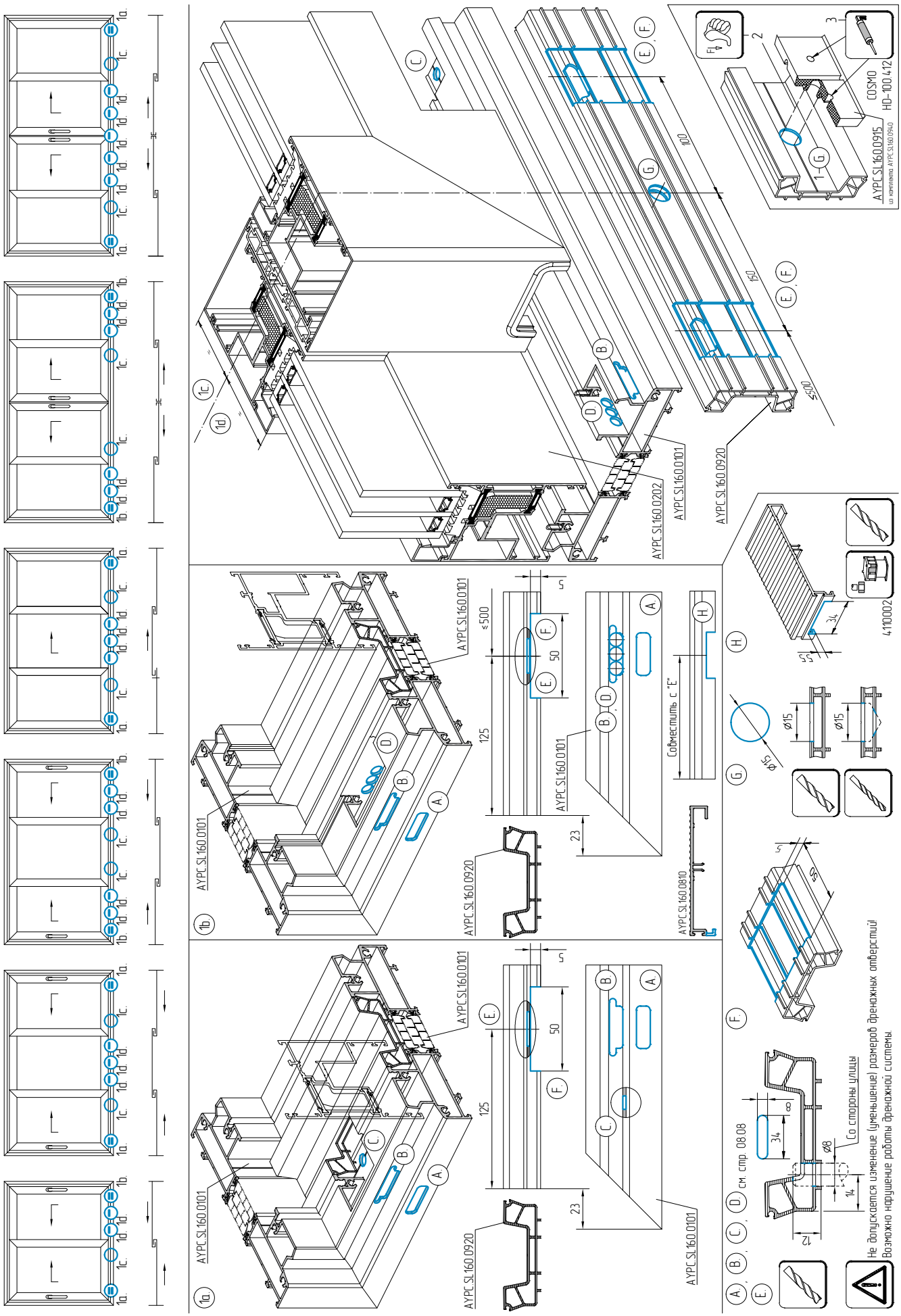

Обработка дренажных отверстий в профилях рамы AYPC.SL160.0102.

Вид снаружи

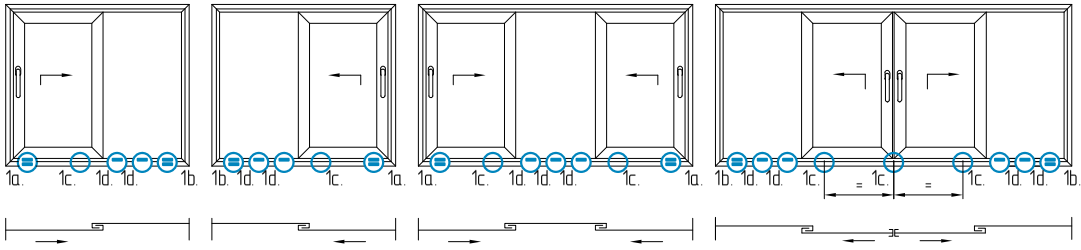

1a.

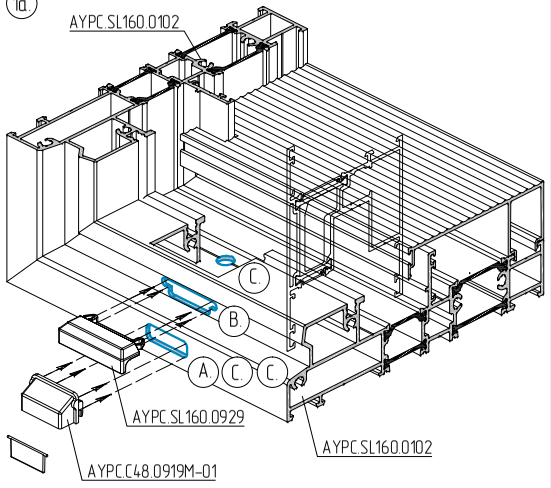

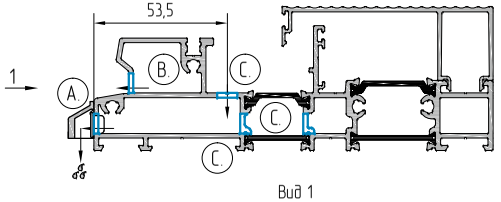

Вид 1

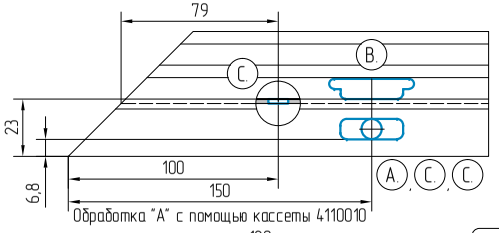

Обработка "A" с помощью кассеты 4110010
на растоянии 120мм



1b.

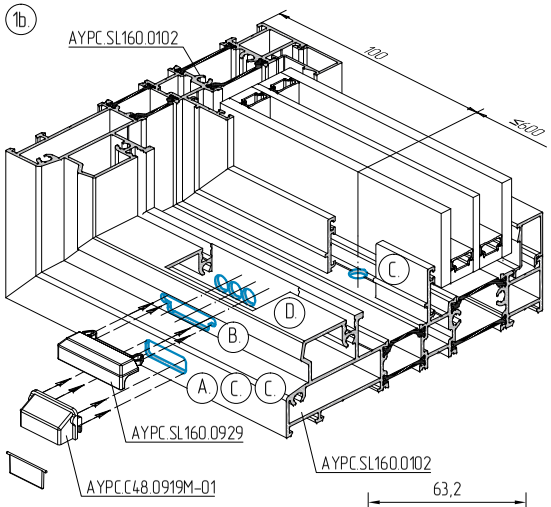

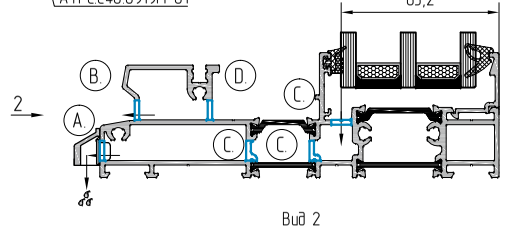

Вид 2

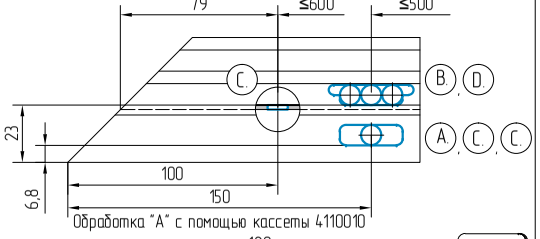

Обработка "A" с помощью кассеты 4110010
на растоянии 120мм



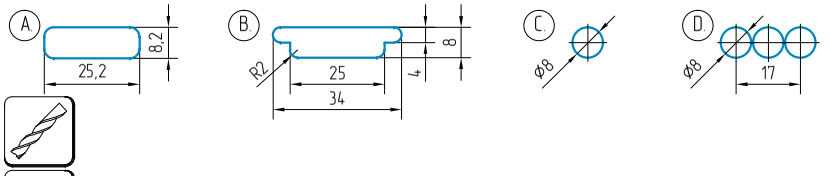

Не допускается изменение (уменьшение) размеров дренажных отверстий!
Возможно нарушение работы дренажной системы.

AYPC.C48.0919M-01

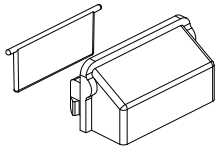

AYPC.SL160.0929

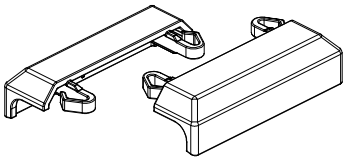

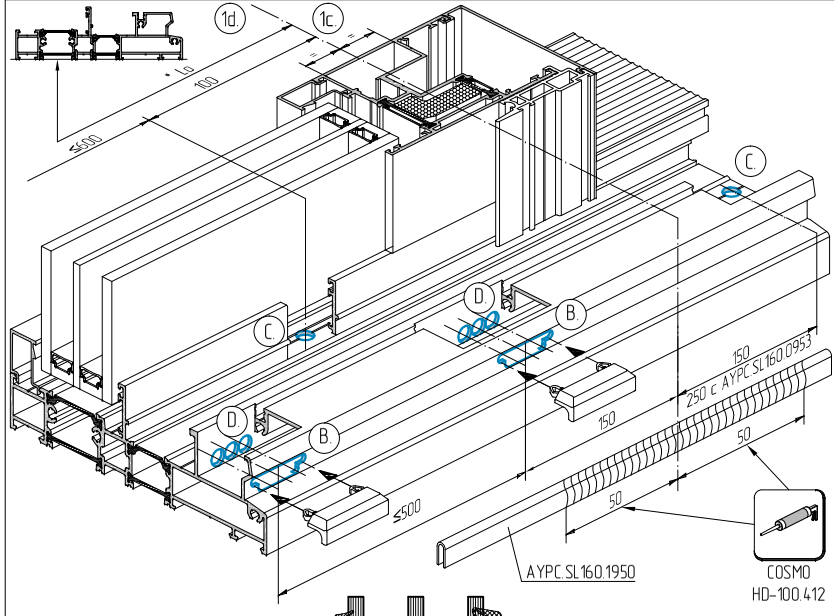

1d.

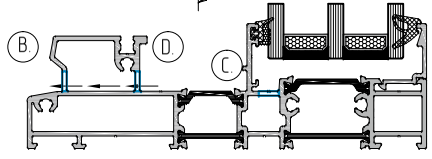

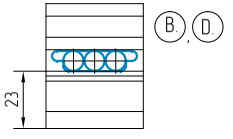

1c.

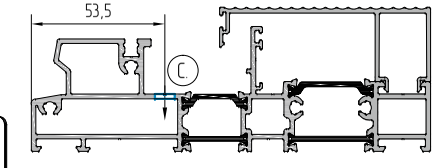

* – см. раздел каталога "Примеры расчета".

Обработка дренажных отверстий в профилях водоотвода AYPC.SL160.0923.

Вид снаружи

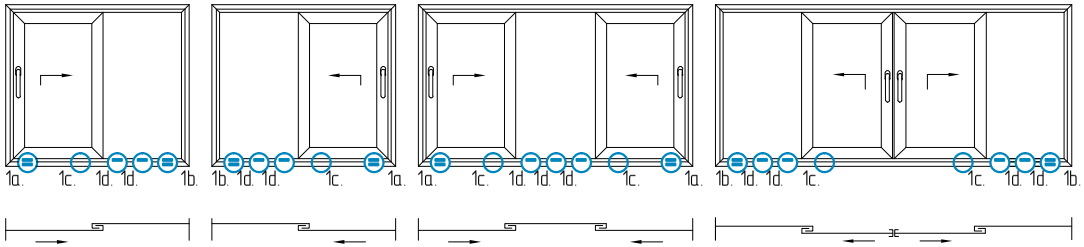

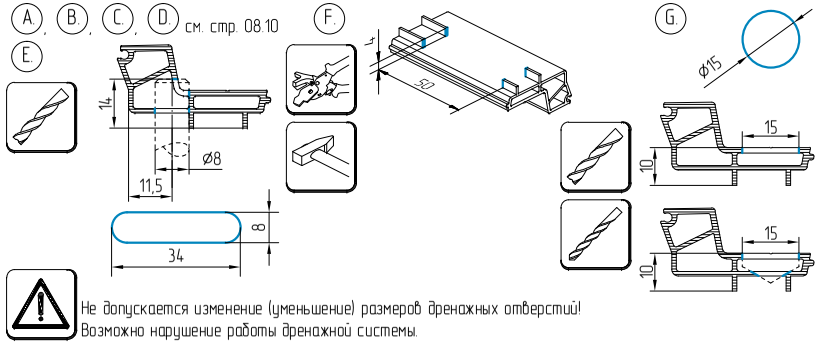

Не допускается изменение (уменьшение) размеров дренажных отверстий!
Возможно нарушение работы дренажной системы.

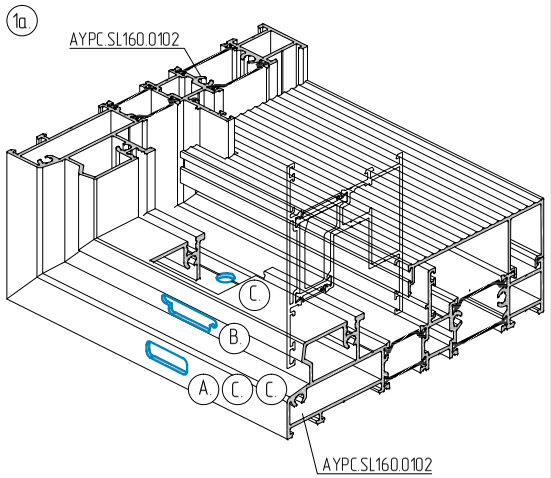

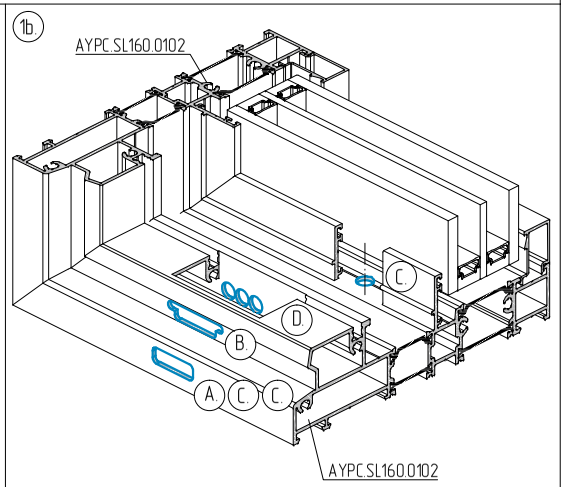

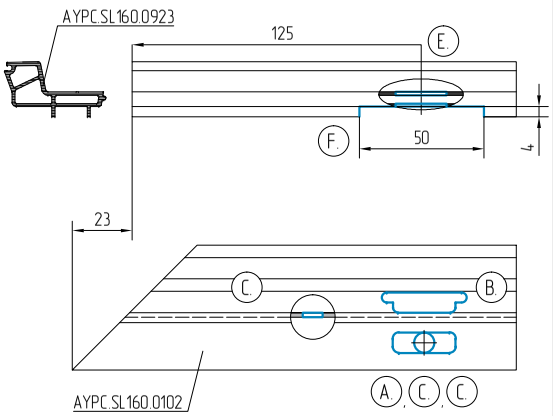

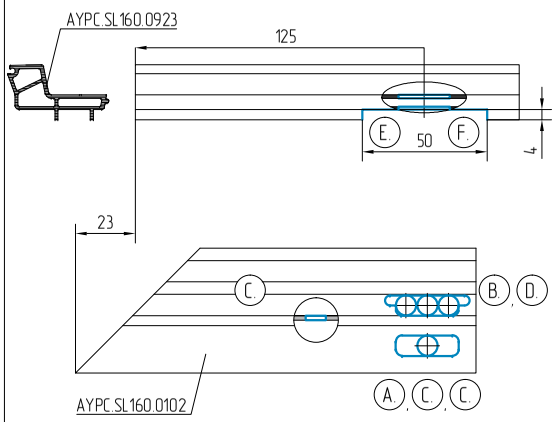

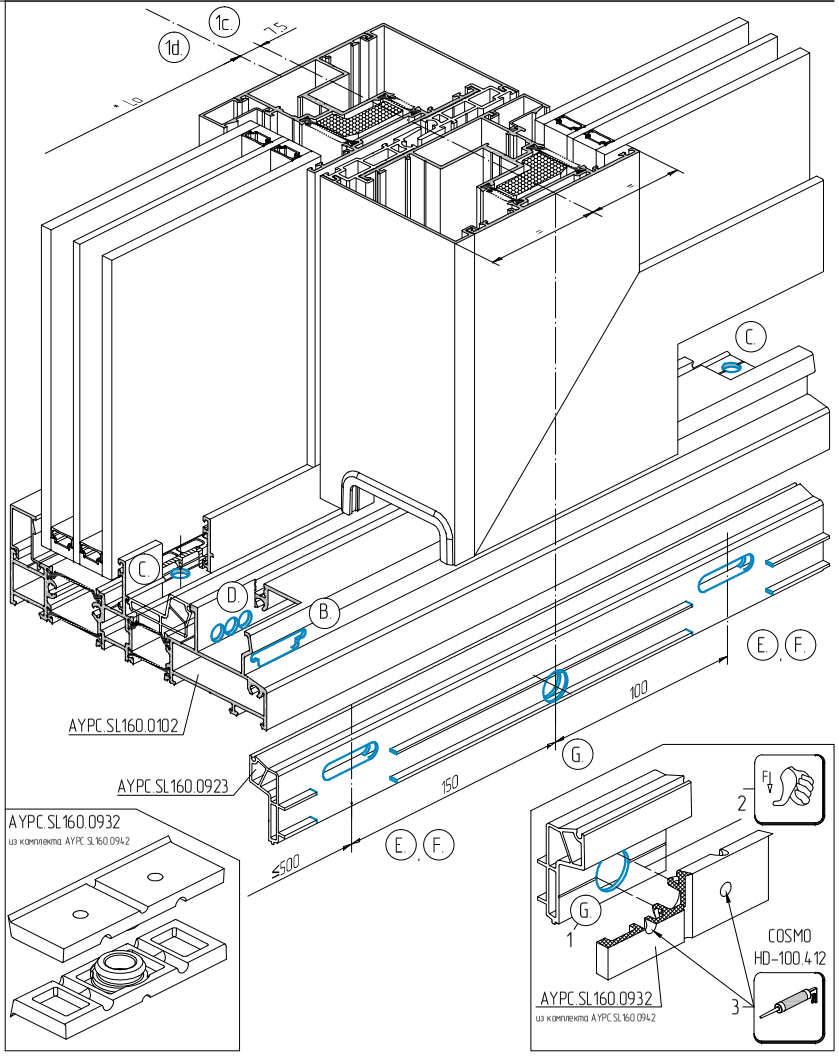

* – см. раздел 07 "Примеры расчетов типовых конструкций"

Обработка дренажных отверстий в профилях рамы AYPC.SL160.0103.

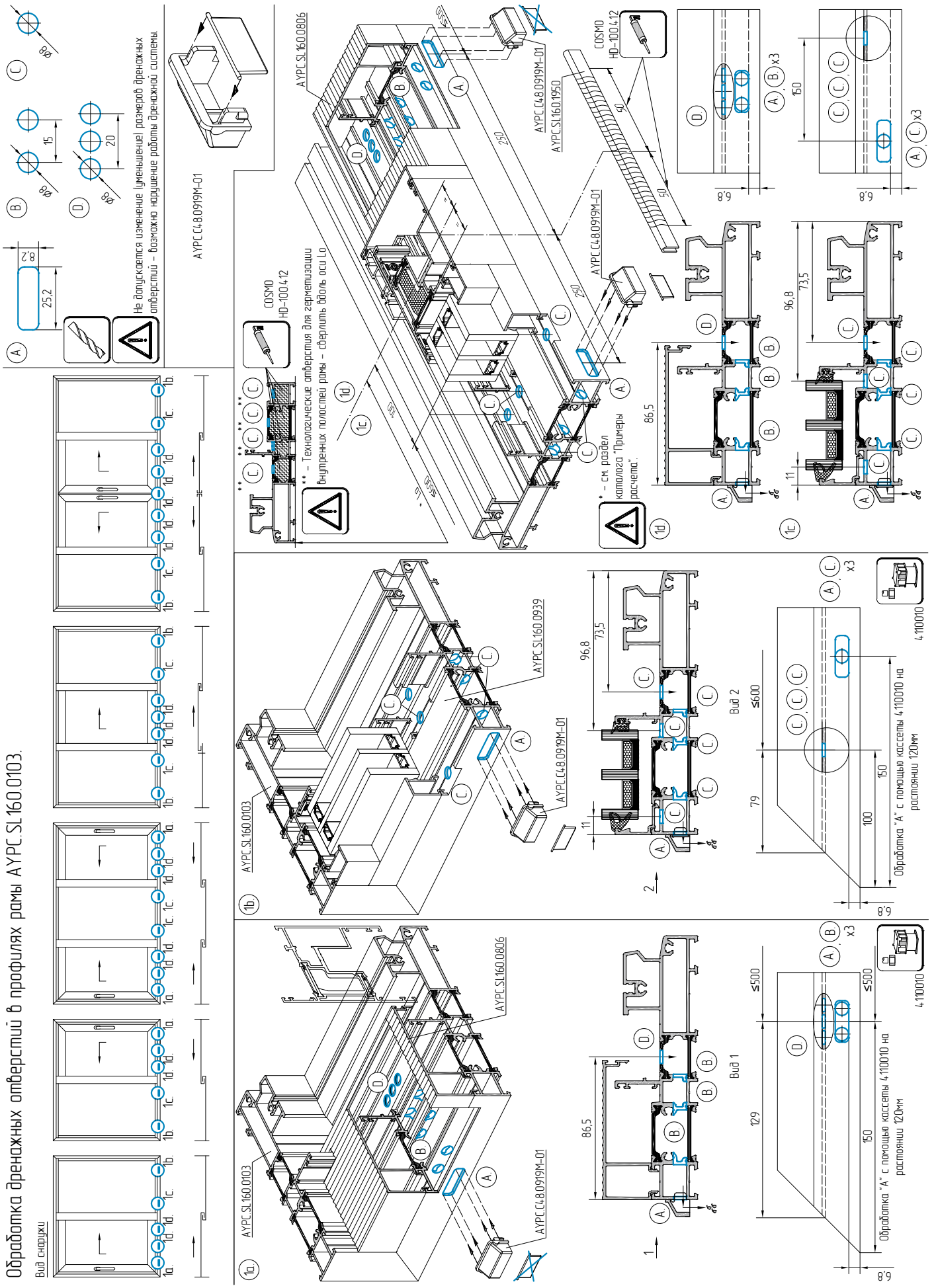

Обработка дренажных отверстий в профилях водоотвода AYPC.SL160.0923.

Вид снаружи

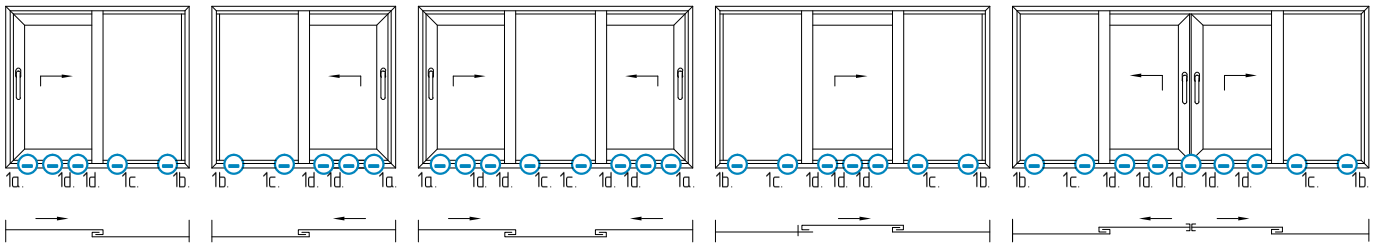

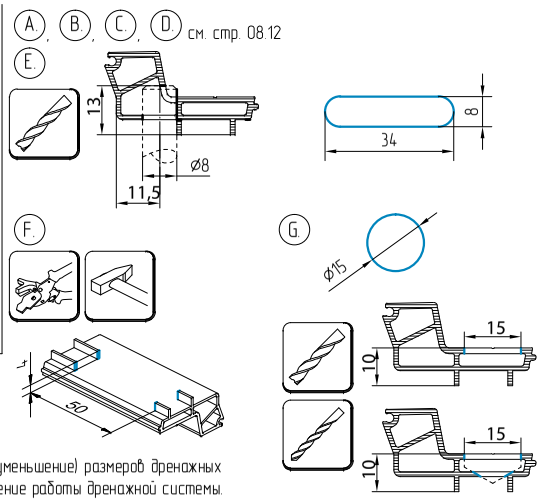

Не допускается изменение (уменьшение) размеров дренажных отверстий! Возможно нарушение работы дренажной системы.

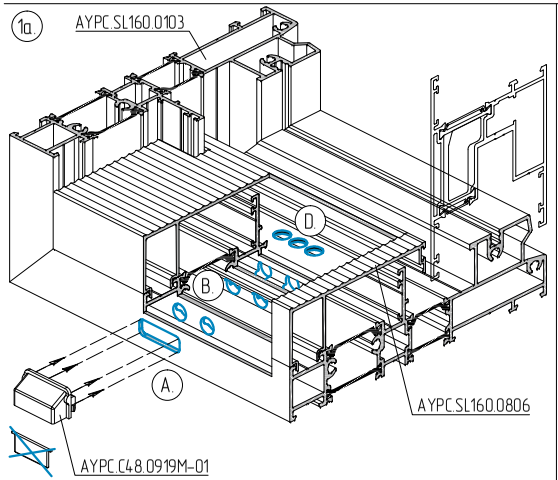

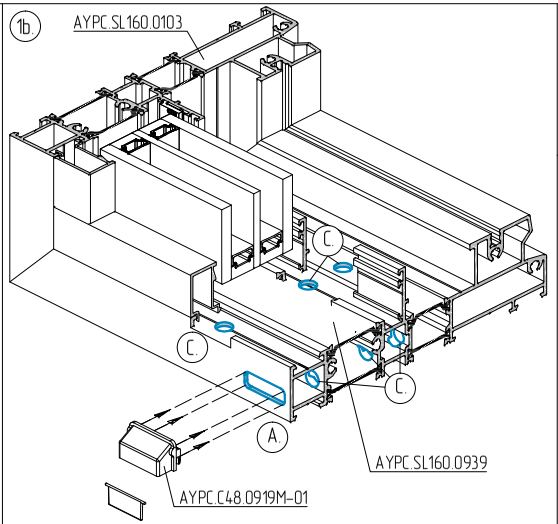

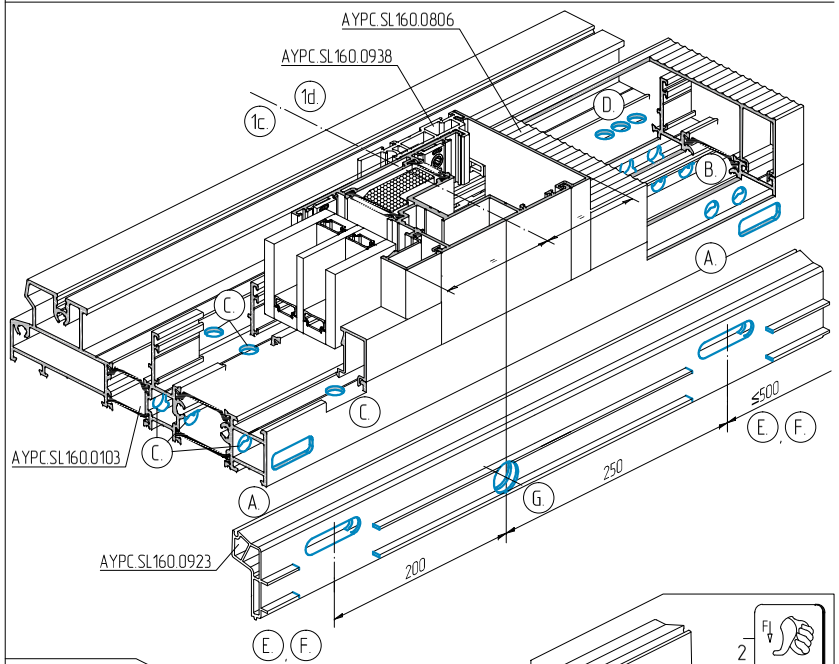

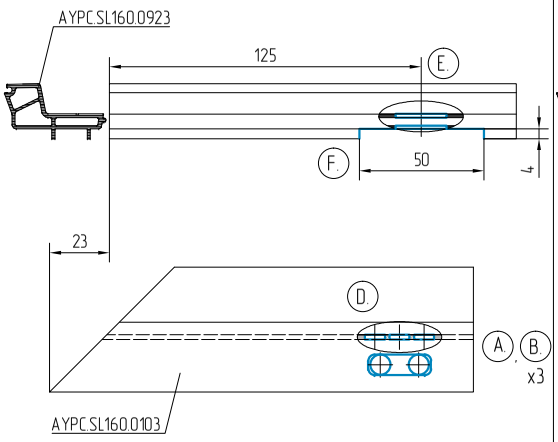

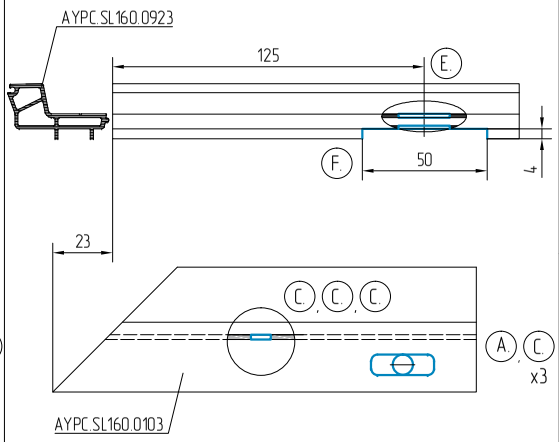

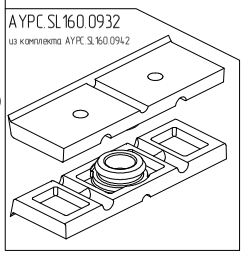

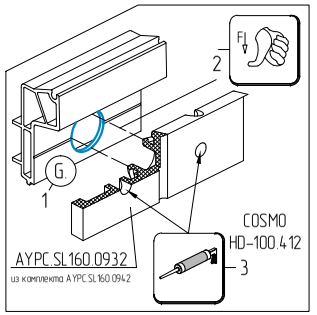

Обработка дренажных отверстий в профилях рамы AYPC.SL160.0104.

Вид снаружи

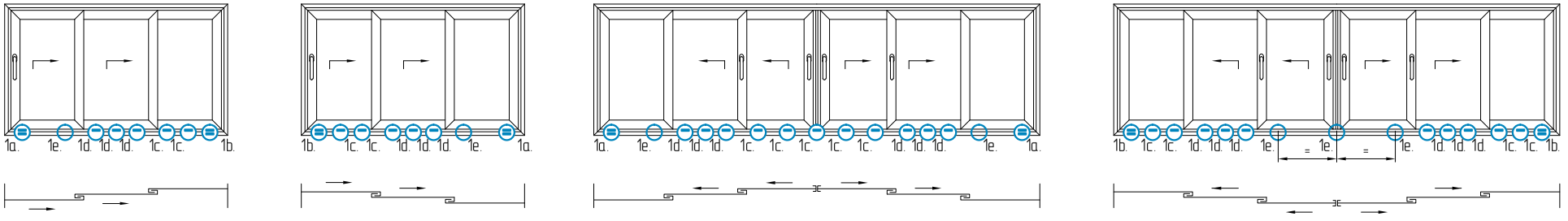

1a.

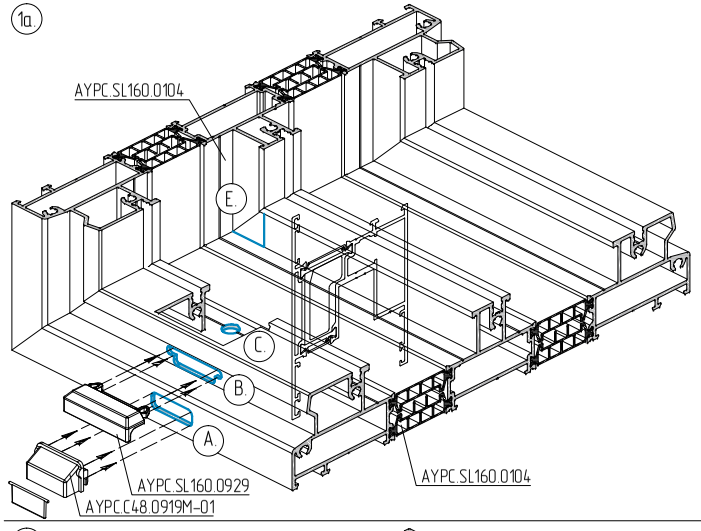

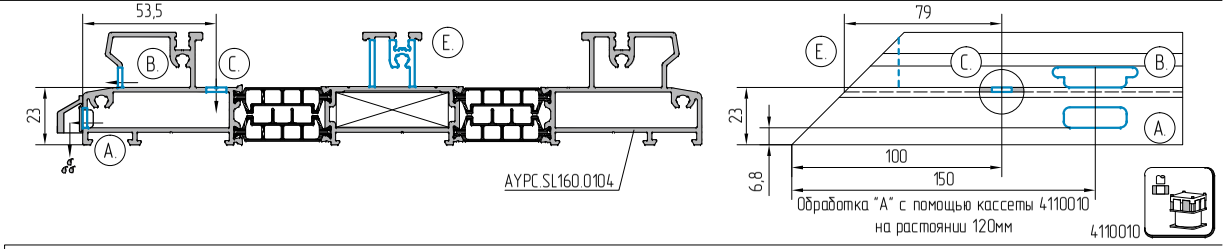

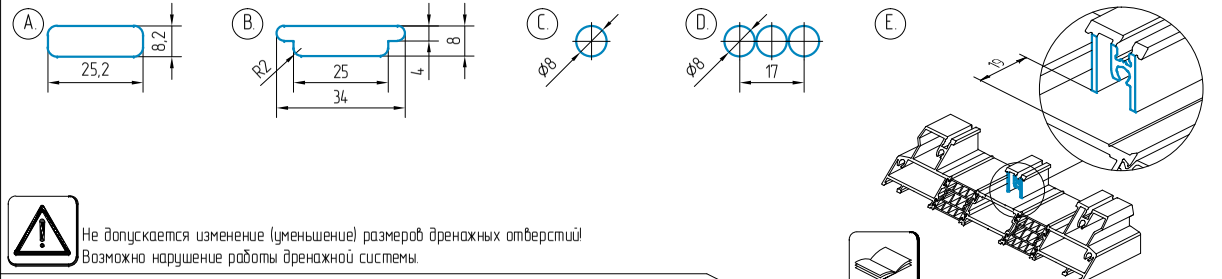

1b.

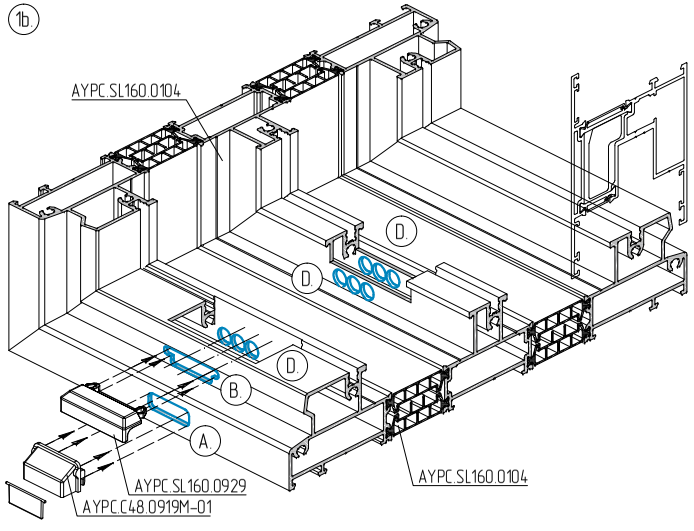

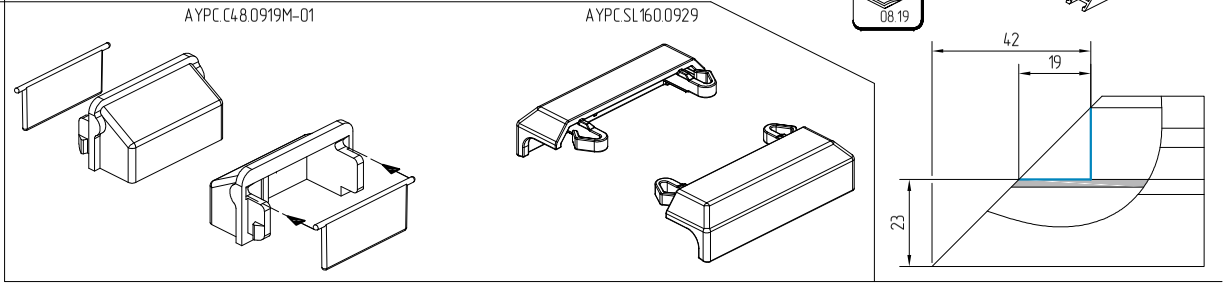

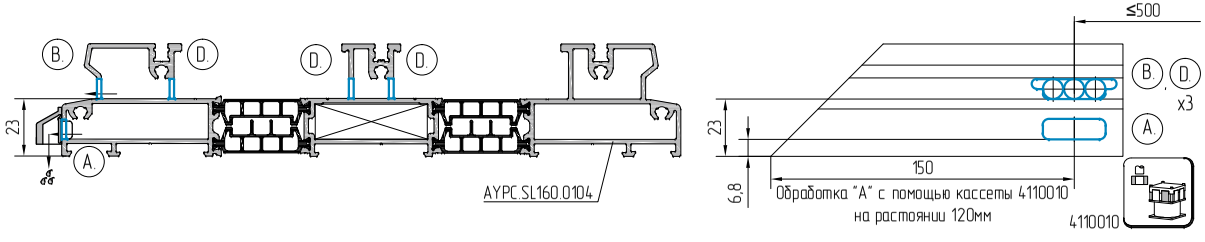

Обработка дренажных отверстий в профилях рамы AYPC.SL160.0104.

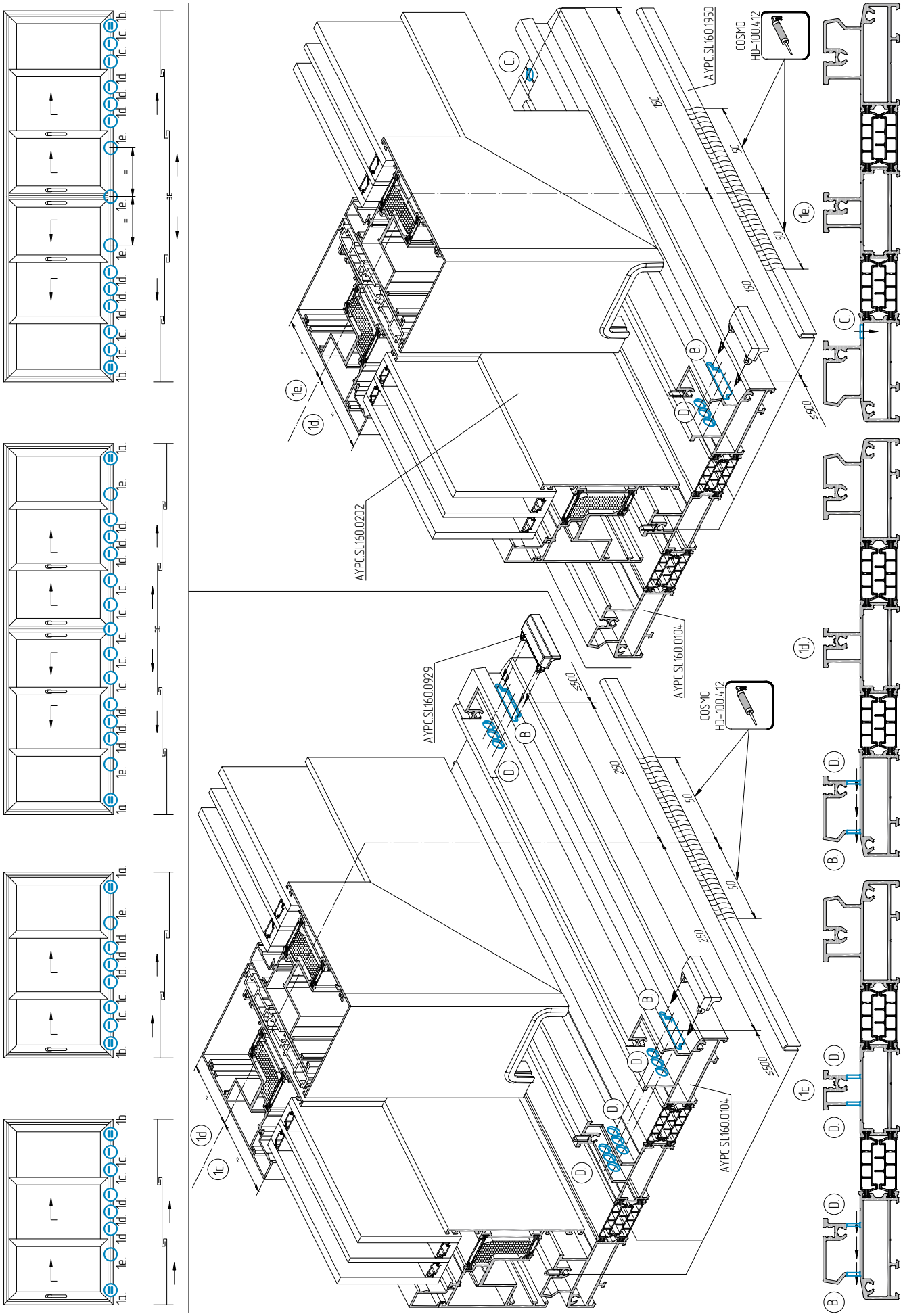

Обработка дренажных отверстий в профилях водоотвода AYPC.SL160.0920.

Вид снаружи

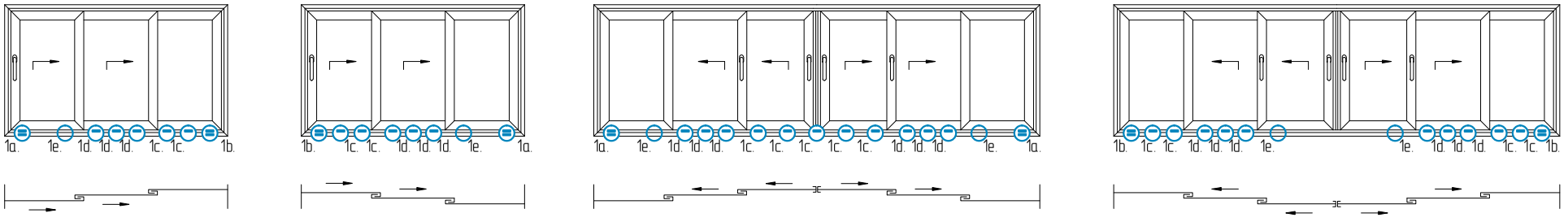

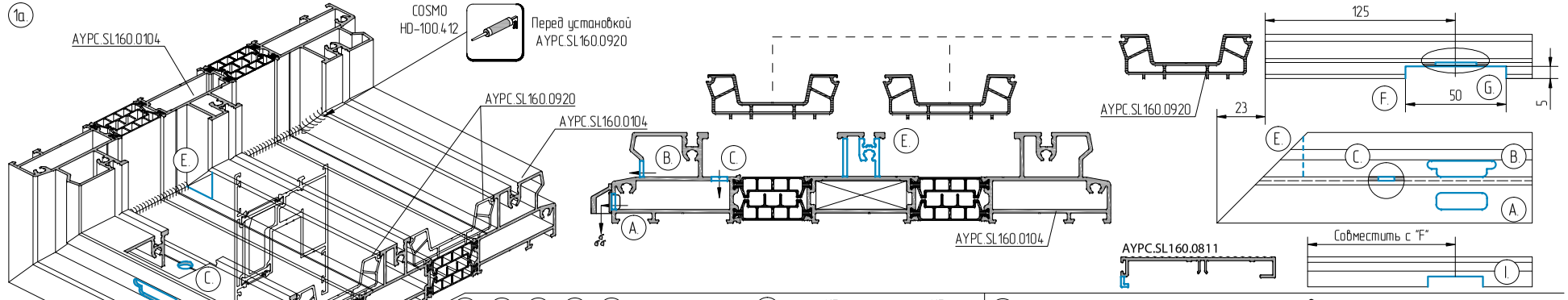

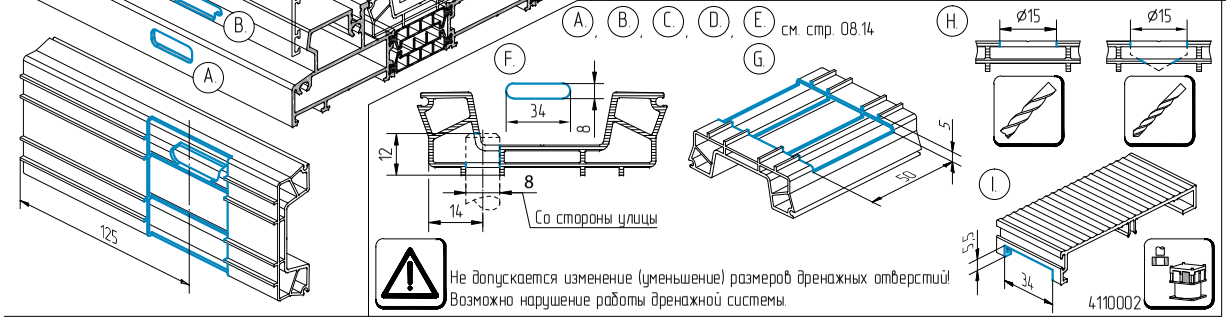

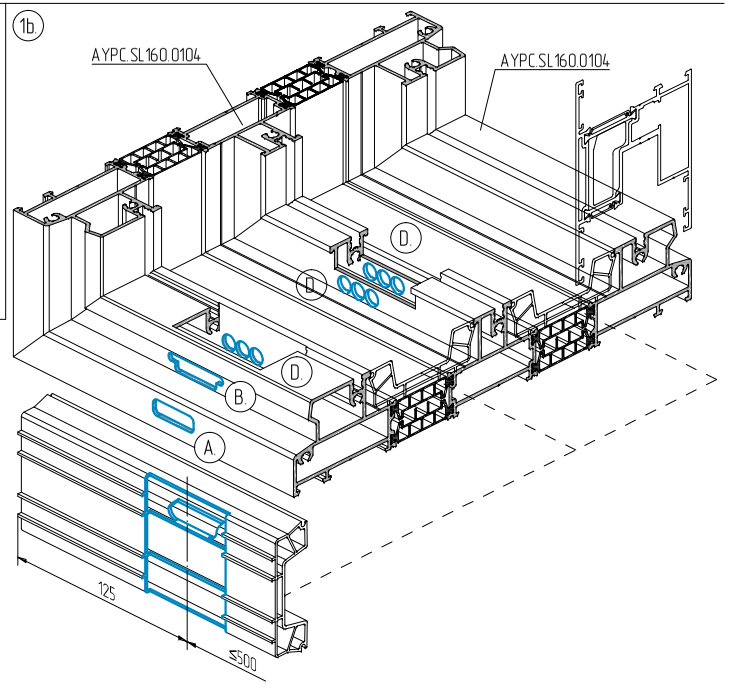

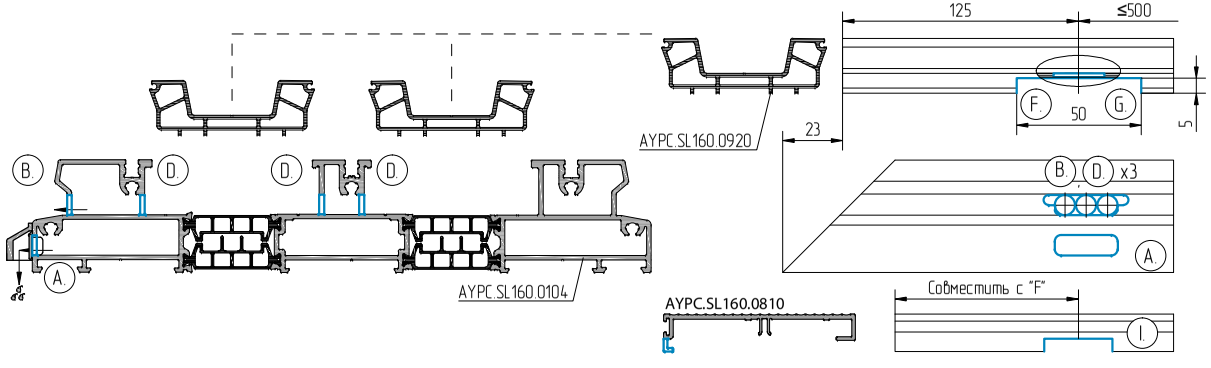

Обработка дренажных отверстий в профилях водоотвода AYPC.SL160.0920.

Вид снаружи

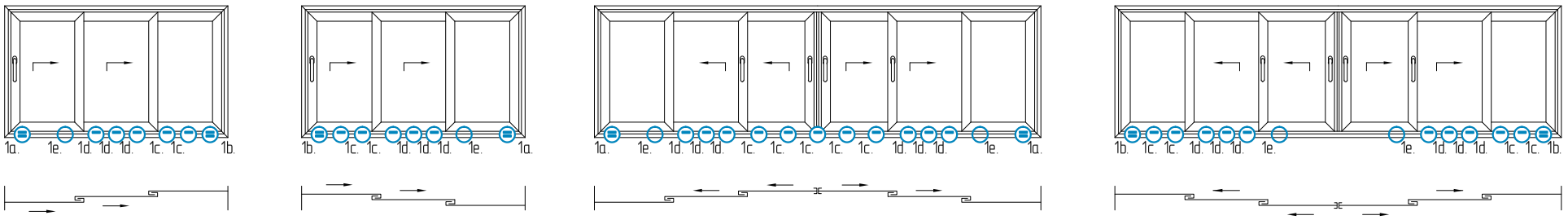

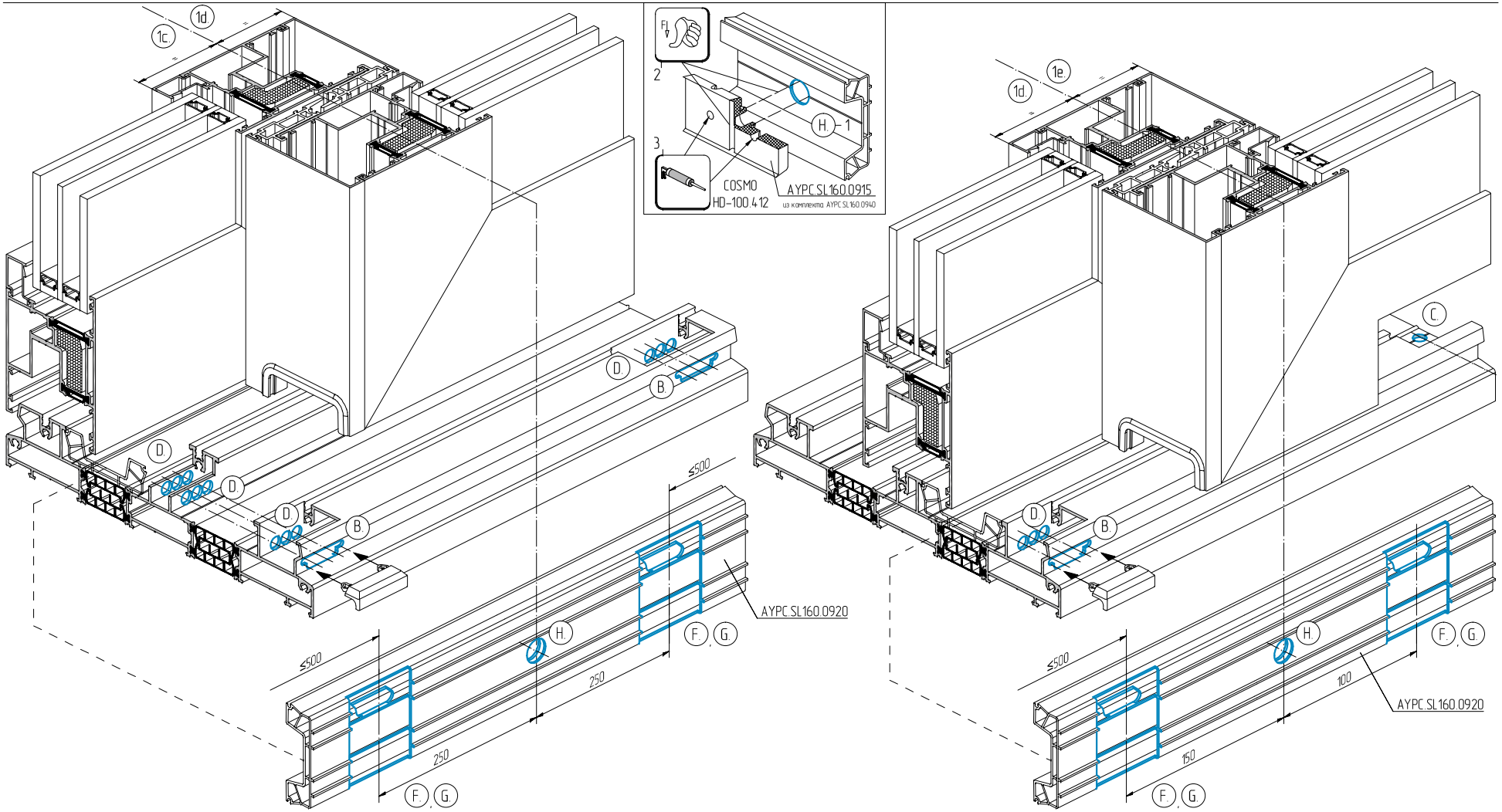

Обработка вентиляционных и дренажных отверстий в профилях створки AYPC.SL160.0202 и импоста AYPC.SL160.0301

Вид снаружи

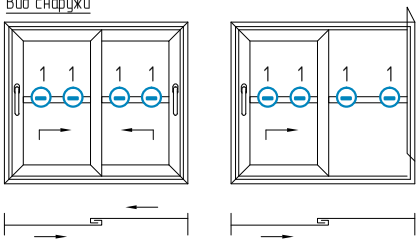

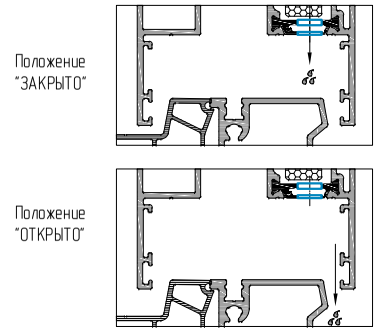

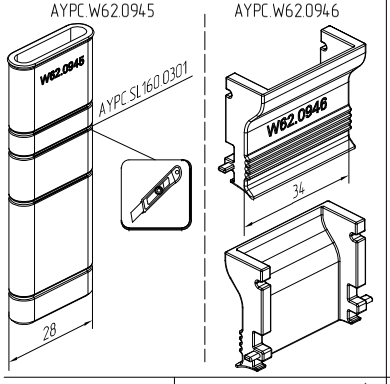

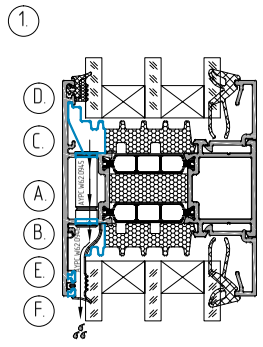

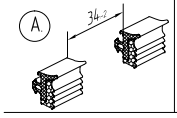

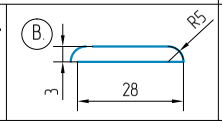

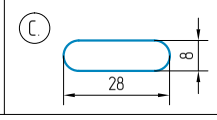

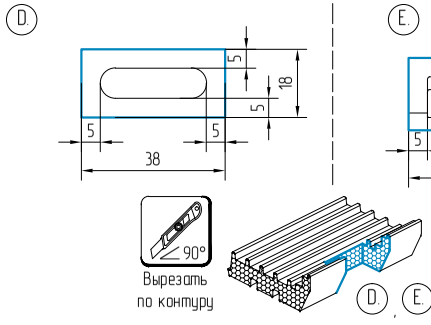

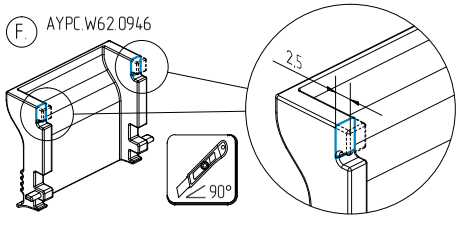

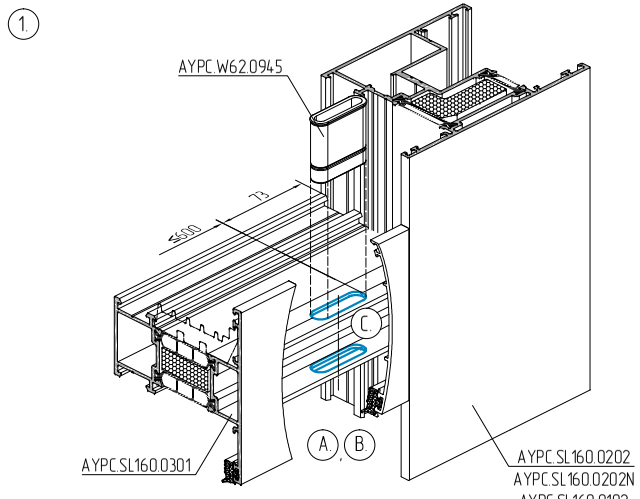

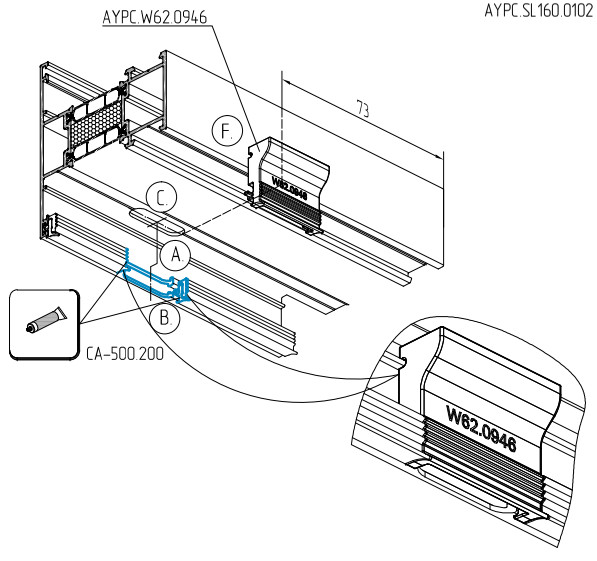

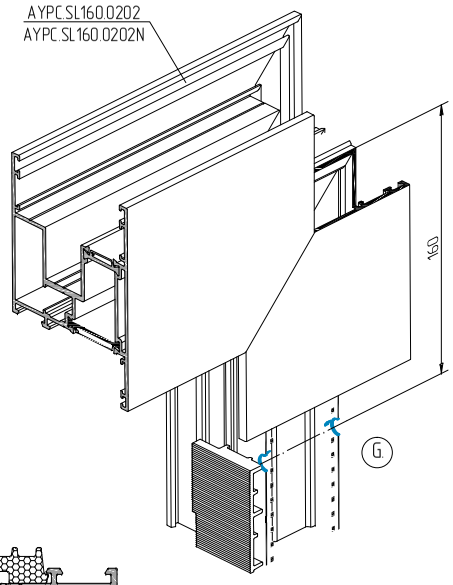

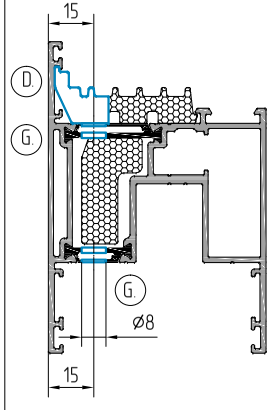

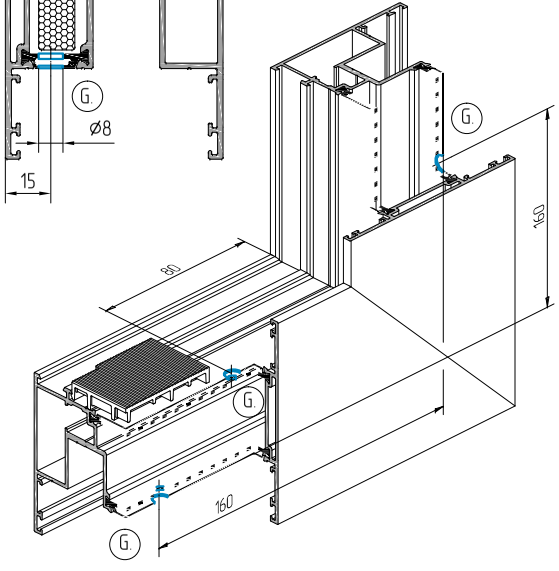

Не допускается изменение (уменьшение) размеров дренажных и вентиляционных отверстий! Возможно нарушение работы дренажной и вентиляционной систем.

Подбор герметизирующих вставок

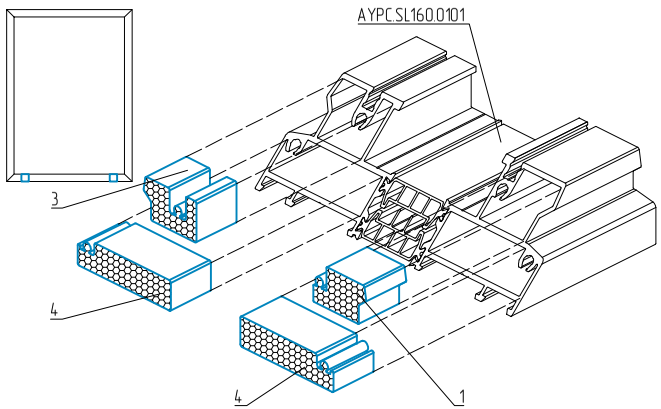

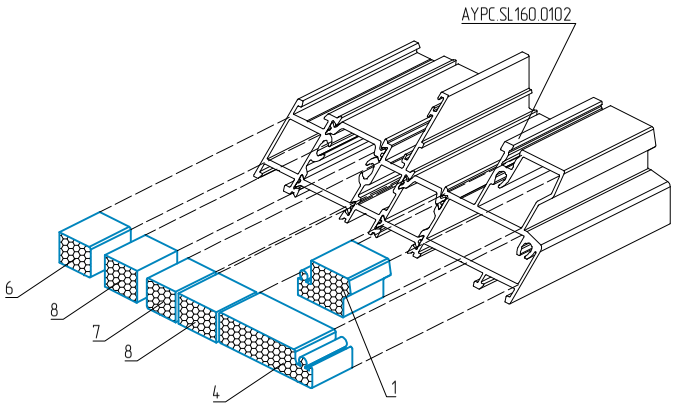

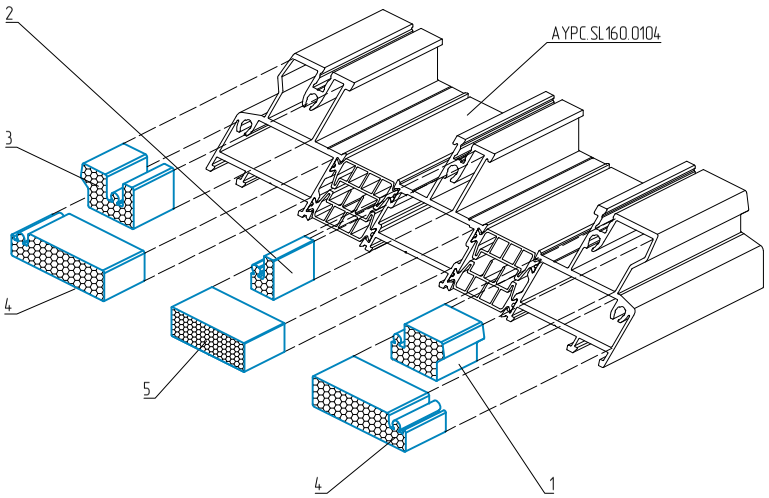

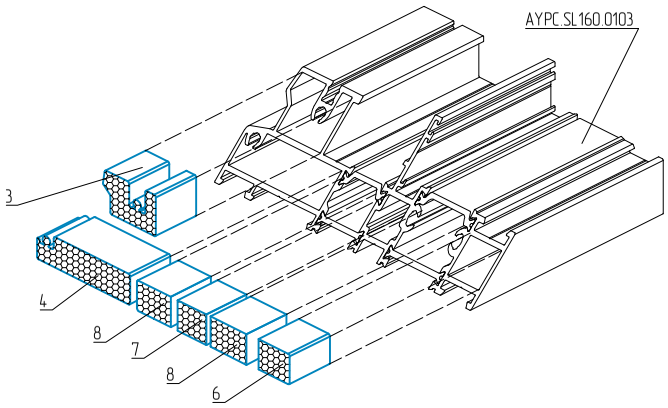

Перечень вставок герметизирующих

1. AYPC.SL160.0943

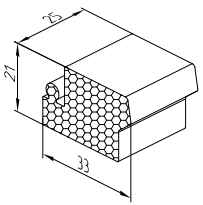

2. AYPC.SL160.0944

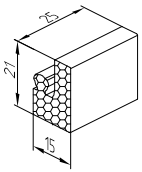

3. AYPC.SL160.0945

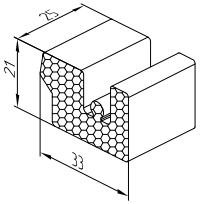

4. AYPC.SL160.0946

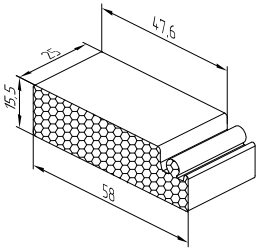

Схема нарезки герметизирующих вставок 5–7 из AYPC.SL160.0946

Вставка 5

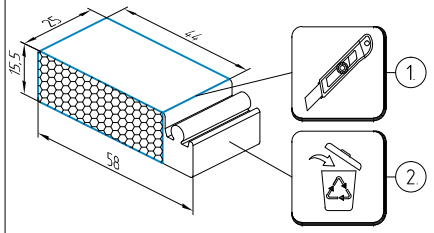

Вставка 6

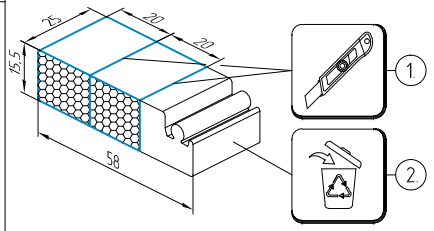

Вставка 7

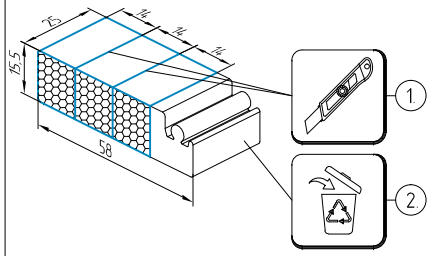

Вставка 8

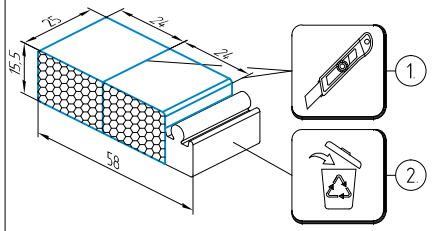

АЛЮТЕХ ПРОФИЛЬНЫЕ СИСТЕМЫ

Последовательность герметизации нижнего профиля рам

1. Подготовка герметизирующих вставок.
Пропустить шаг 1 для рамы AYPC.SL160.0101
Только для рам AYPC.SL160.0102, AYPC.SL160.0103, AYPC.SL160.0104.

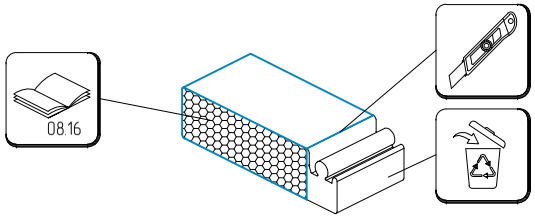

2.

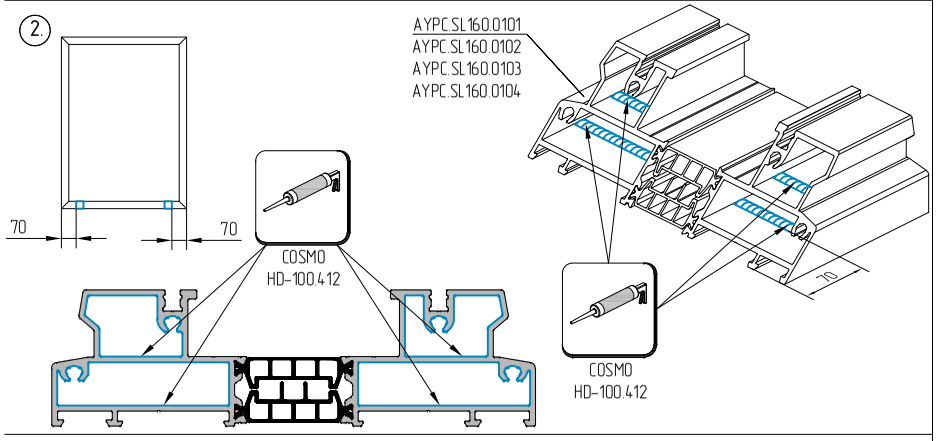

3.

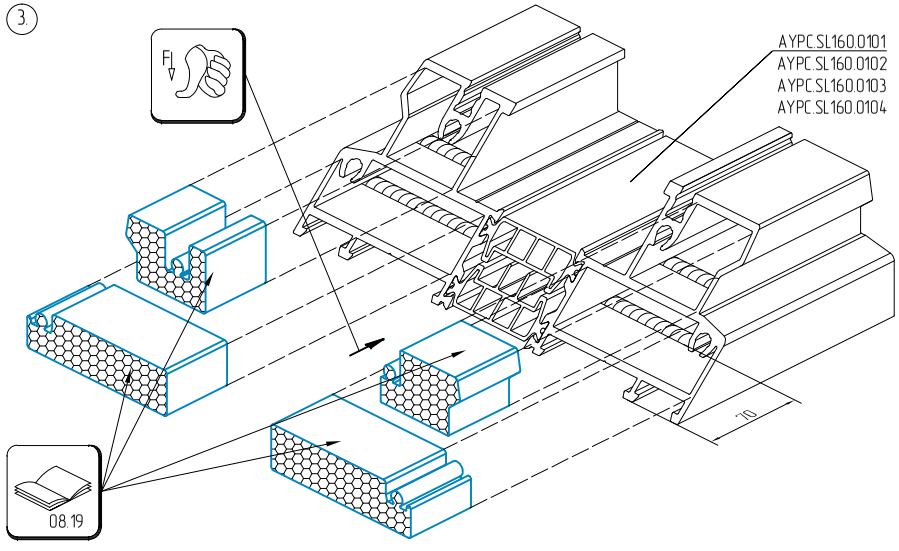

4.

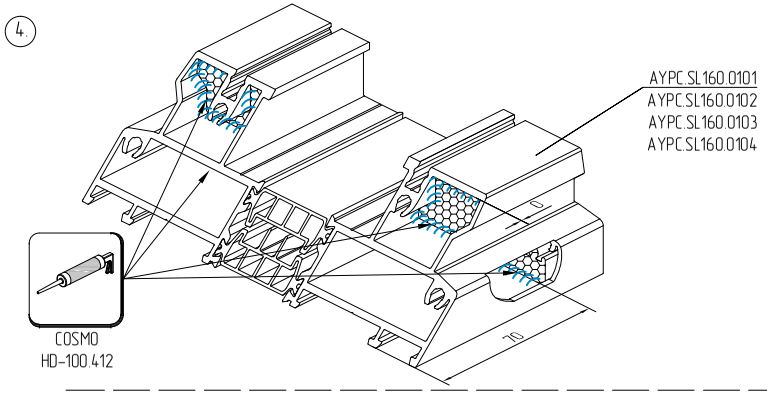

AYPC.SL160.0101 — Толщина слоя герметика – не более 5 мм

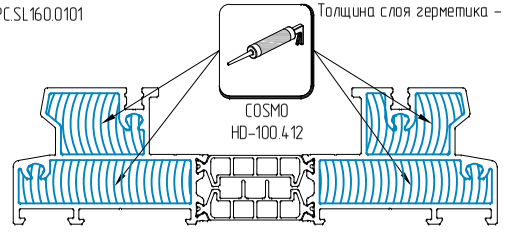

AYPC.SL160.0102 — Толщина слоя герметика – не более 5 мм

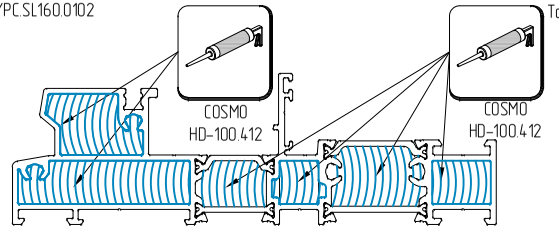

AYPC.SL160.0103 — Толщина слоя герметика – не более 5 мм

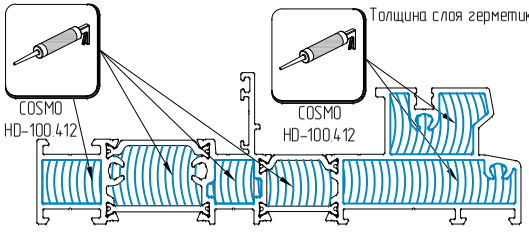

AYPC.SL160.0104 — Толщина слоя герметика – не более 5 мм

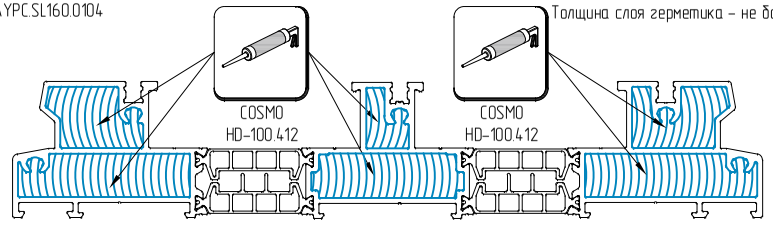

Последовательность сборки углового соединения рамы

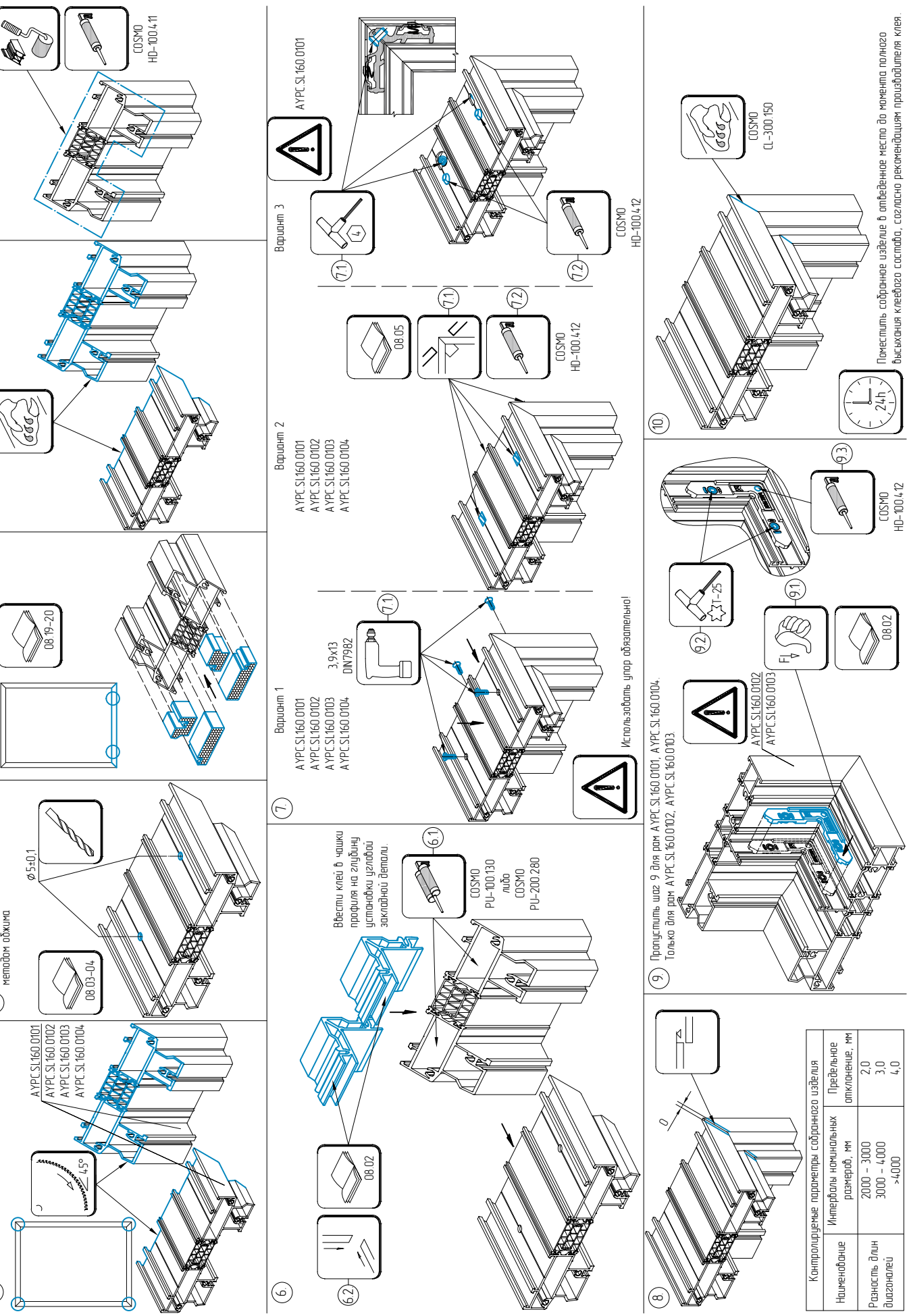

Контролируемые параметры собранного изделия		
Наименование	Интервалы номинальных размеров, мм	Предельное отклонение, мм
Разность длин диагоналей	2000 – 3000	2,0
	3000 – 4000	3,0
	>4000	4,0

Последовательность сборки углового соединения створки

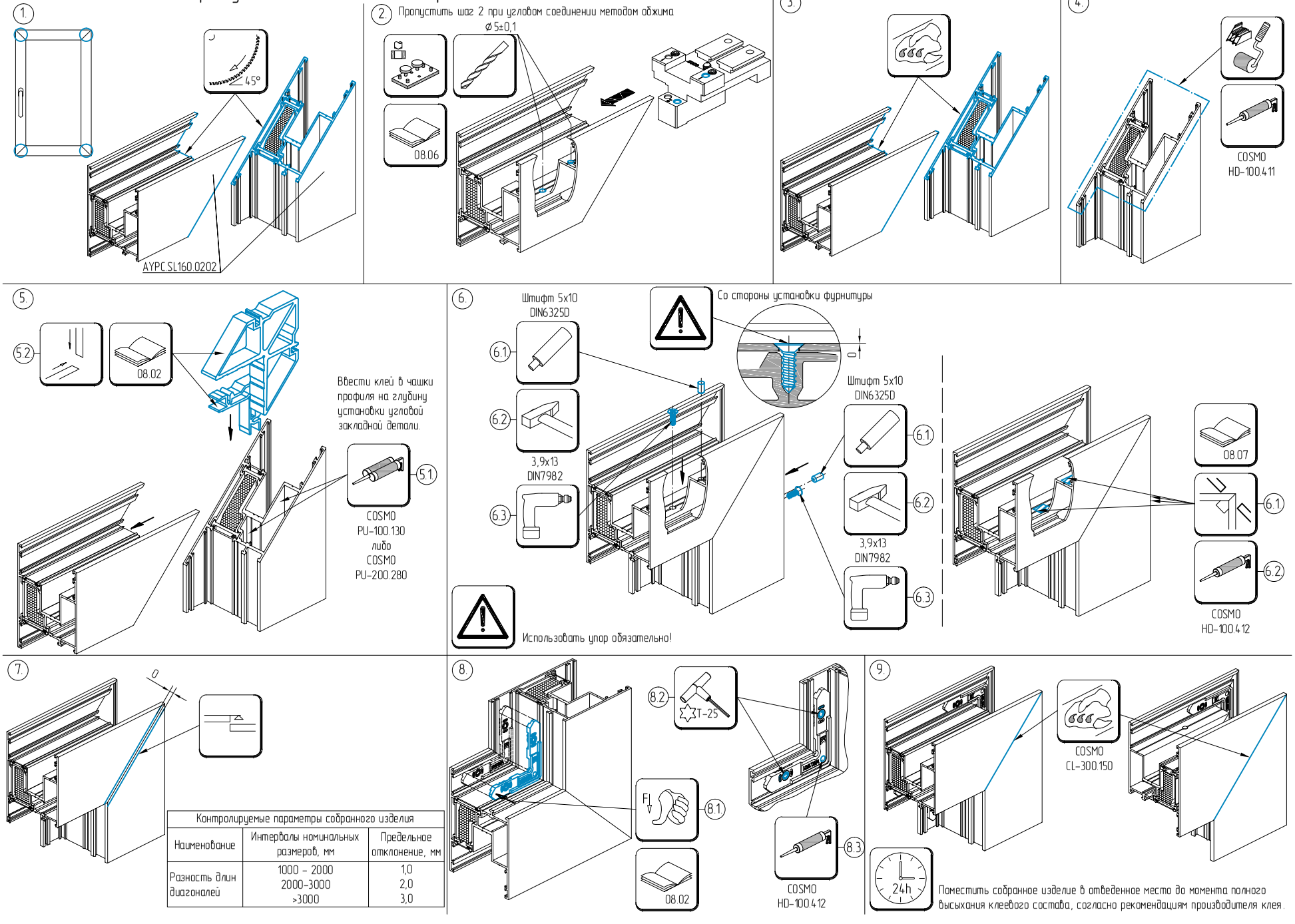

Контролируемые параметры собранного изделия		
Наименование	Интервалы номинальных размеров, мм	Предельное отклонение, мм
Разность длин диагоналей	1000 – 2000 2000–3000 >3000	1,0 2,0 3,0

Схема обработки и сборки профилей для организации глухой части конструкции на рамах AYPC.SL160.0101, AYPC.SL160.0104

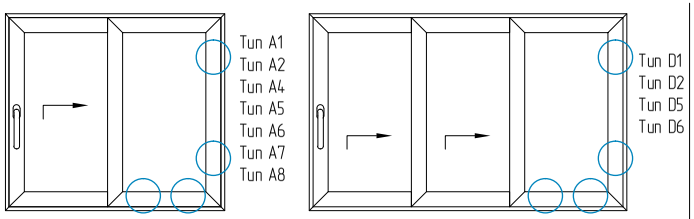

Фиксатор AYPC.SL160.0905

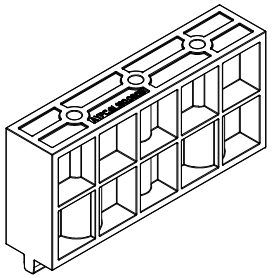

Схема обработки профиля створки

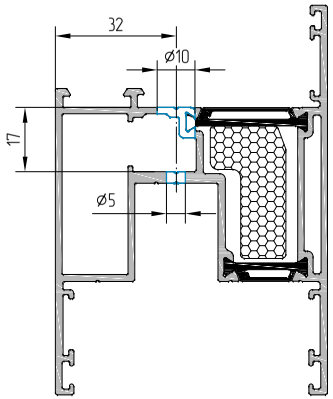

Схема обработки профиля рамы

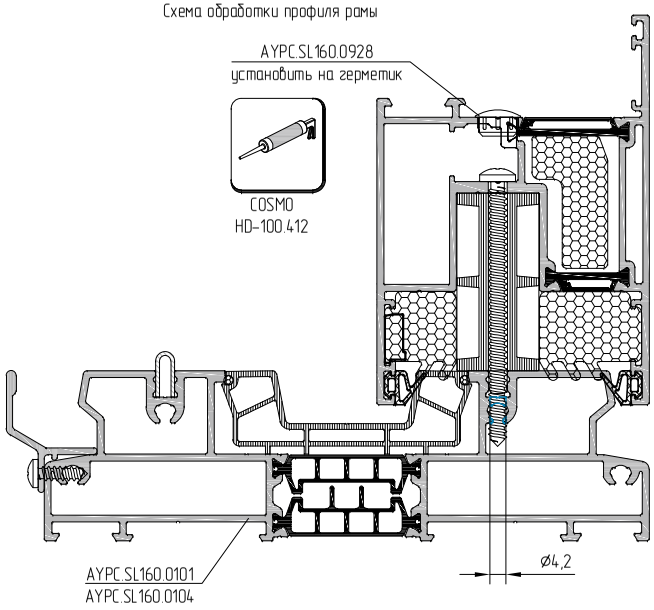

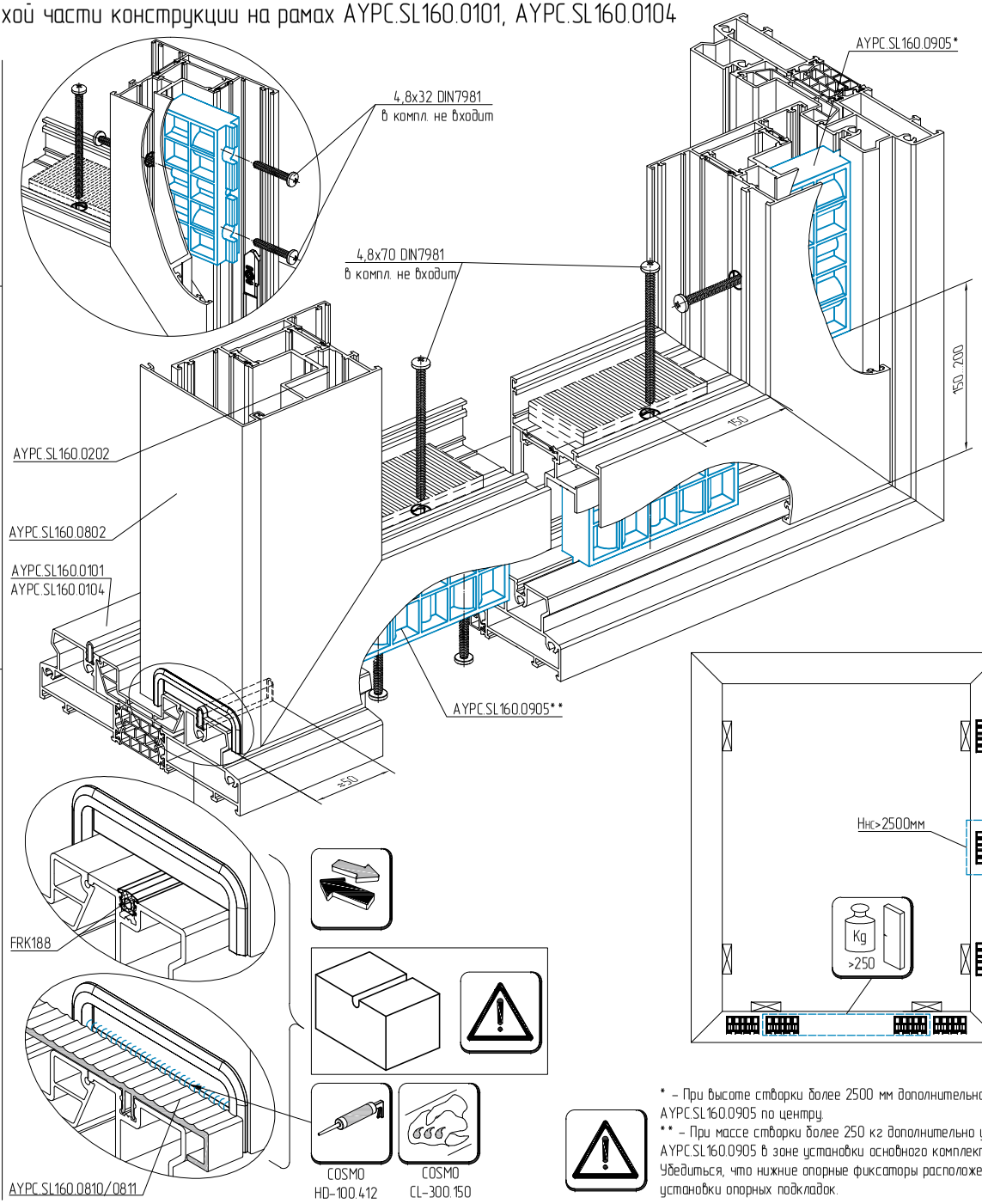

* – При высоте створки более 2500 мм дополнительно установить AYPC.SL160.0905 по центру.
** – При массе створки более 250 кг дополнительно установить AYPC.SL160.0905 в зоне установки основного комплекта.
Убедиться, что нижние опорные фиксаторы расположены в области установки опорных подкладок.

Схема обработки и сборки профилей для организации глухой части конструкции на рамах AYPC.SL160.0102, AYPC.SL160.0103

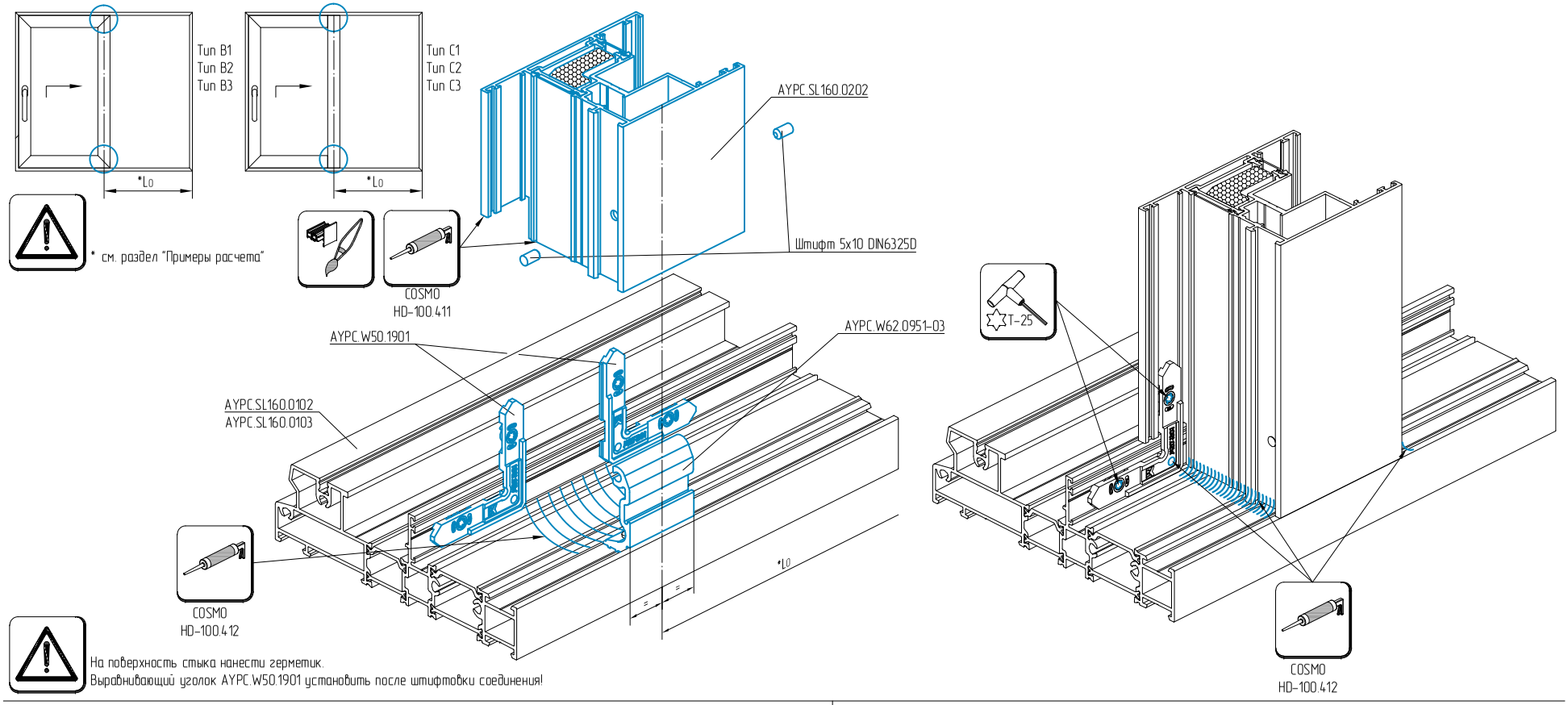

Закладные крепления створки

Исходный профиль – AYPC.W62.0701

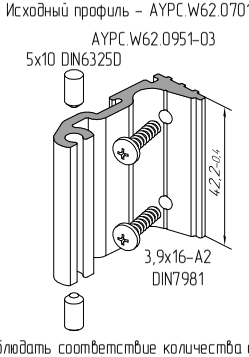

Соблюдать соответствие количества отверстий и устанавливаемых штифтов указанному в инструкции!
Уменьшение количества штифтов и отверстий приведет к потере прочностных характеристик конструкции.
Не допускать замены штифтов на винты самонарезающие!

Схема обработки профиля створки

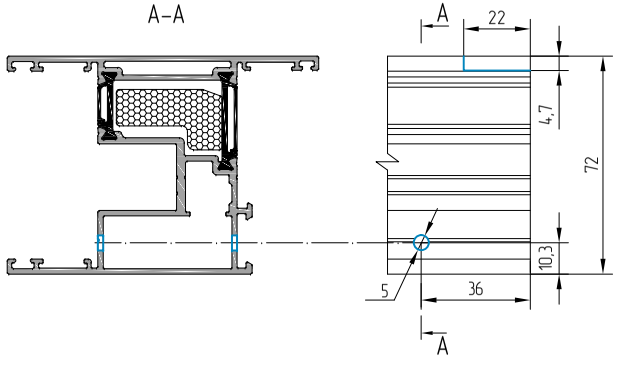

Схема обработки профиля притвора. Установка профиля притвора и комплекта торцевого притвора AYPC.SL160.0940

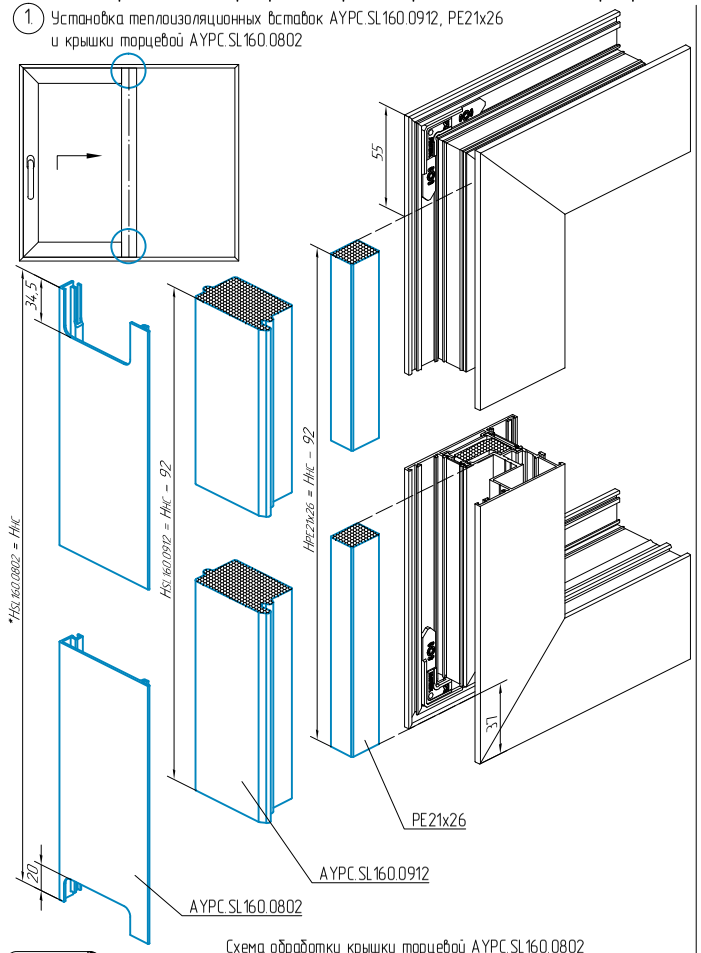

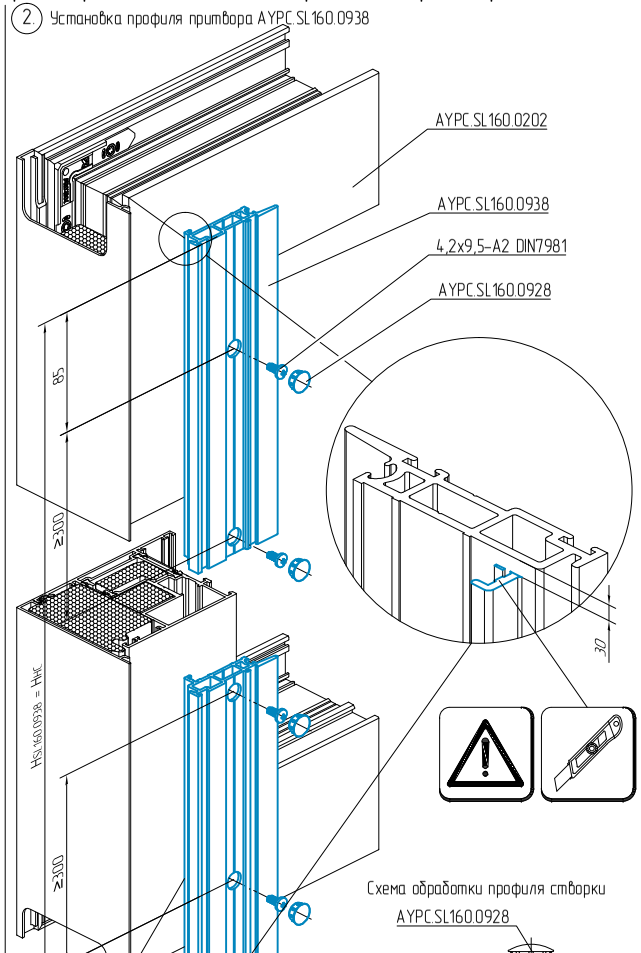

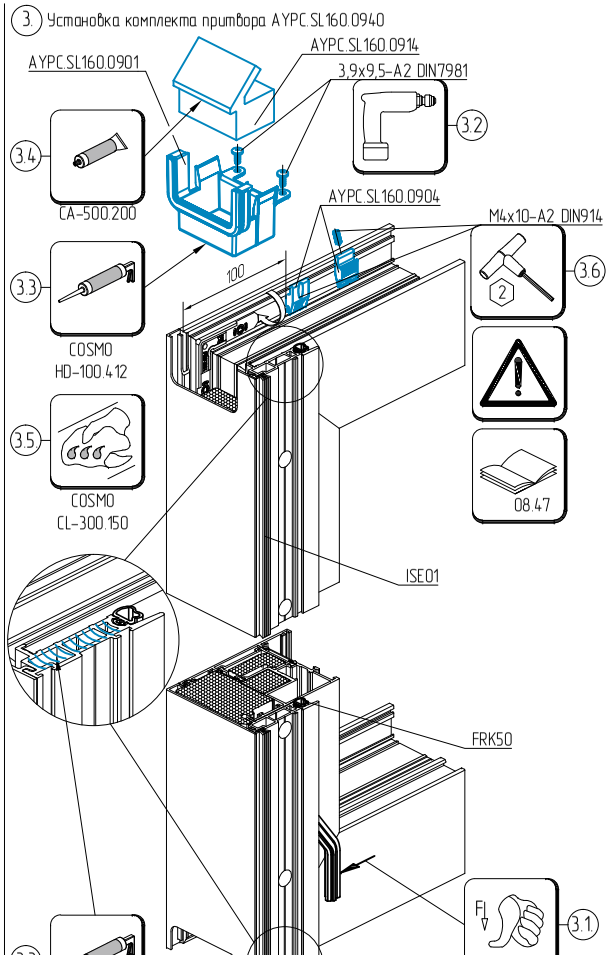

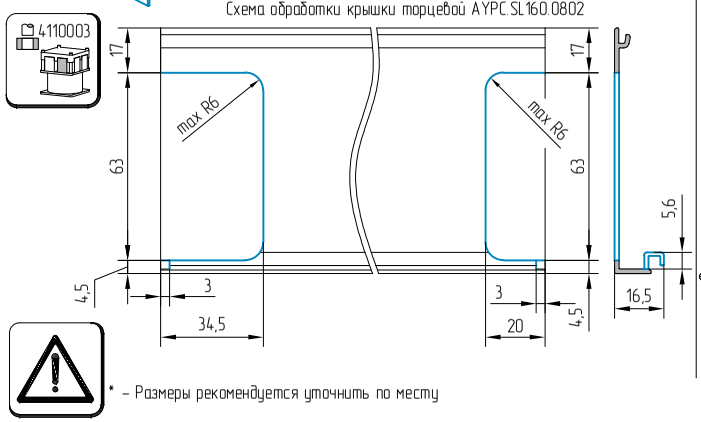

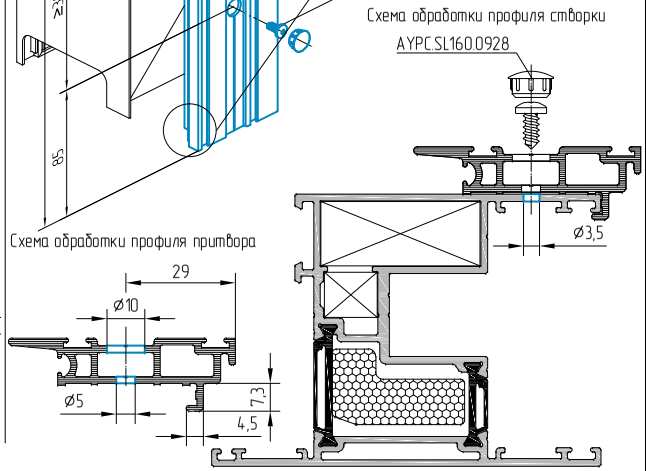

* – Размеры рекомендуется уточнить по месту

Герметизацию пластиковых деталей производить после установки.

Схема обработки профиля притвора. Установка профиля притвора.

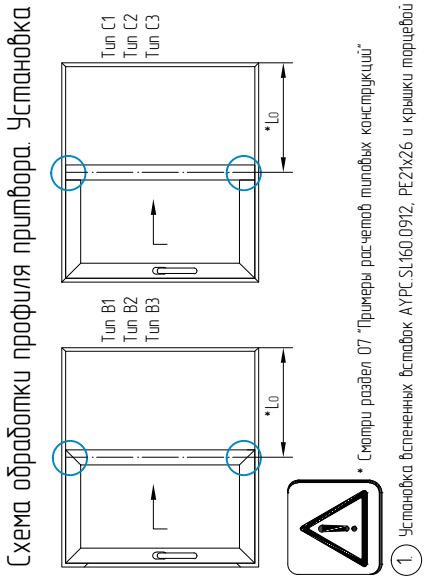

* Смотри раздел 07 "Примеры расчетов типовых конструкций"

1 Установка вспененных вставок AYPC.SL160.0912, PE21x26 и крышки торцевой AYPC.SL160.0802

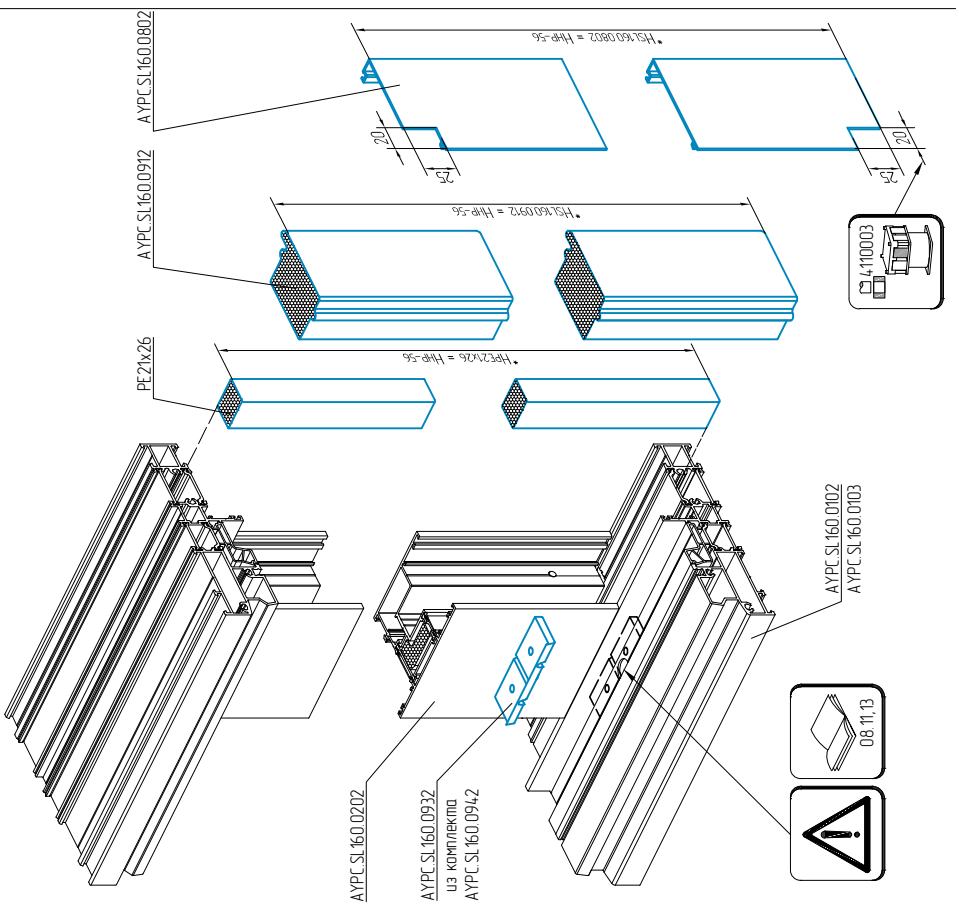

2 Установка профиля притвора AYPC.SL160.0938

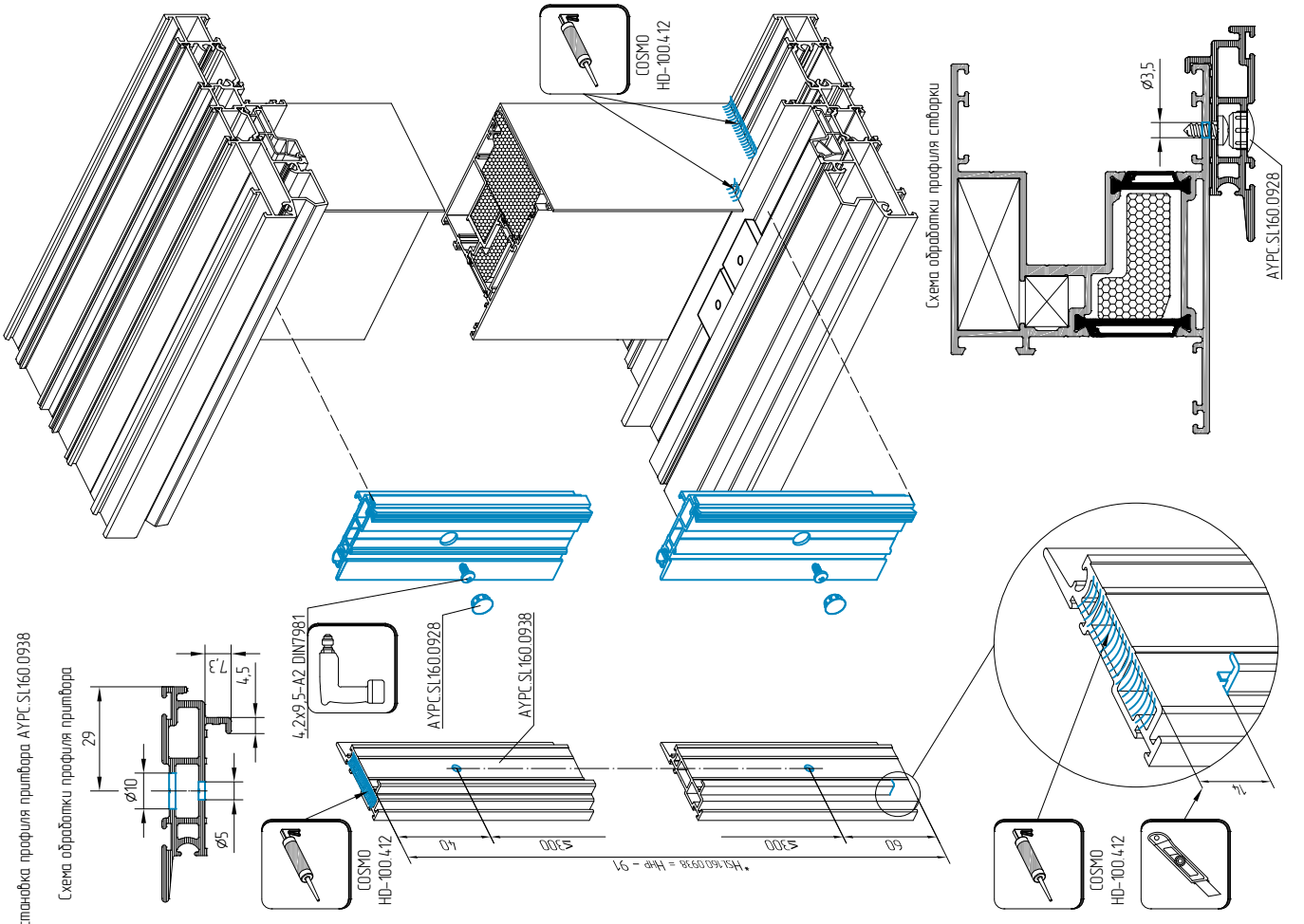

Схема обработки профиля притвора AYPC.SL160.0813. Сборка профиля притвора и комплектующих.

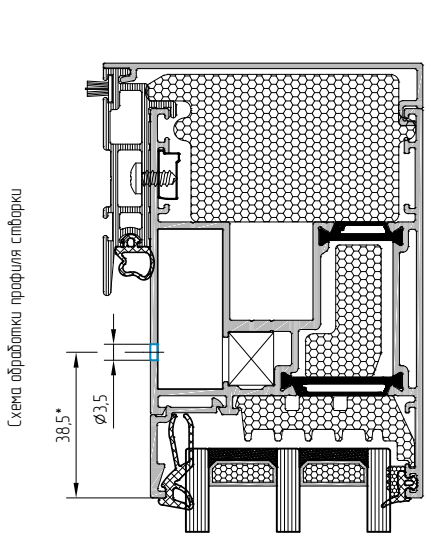

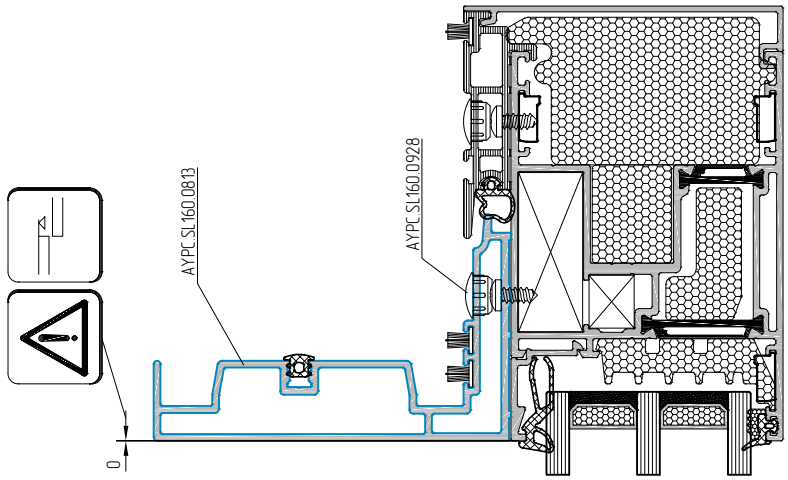

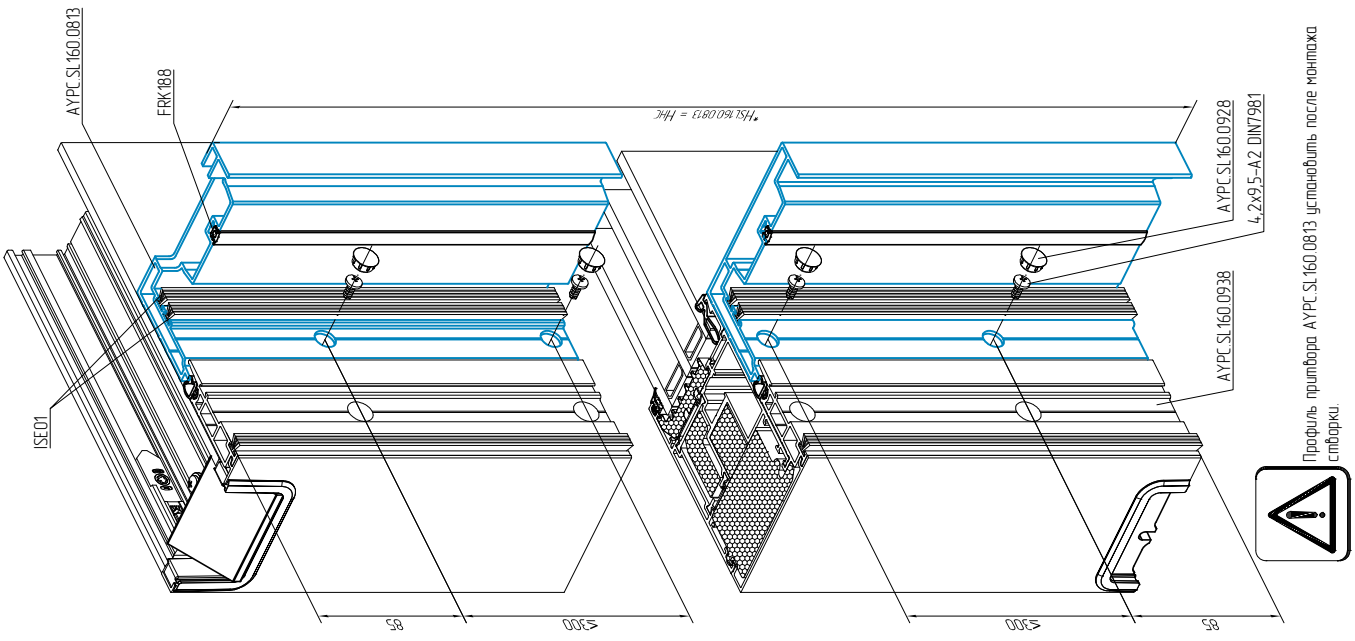

Профиль притвора AYPC.SL160.0813 установить после монтажа створки.

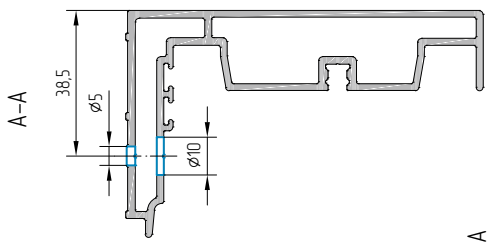

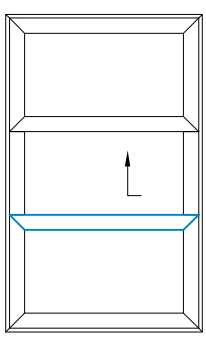

Схема обработки профиля притвора AYPC.SL160.0813

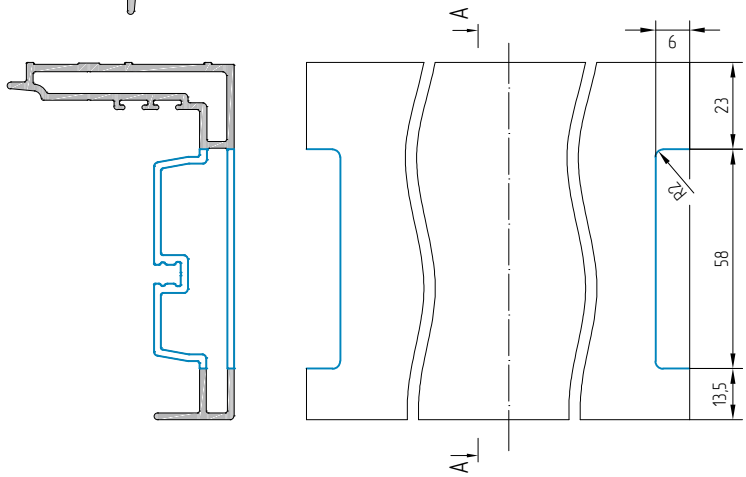

* - Размеры рекомендуется уточнить по месту

Установка профилей водоотвода на раму AYPC.SL160.0101 и AYPC.SL160.0104

Вид снаружи, для всех исполнений

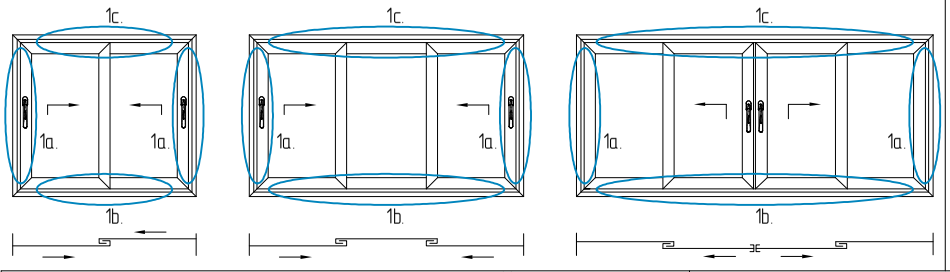

1.1 Обработка профилей водоотвода AYPC.SL160.0920 и AYPC.SL160.0921

1a. Обработка профилей водоотвода AYPC.SL160.0920

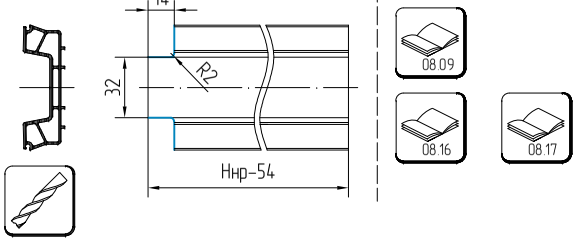

1c. Обработка профиля водоотвода AYPC.SL160.0921

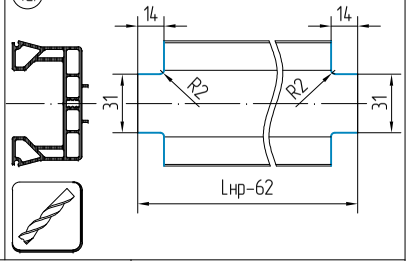

1.2 Обработка инъекционных отверстий.

1b, 1c.

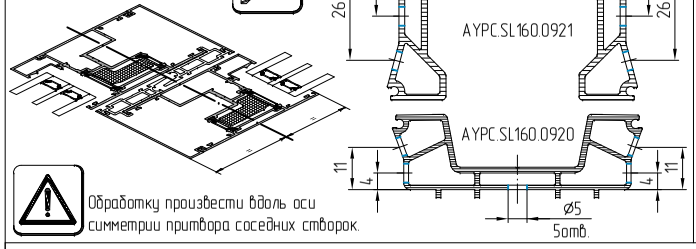

Обработку произвести вдоль оси симметрии притвора соседних створок.

2.1 Герметизация внутренних камер профилей водоотвода

1a., 1b., 1c.

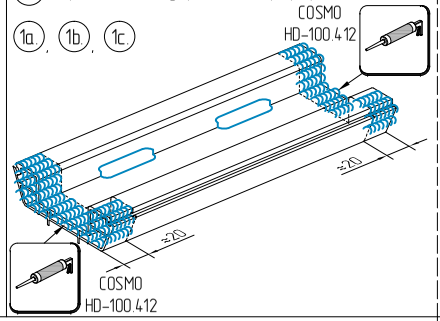

2.2 Герметизация внутренних камер профилей водоотвода, см. п.1.2

1b, 1c.

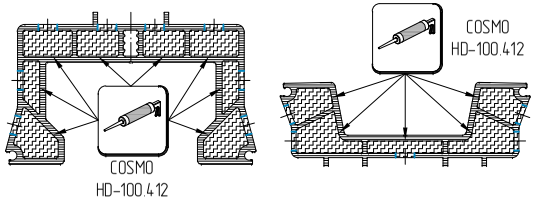

3. Установка уплотнительного шнура AYPC.SL160.0948.

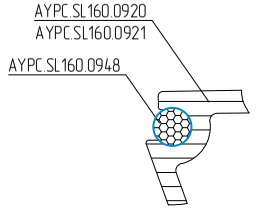

4. Герметизация профилей рамы на стыке углового соединения и вдоль оси симметрии притвора соседних створок. Установка AYPC.SL160.0920.

1b.

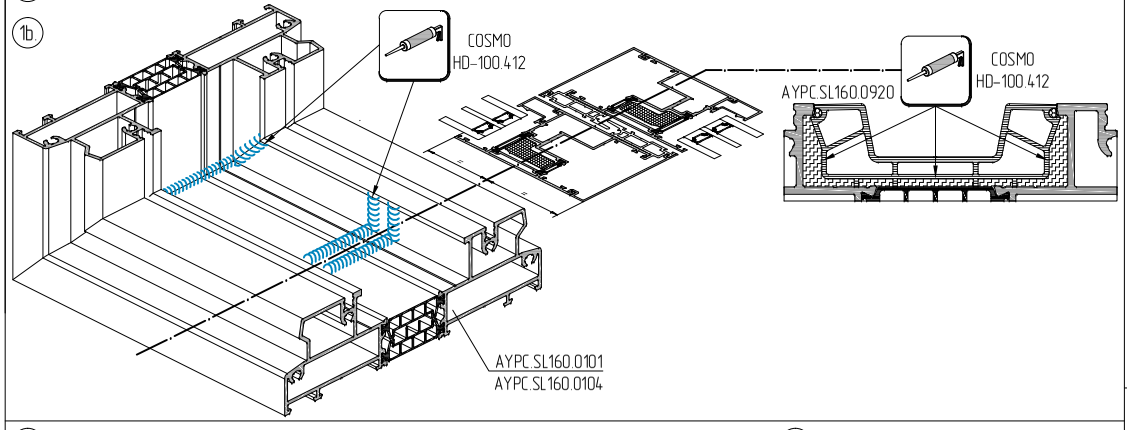

5.1 Герметизация рамы перед установкой профилей водоотвода AYPC.SL160.0920.

1a.

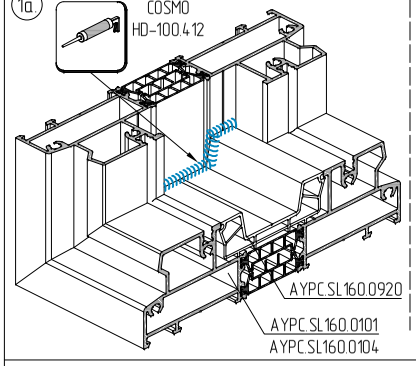

5.2 Установка вертикальных профилей водоотвода AYPC.SL160.0920.

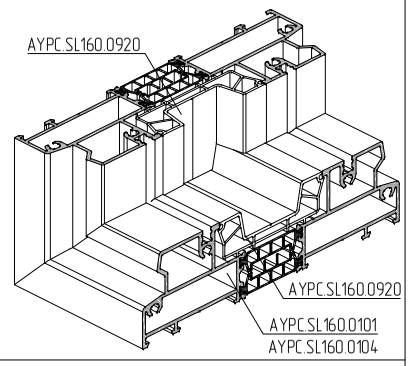

6.1 Герметизация профилей рамы вдоль оси симметрии притвора, соседних створок, дополнительно см. п.4.

1c.

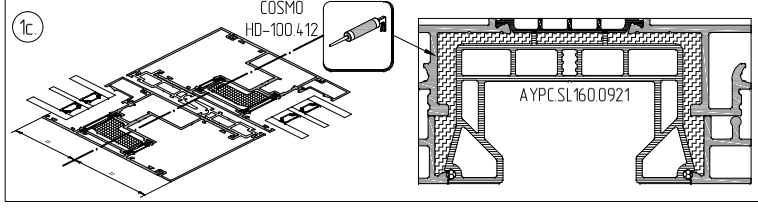

6.2 Установка профиля водоотвода AYPC.SL160.0921.

1c.

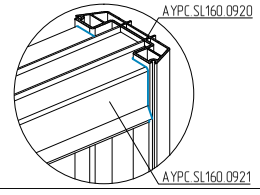

7. После установки всех профилей водоотвода на угловые стыки нанести черный герметик – излишки удалить формируя плавный переход.

1a. + 1b.

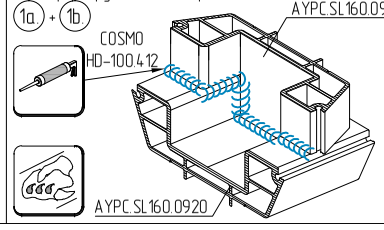

1a. + 1c.

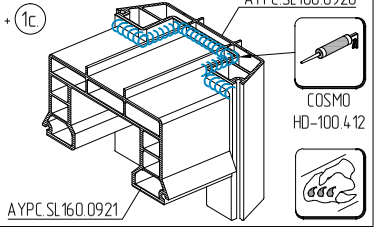

Установка профилей водоотвода на раму AYPC.SL160.0102 и AYPC.SL160.0103

Вид снаружи, для всех исполнений

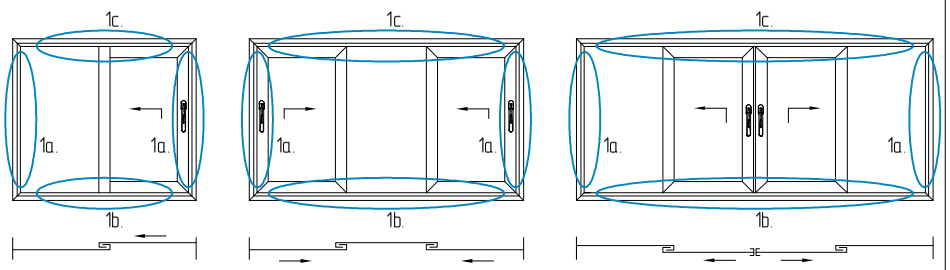

1. Обработка профилей водоотвода AYPC.SL160.0922 и AYPC.SL160.0923.

1a. Обработка профилей водоотвода AYPC.SL160.0923

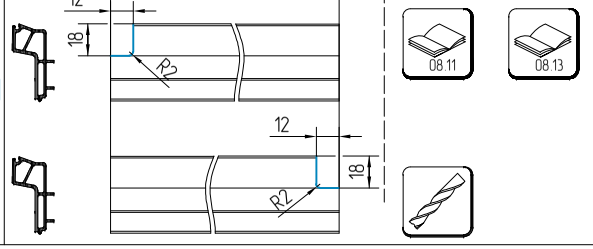

1c. Обработка профиля водоотвода AYPC.SL160.0922

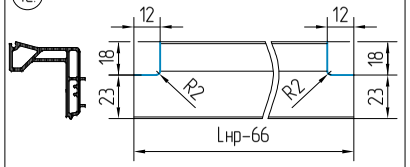

1.2 Обработка инъекционных отверстий.

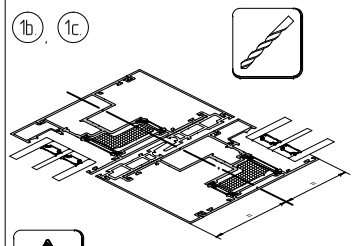

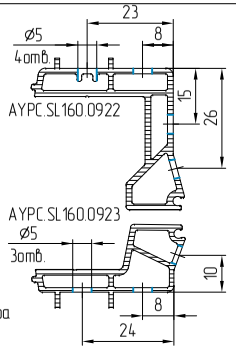

Обработку произвести вдоль оси симметрии притвора соседних створок.

2.1 Герметизация внутренних камер профилей водоотвода

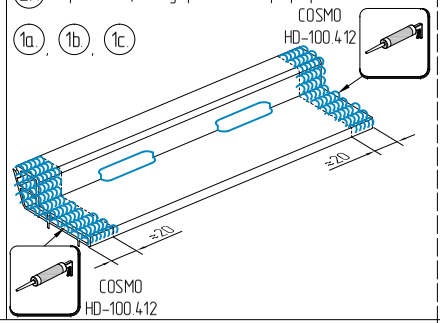

2.2 Герметизация внутренних камер профилей водоотвода, см. п.1.2

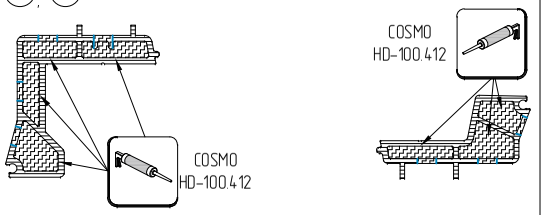

3. Установка уплотнительного шнура AYPC.SL160.0948.

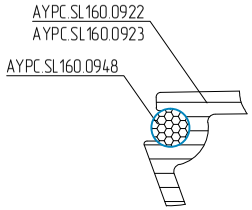

4. Герметизация профилей рамы на стыке углового соединения и вдоль оси симметрии притвора соседних створок. Установка AYPC.SL160.0923.

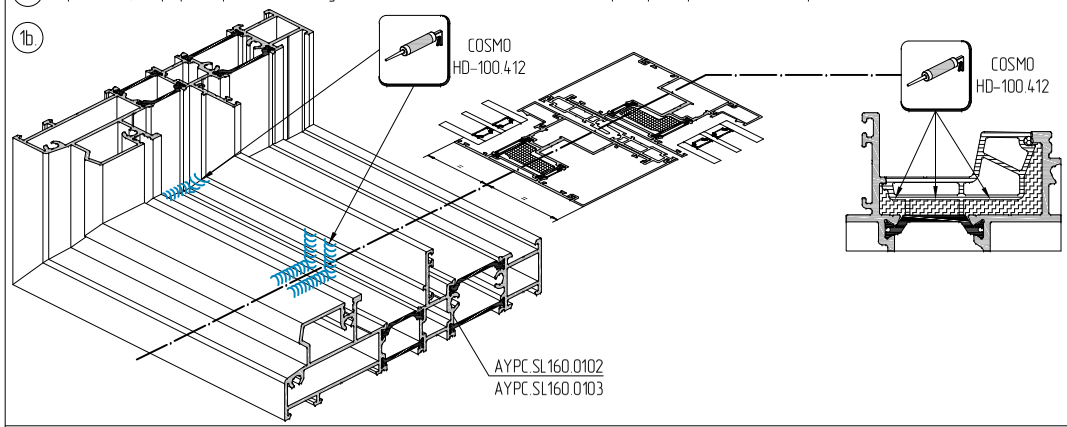

5.1 Герметизация рамы перед установкой профилей водоотвода AYPC.SL160.0923.

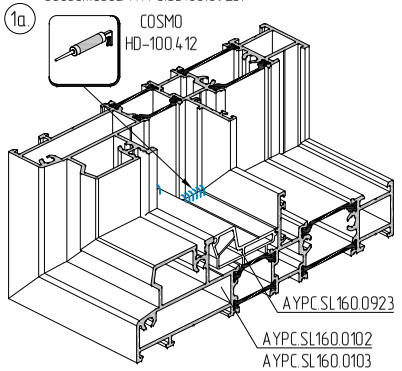

5.2 Установка вертикальных профилей водоотвода AYPC.SL160.0923.

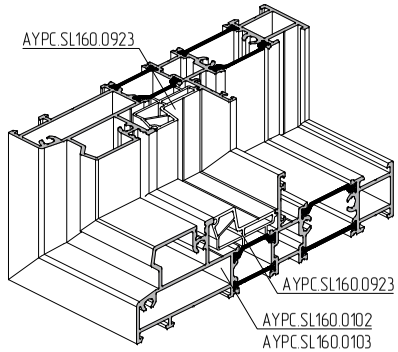

6.1 Герметизация профилей рамы вдоль оси симметрии притвора, соседних створок, дополнительно см. п.4.

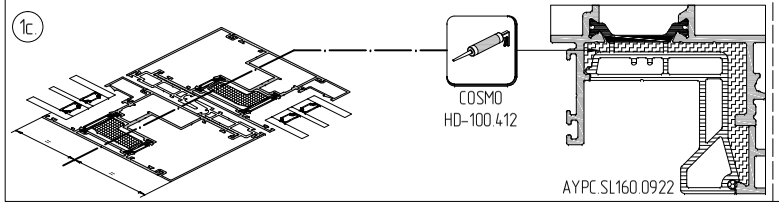

6.2 Установка профиля водоотвода AYPC.SL160.0921.

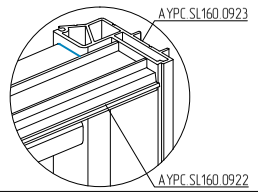

7. После установки всех профилей водоотвода на угловые стыки нанести черный герметик – излишки удалить формируя плавный переход.

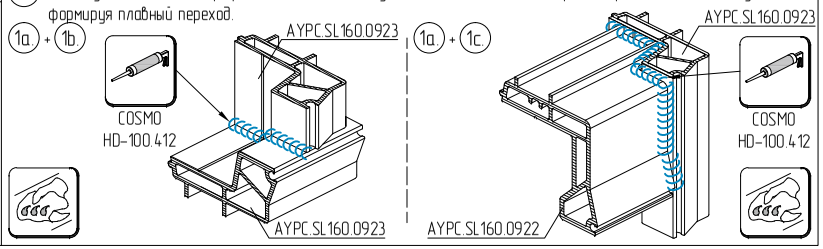

Схема обработки и сборки профиля импоста для соединения их с профилем створки под углом α = 90°

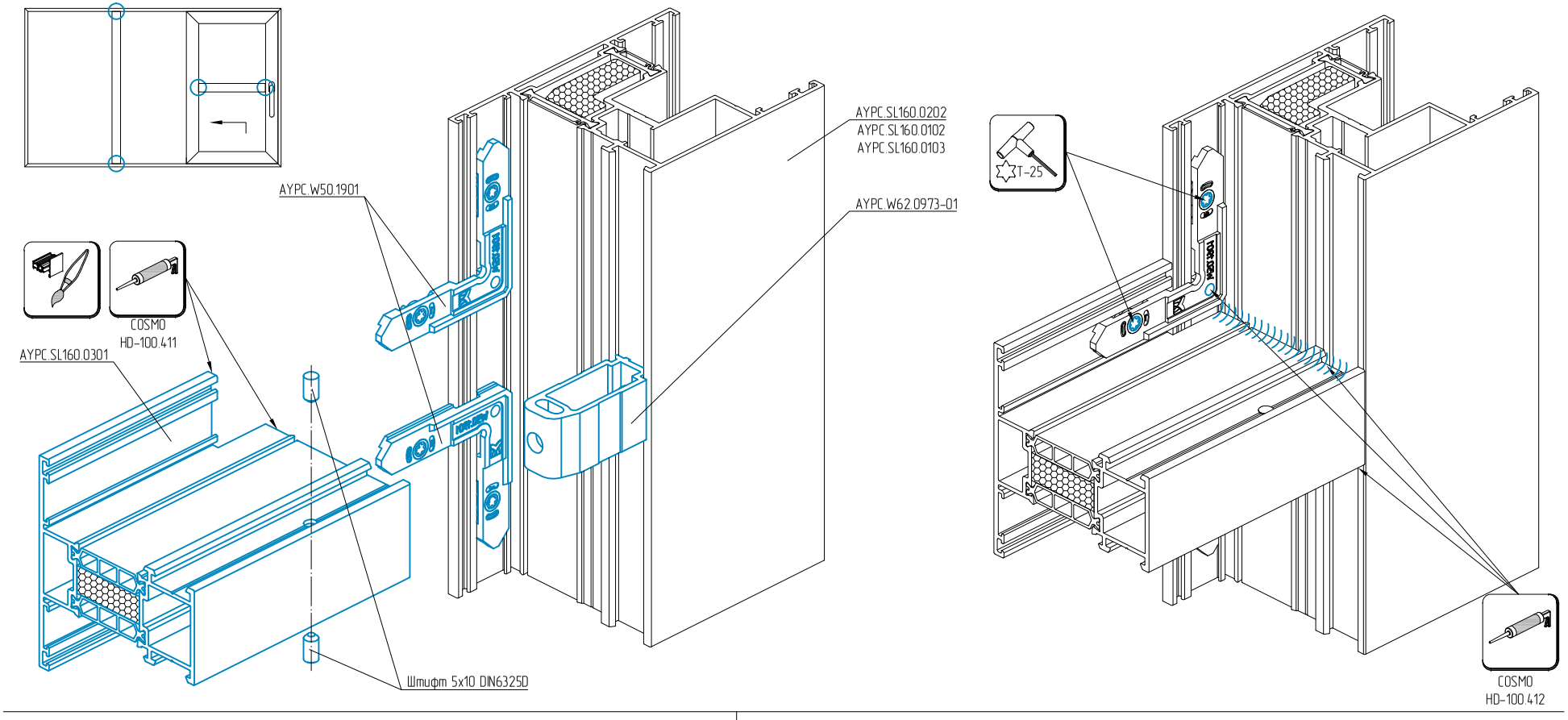

Закладные крепления импоста

Исходный профиль – AYPC.W62.0705

AYPC.W62.0973-01
5x10 DIN6325D

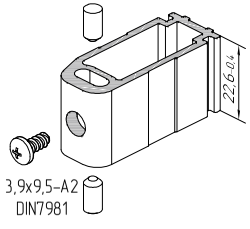

Соблюдать соответствие количества отверстий и устанавливаемых штифтов указанному в инструкции!
Уменьшение количества штифтов и отверстий приведет к потере прочностных характеристик конструкции.
Не допускать замены штифтов на винты самонарезающие!

Схема обработки профиля импоста

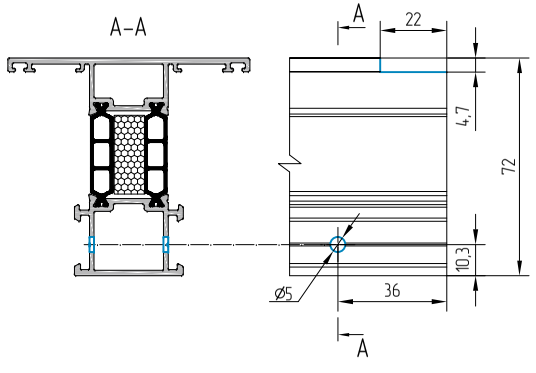

Установка профилей отлива AYPC.SL160.0804 и AYPC.SL160.0805

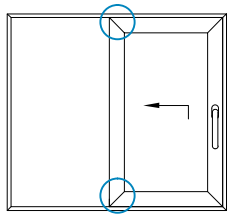

Схема обработки профиля отлива AYPC.SL160.0804

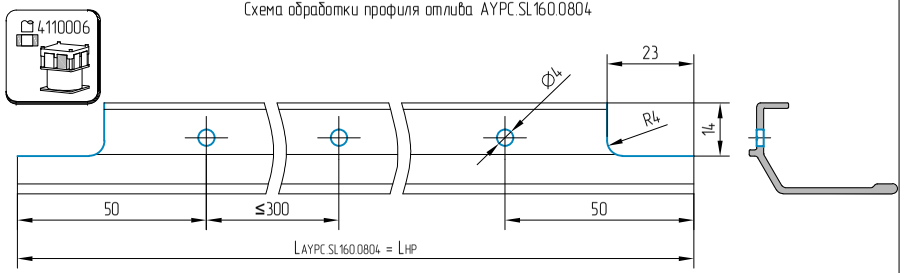

Схема обработки профиля отлива AYPC.SL160.0805

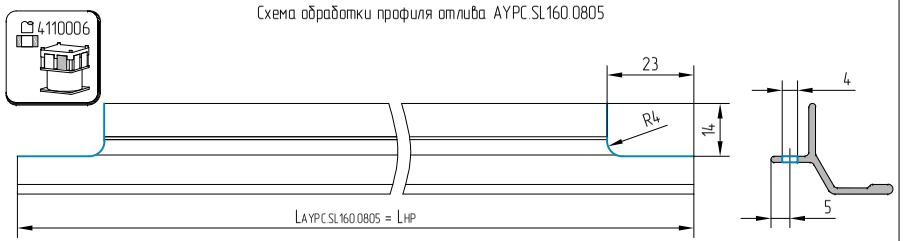

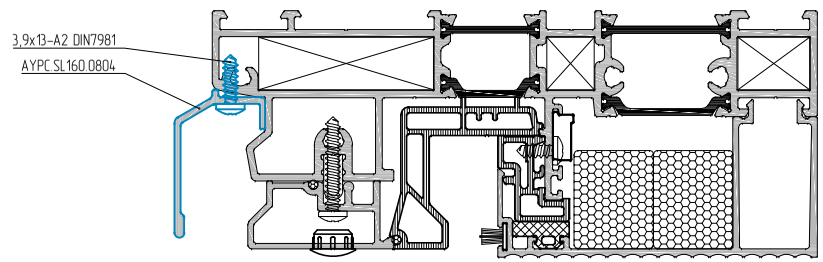

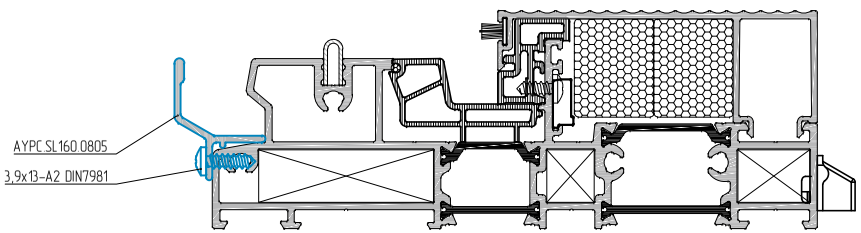

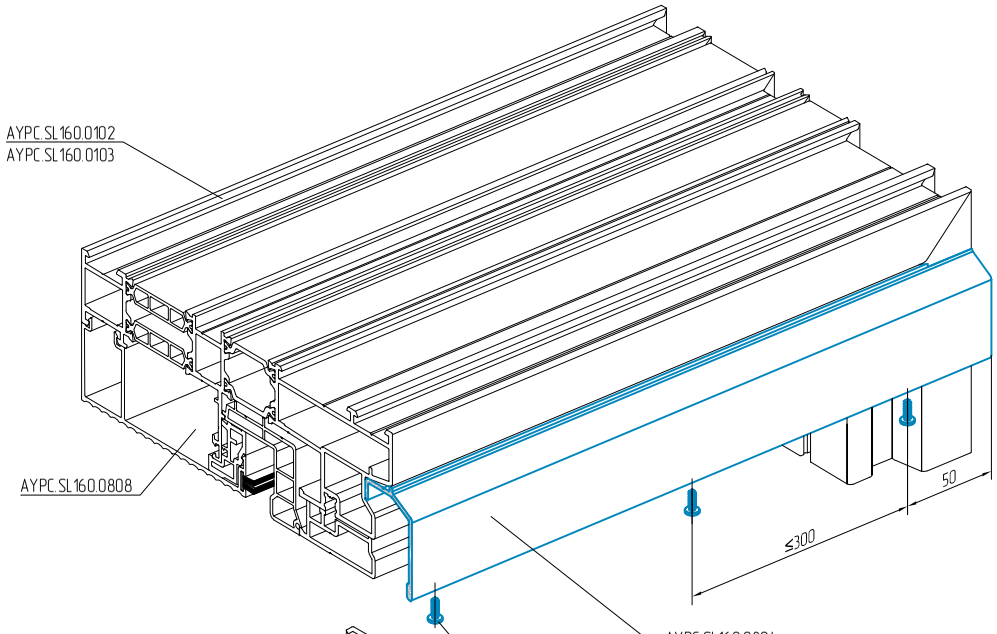

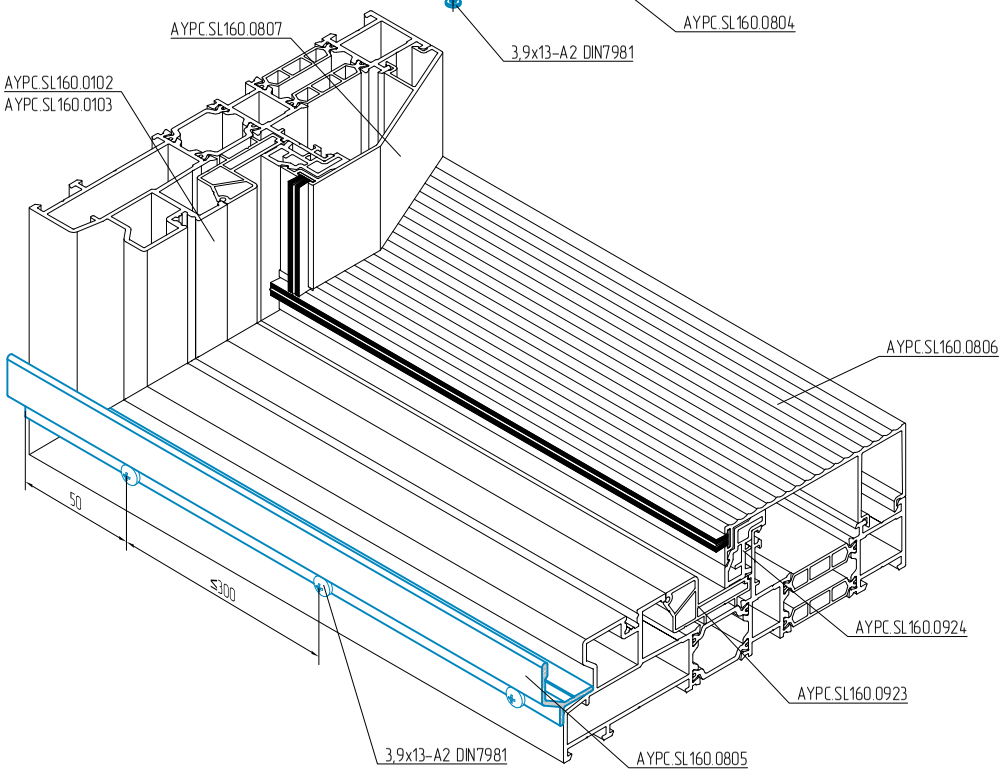

Обработка и установка профилей притвора AYPC.SL160.0801 и AYPC.SL160.0812

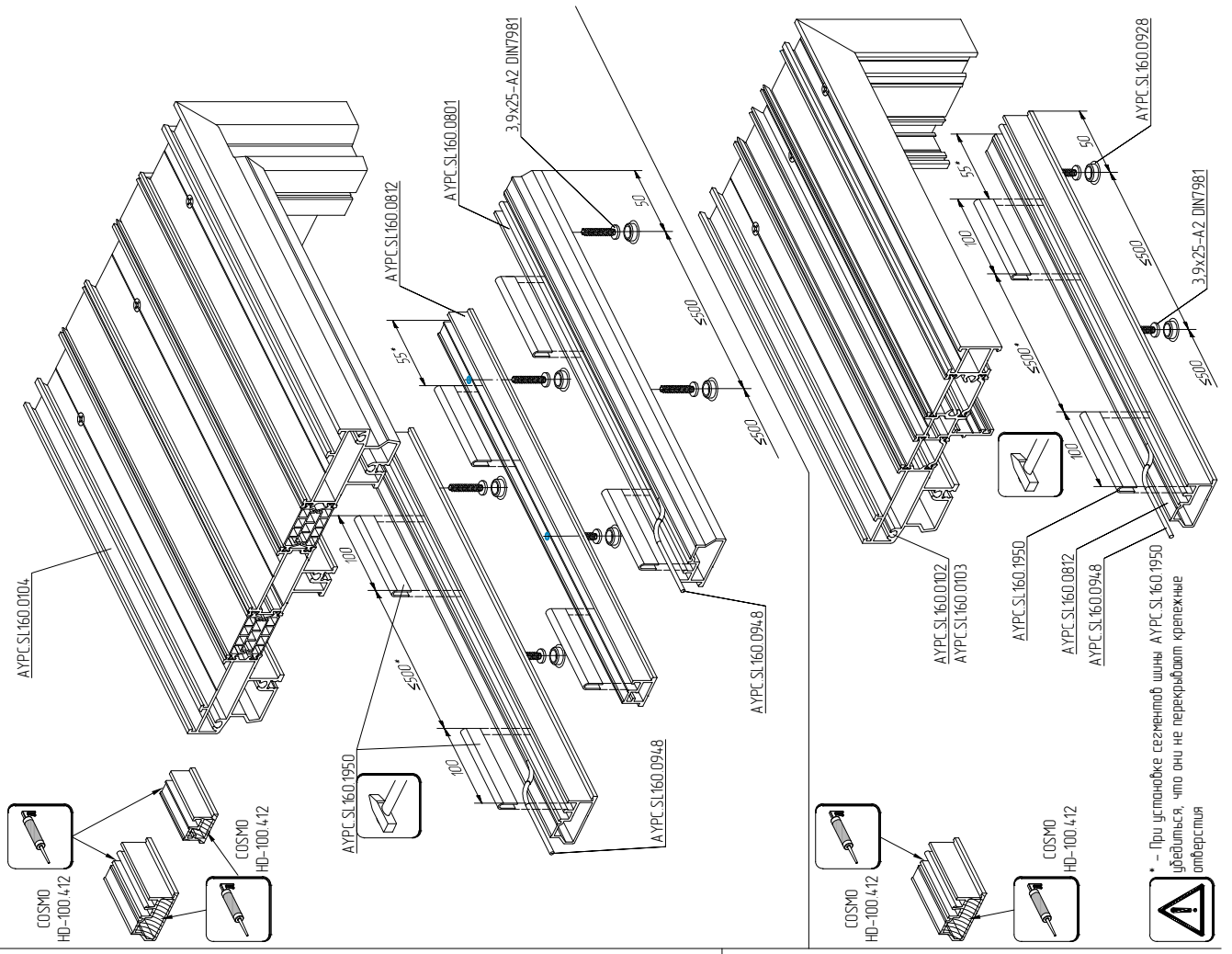

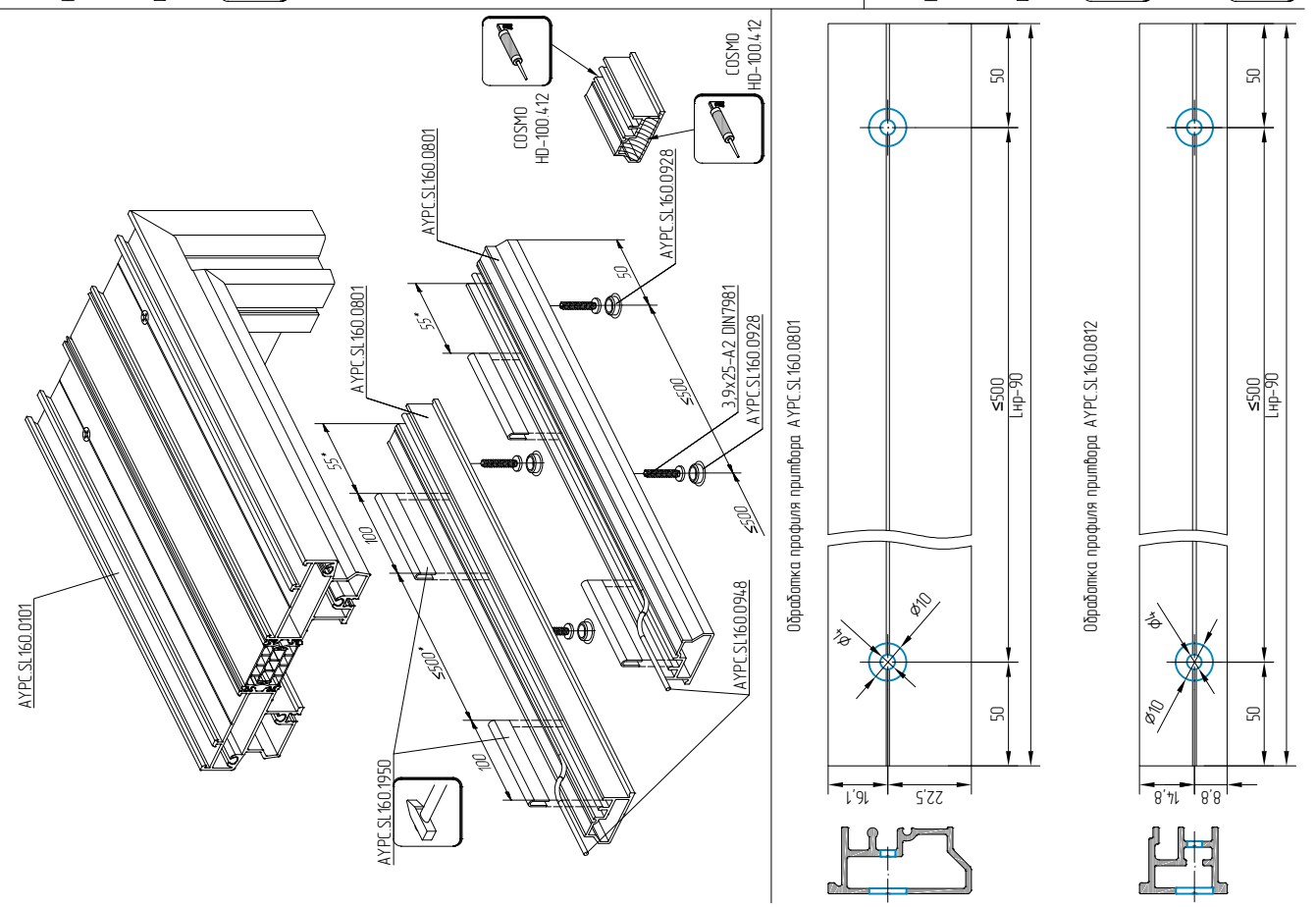

Установка комплекта верхнего притвора AYPC.SL160.0941 и AYPC.SL160.0942

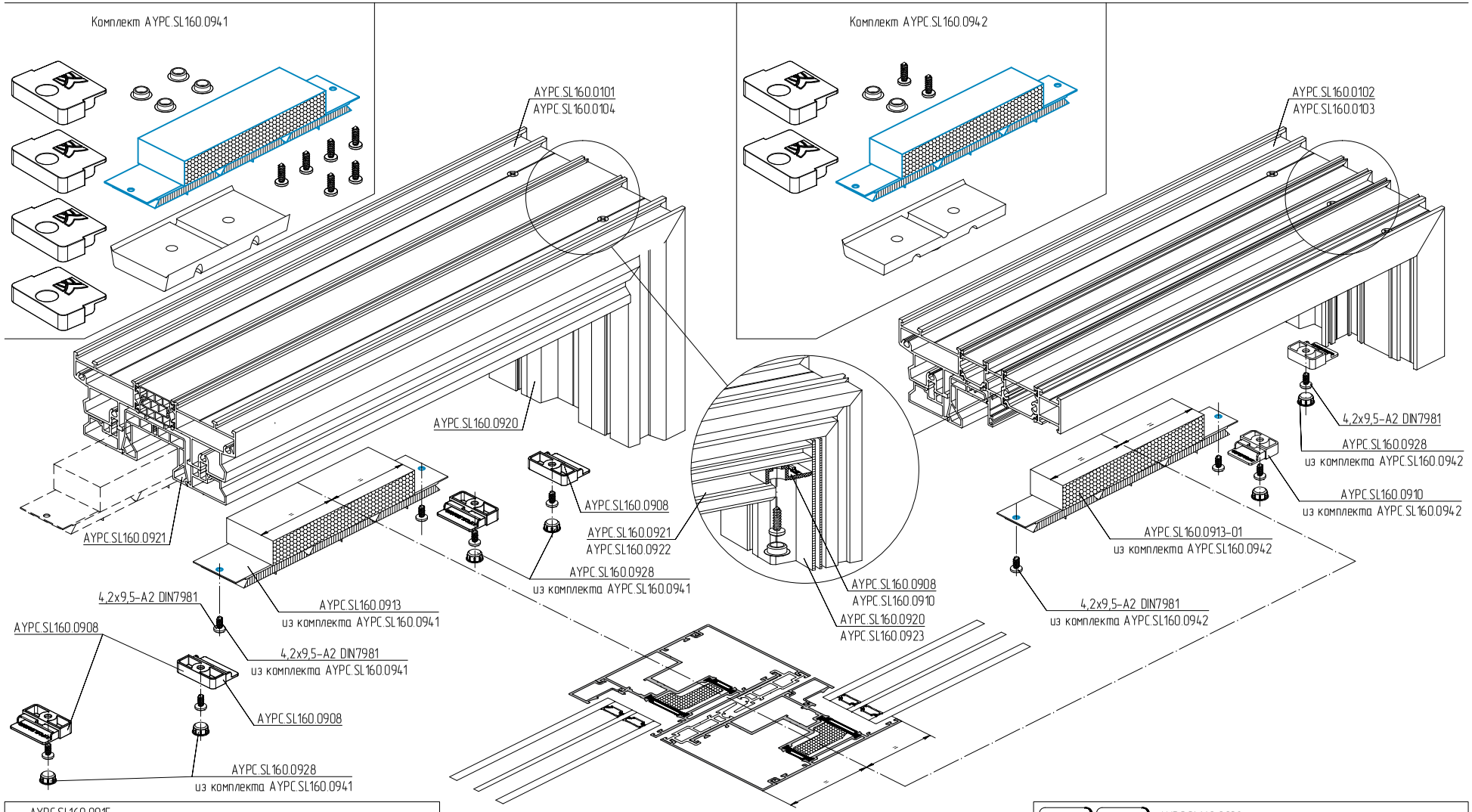

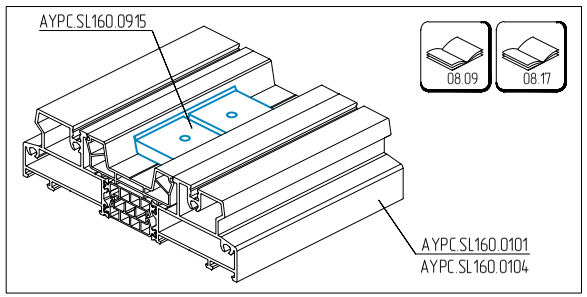

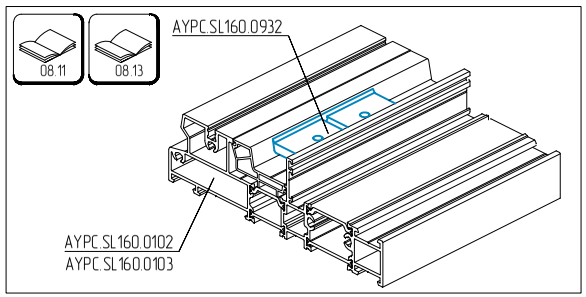

Противоподъемные элементы AYPC.SL160.0908, AYPC.SL160.0910 установить после монтажа створок.

Обработка профилей откоса AYPC.SL160.0810 и AYPC.SL160.0811

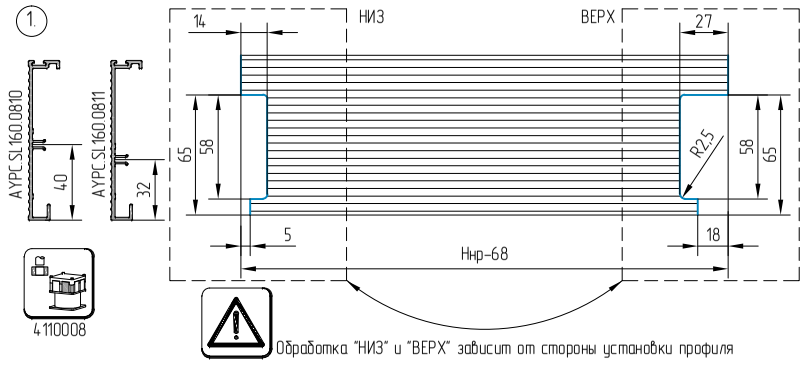

Установка фетрового уплотнителя

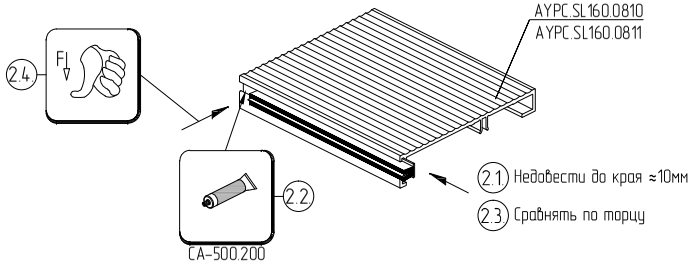

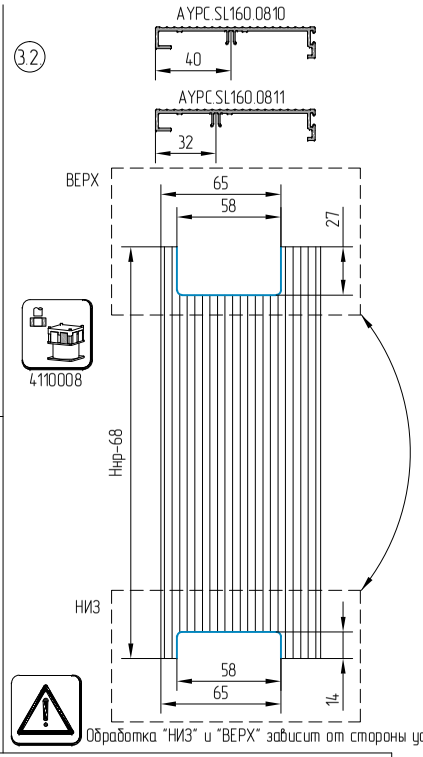

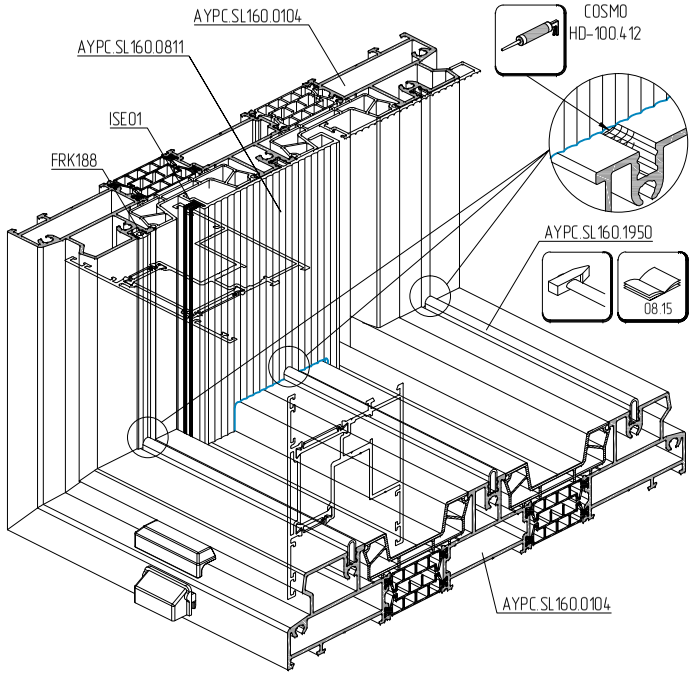

Организация узла вертикального притвора. Установка направляющей шины AYPC.SL160.1950

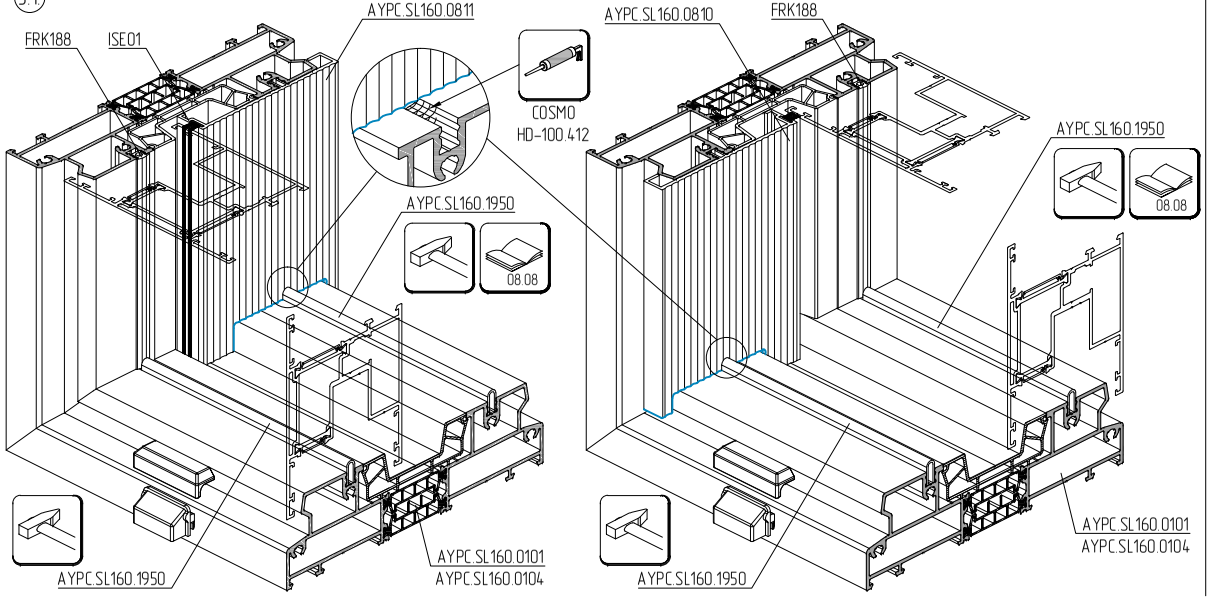

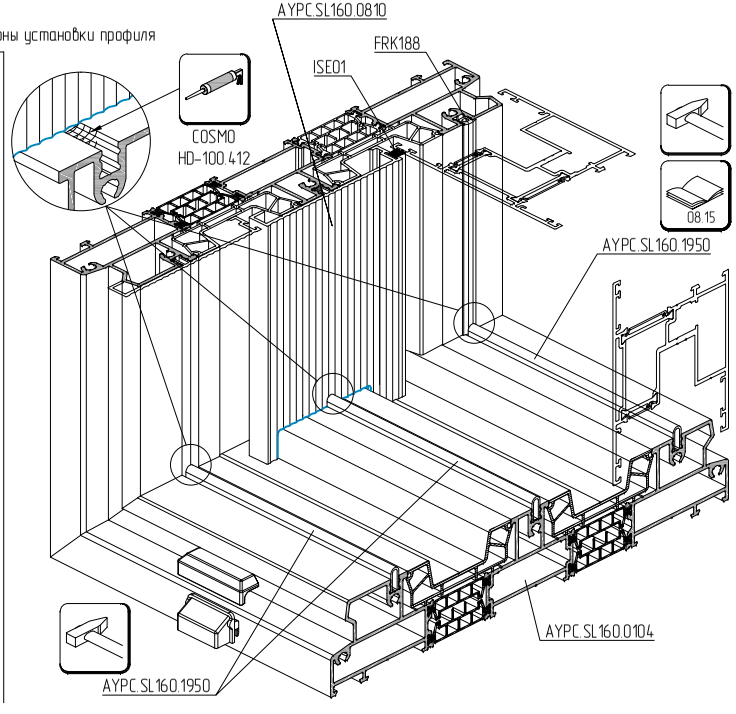

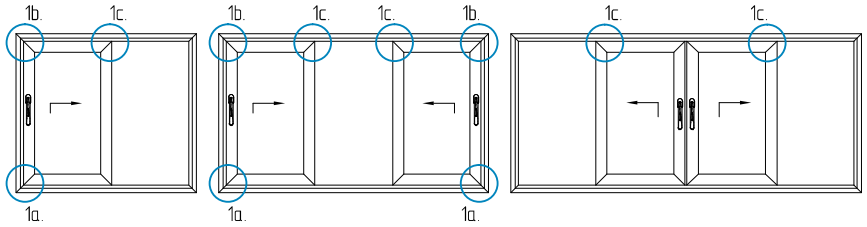

Обработка доборного профиля AYPC.SL160.0924 и профиля порога AYPC.SL160.0808

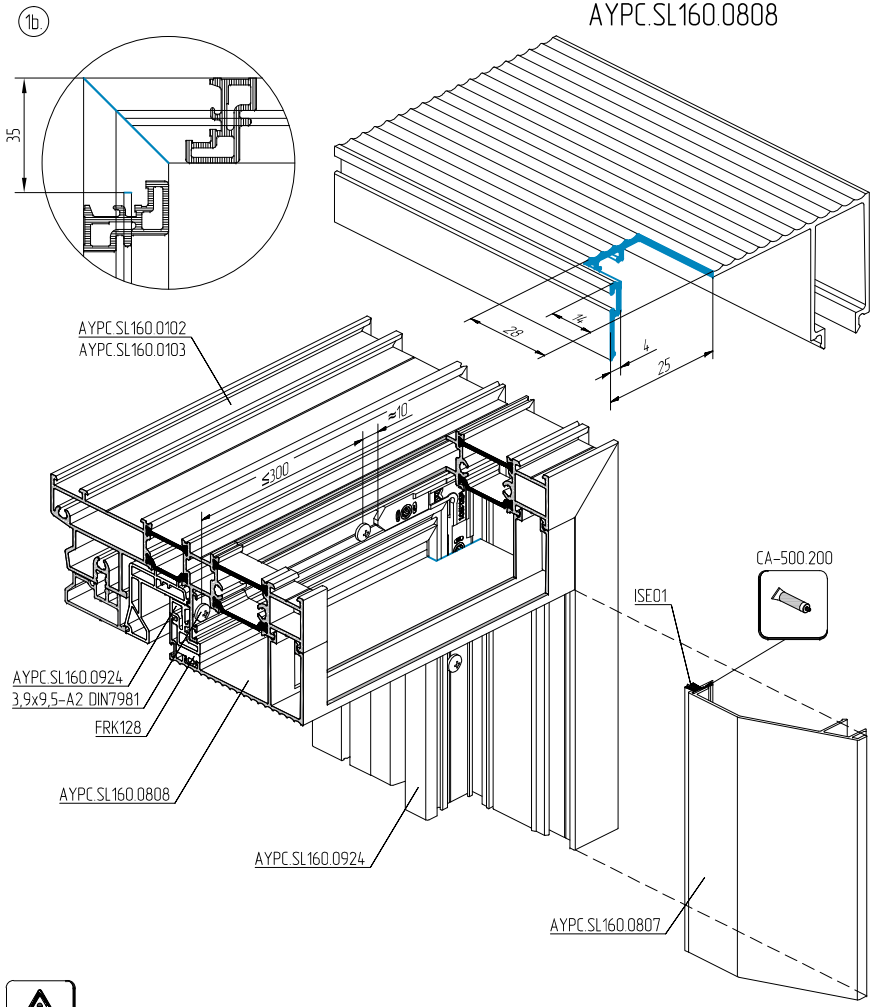

Перед установкой профиля порога AYPC.SL160.0808 и откоса AYPC.SL160.0807 в профиль завести фетровый уплотнитель ISE01.

Обработка доборного профиля AYPC.SL160.0924 и профиля порога AYPC.SL160.0806

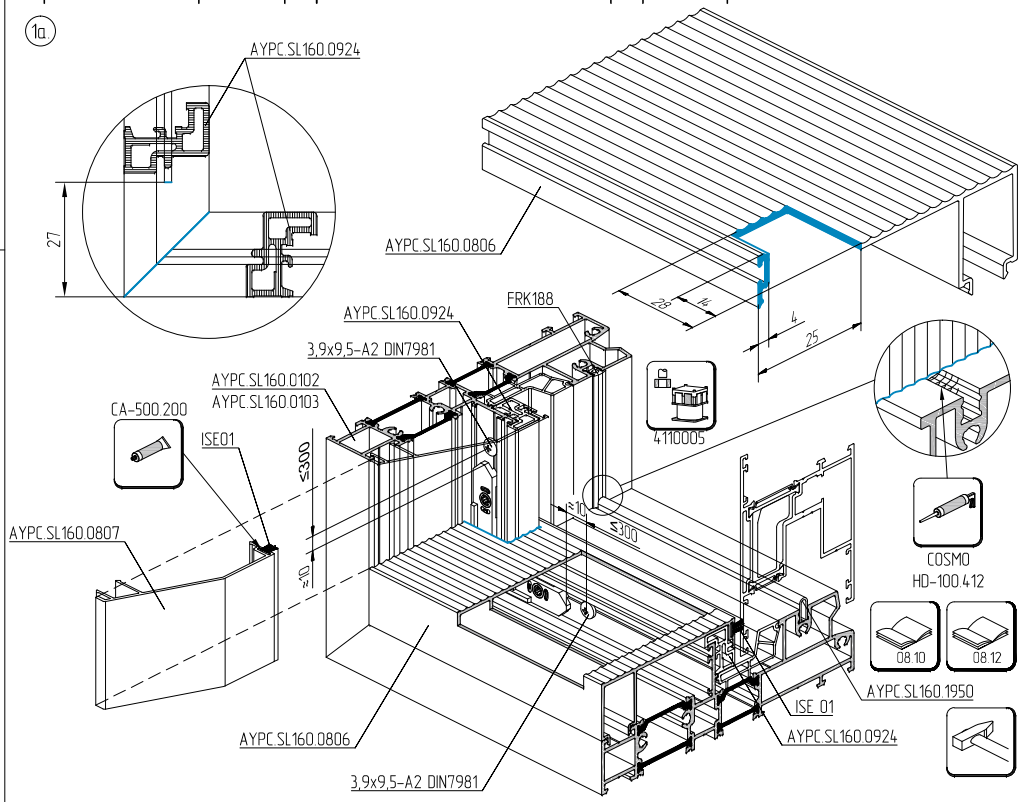

Установка доборного профиля AYPC.SL160.0924 и обработка профиля порога AYPC.SL160.0808

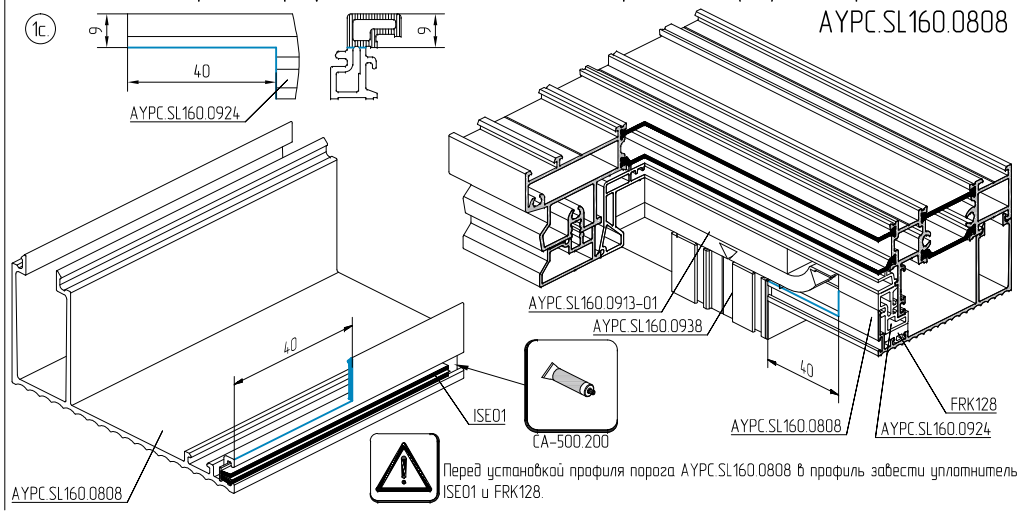

Перед установкой профиля порога AYPC.SL160.0808 в профиль завести уплотнитель ISE01 и FRK128.

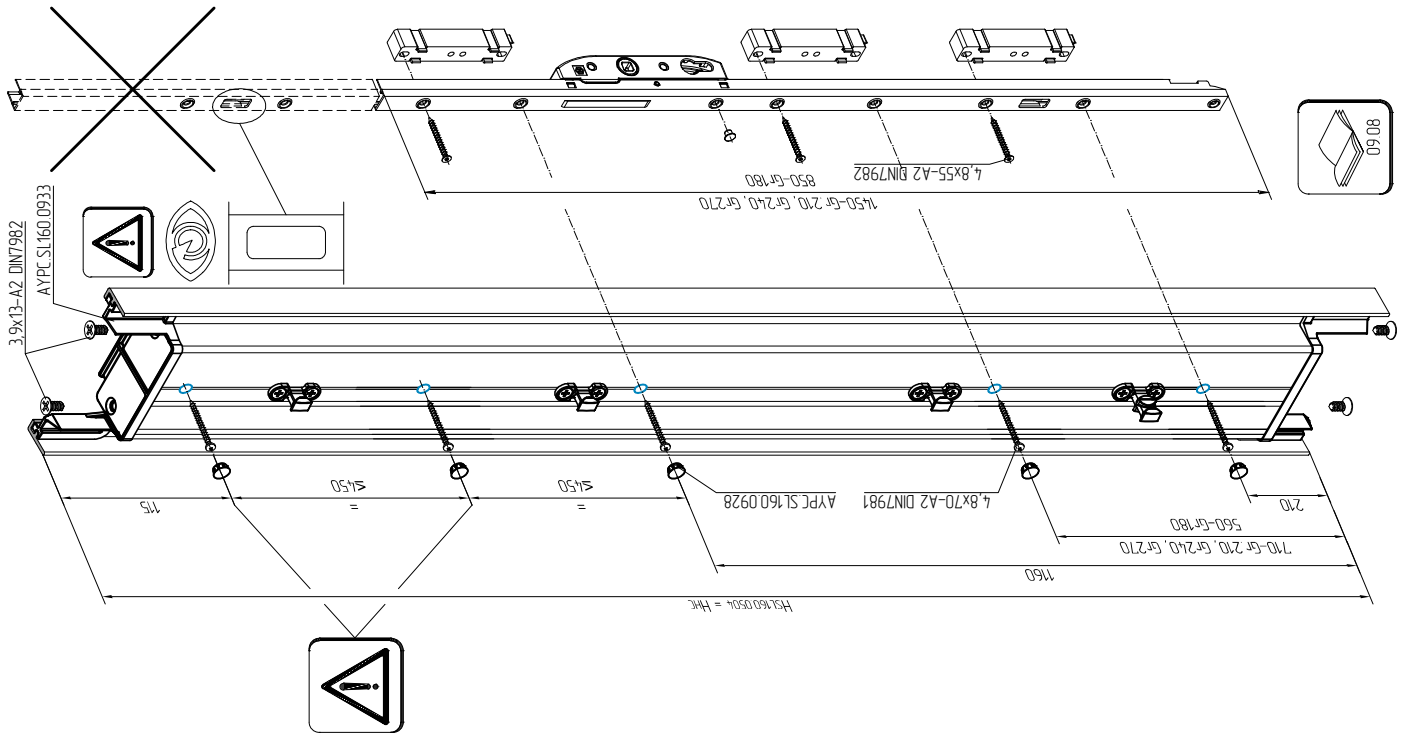

Основная обработка и установка профиля штульпа AYPC.SL160.0504

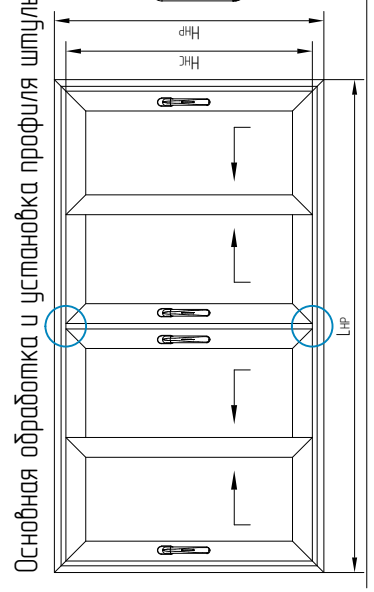

Перед установкой профиля штульпа AYPC.SL160.0504 убедитесь, что учтена дополнительная обработка профиля штульпа в зависимости от варианта исполнения конструкции.

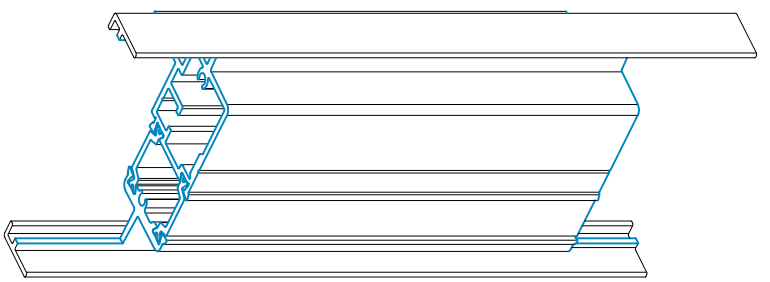

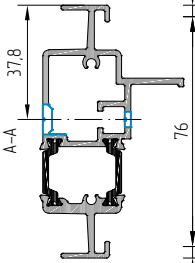

Обработка профиля штульпа AYPC.SL160.0504

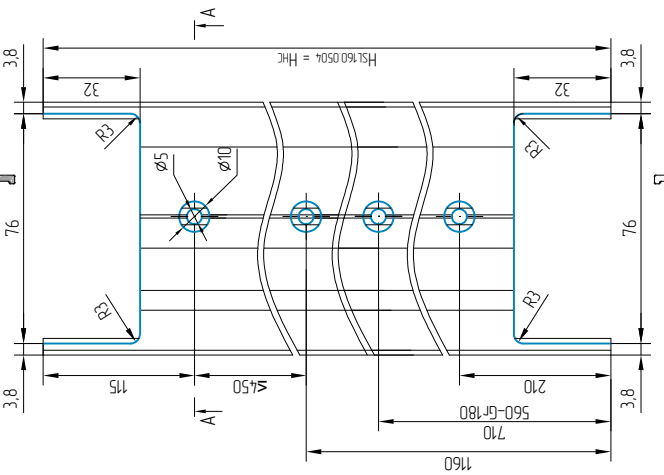

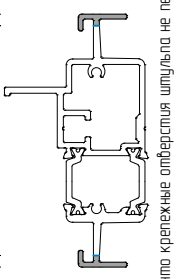

Убедитесь, что крепежные отверстия штульпа не пересекаются с точками запирания.



Дополнительная обработка профиля штульпа AYPC.SL160.0504.
Рама AYPC.SL160.0101, AYPC.SL160.0104 с профилем порога AYPC.SL160.0810/AYPC.SL160.0811.

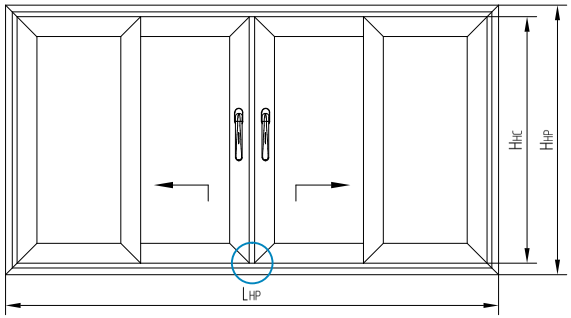

Обработка штульповой заглушки AYPC.SL160.0933

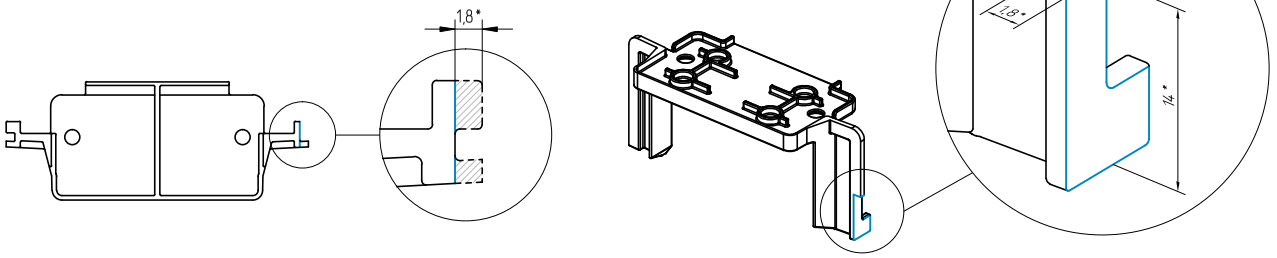

Дополнительная обработка профиля штульпа AYPC.SL160.0504

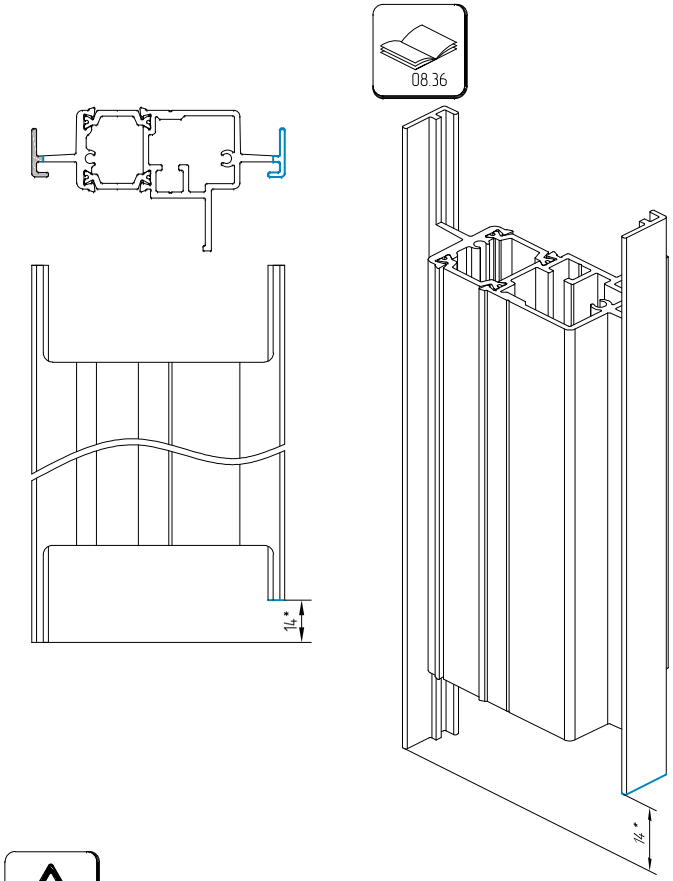

Пример установки профиля штульпа AYPC.SL160.0504

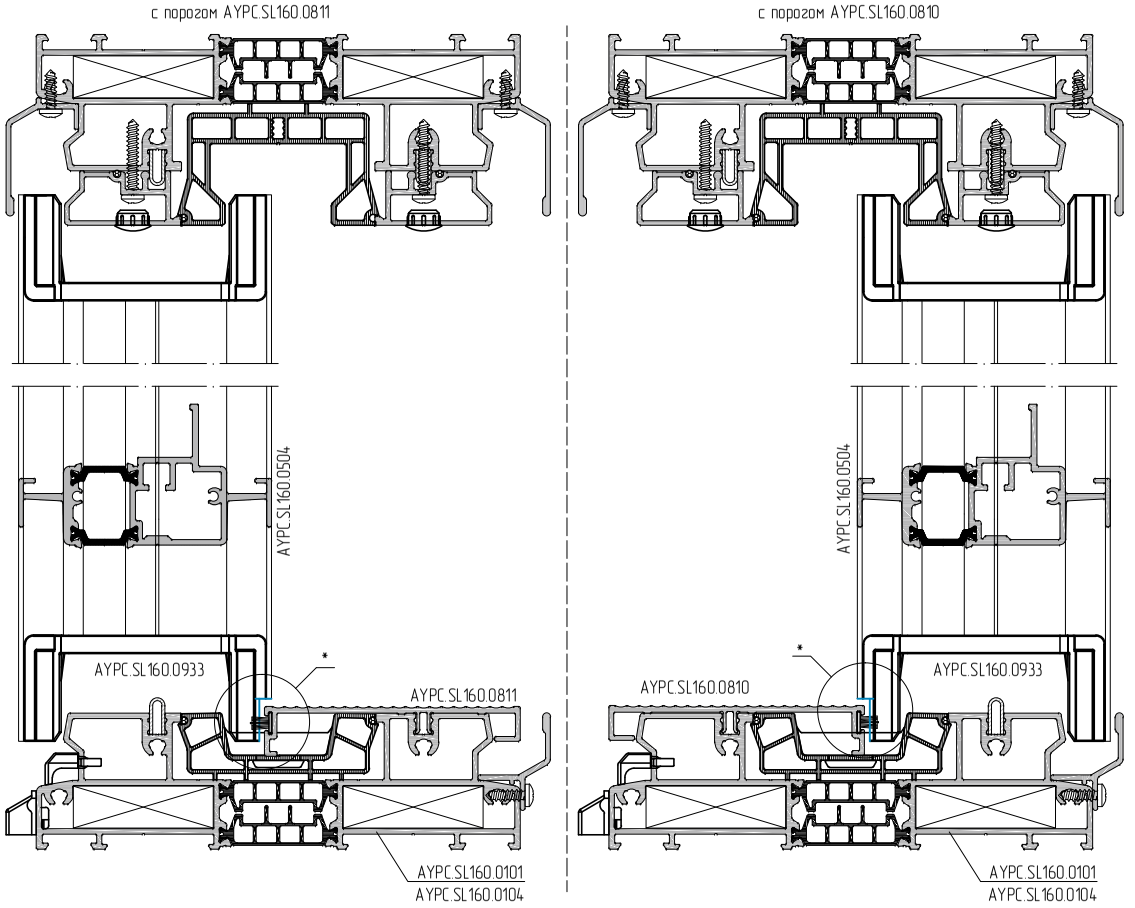

* – Обработку произвести со стороны установки профиля порога AYPC.SL160.0810 (AYPC.SL160.0811).

Дополнительная обработка профиля штульпа AYPC.SL160.0504.
Рама AYPC.SL160.0102, AYPC.SL160.0103.

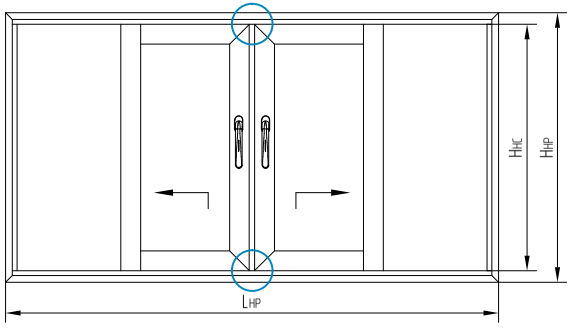

Обработка штульповой заглушки AYPC.SL160.0933

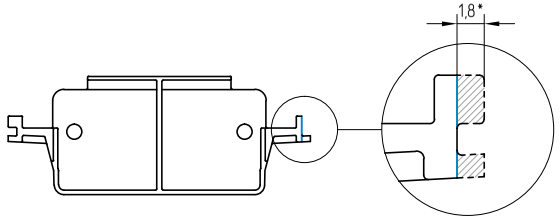

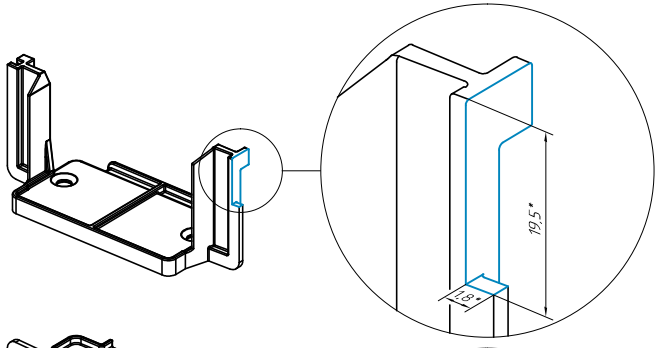

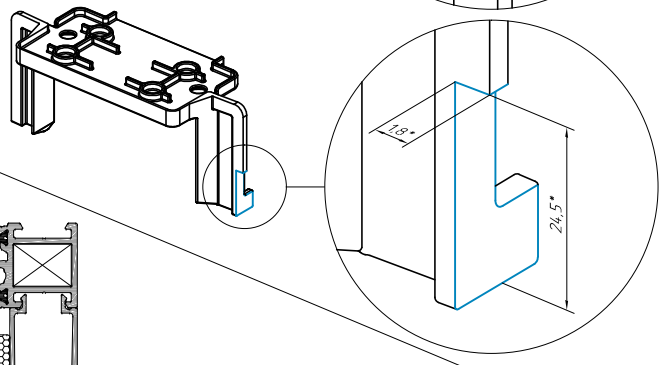

Дополнительная обработка профиля штульпа AYPC.SL160.0504

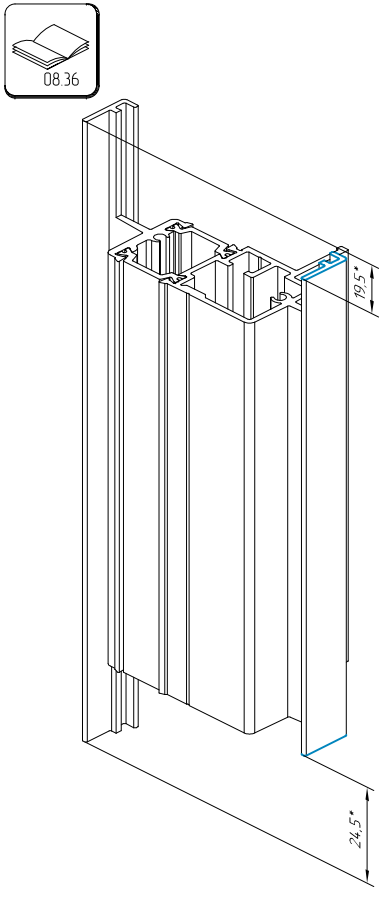

Пример установки профиля штульпа AYPC.SL160.0504

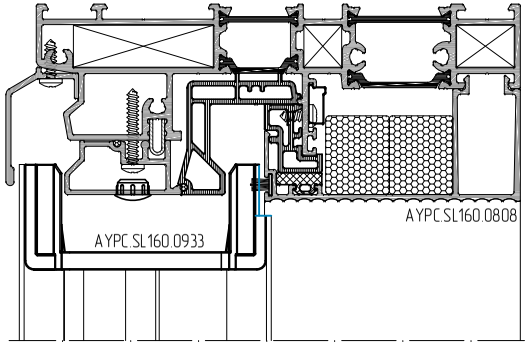

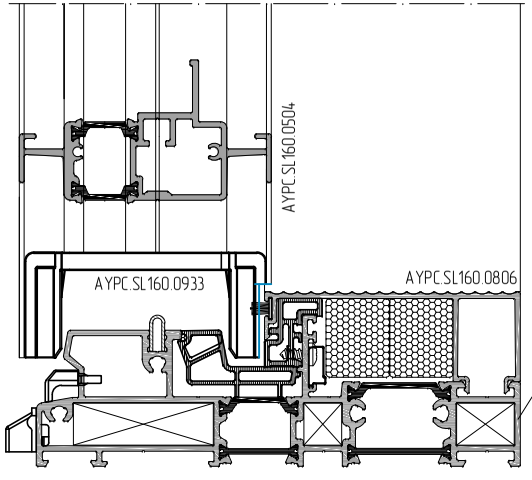

* – Обработку произвести со стороны установки профиля порога AYPC.SL160.0806, AYPC.SL160.0808.

Схемы обработки и установки профилей усилителя AYPC.SL160.0701, AYPC.SL160.0702 и AYPC.C43.0706

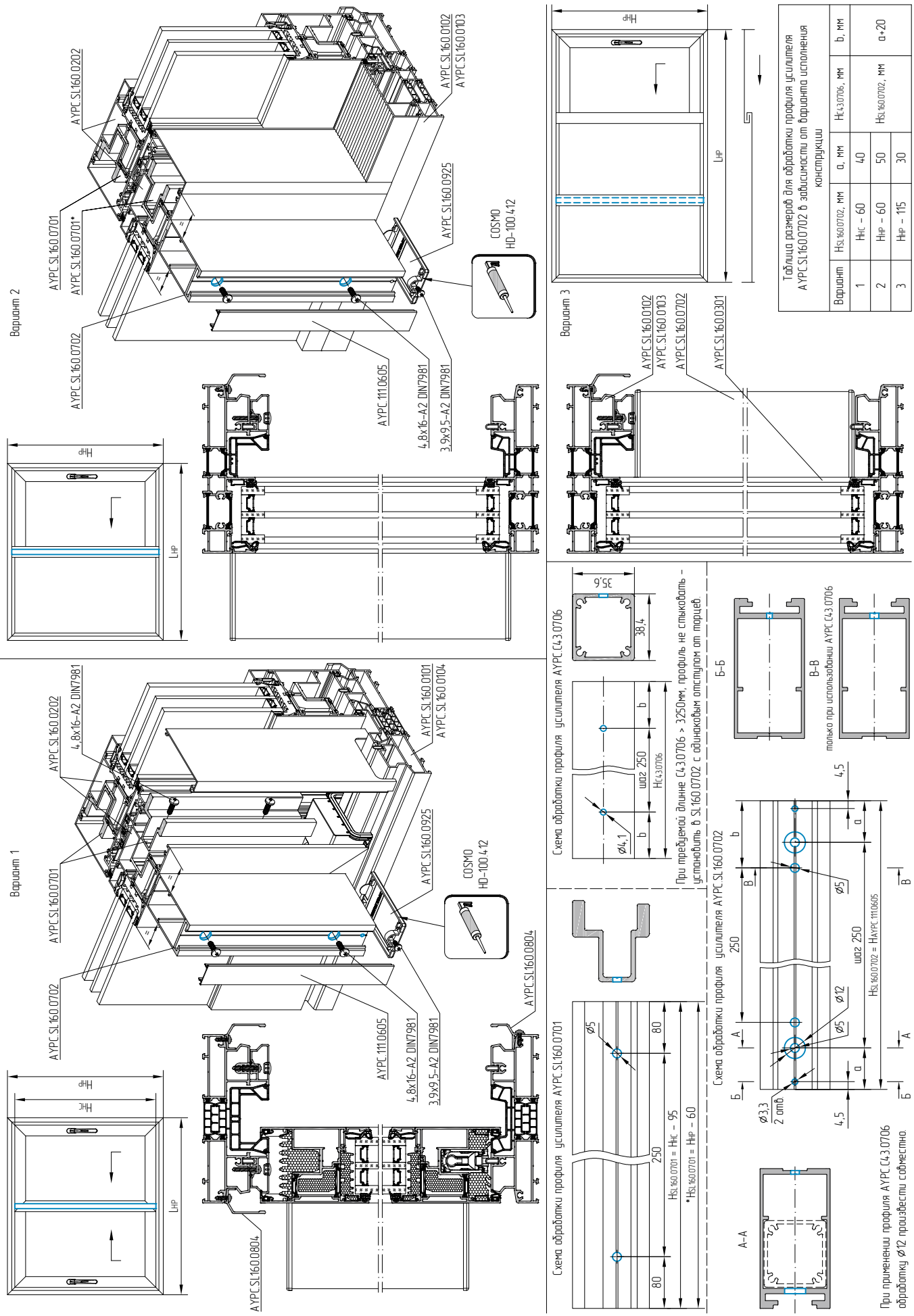

Схема обработки профиля адаптера AYPC.SL160.0501

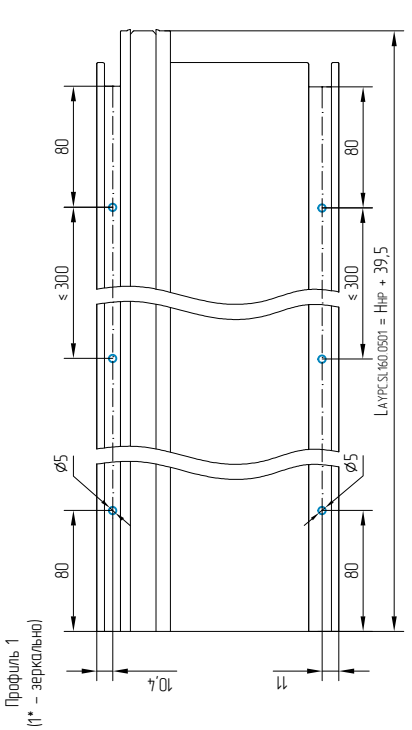

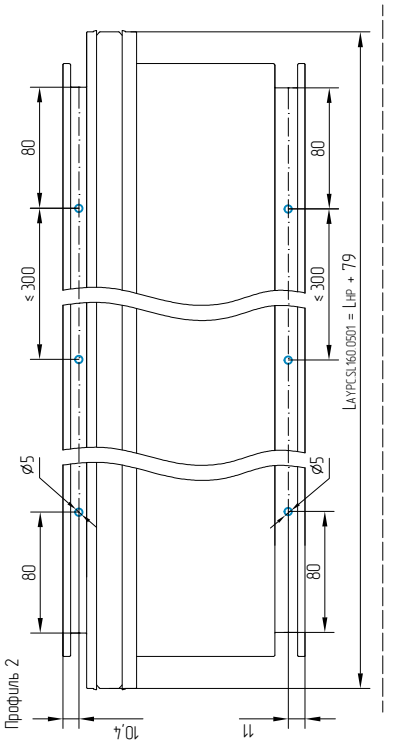

Схема обработки профиля адаптера AYPC.SL160.0501 и профиля рамы под установку винтов самонарезающих 4,8x16–A2 DIN7981

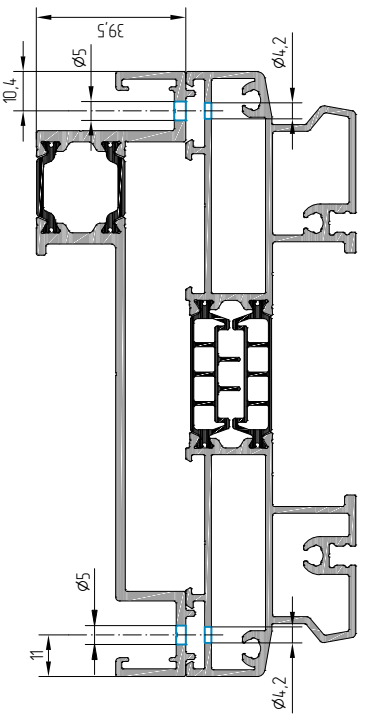

Схема обработки и сборки профиля адаптера AYPC.SL160.0501

Схема сборки профиля адаптера AYPC.SL160.0501

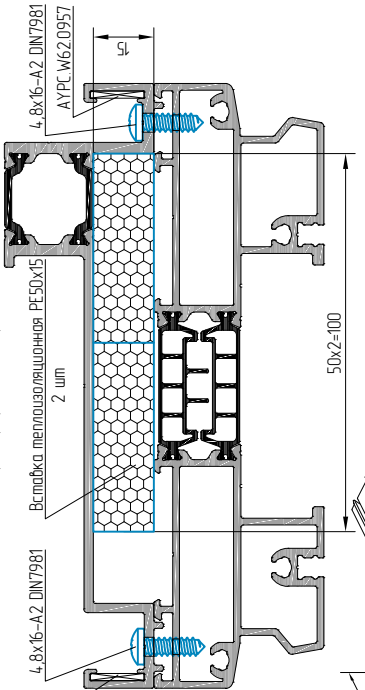

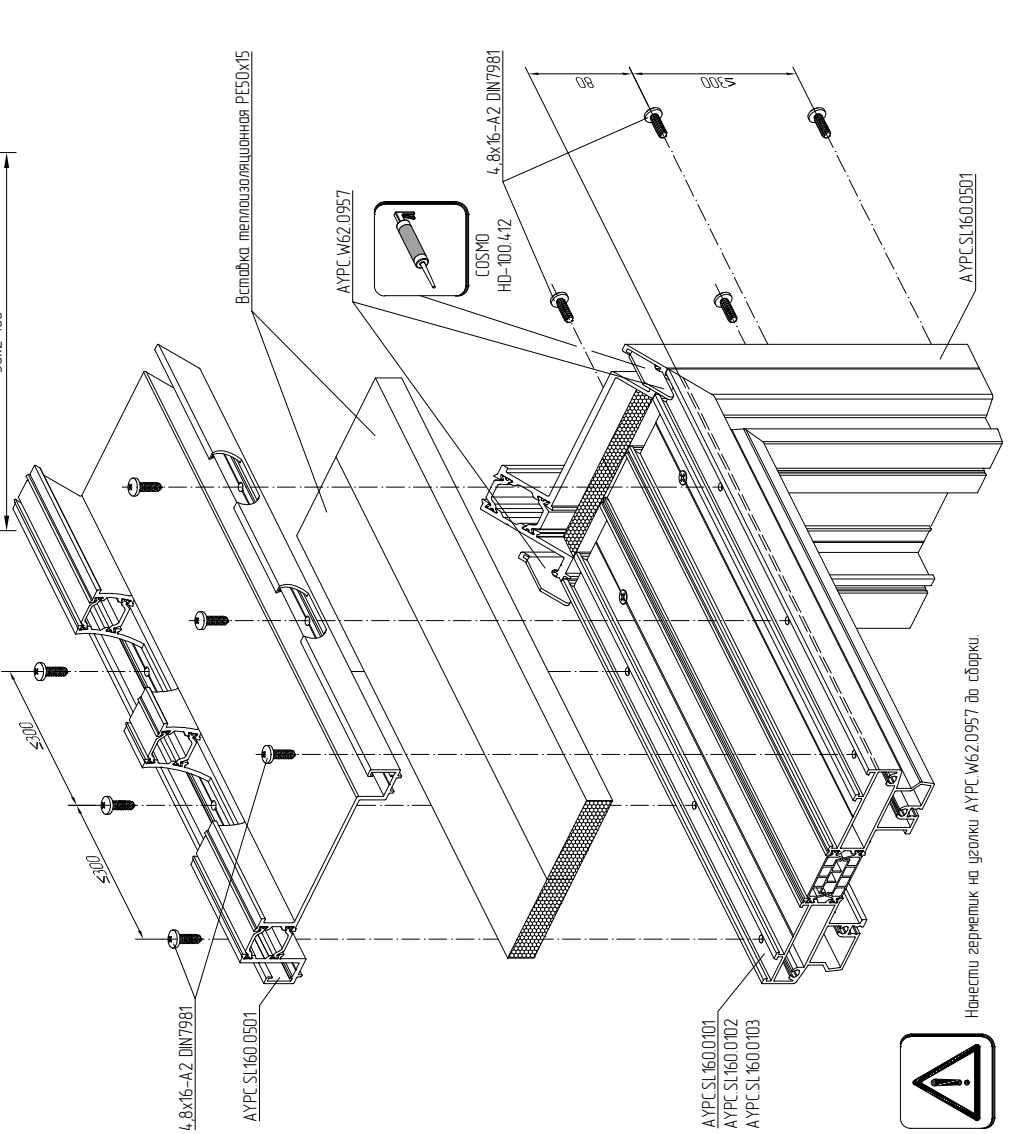

Установка подъемно-раздвижной конструкции в витраж. Шаг 1.

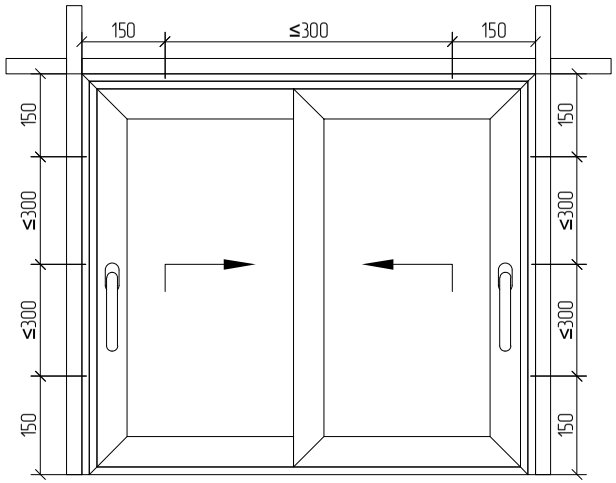

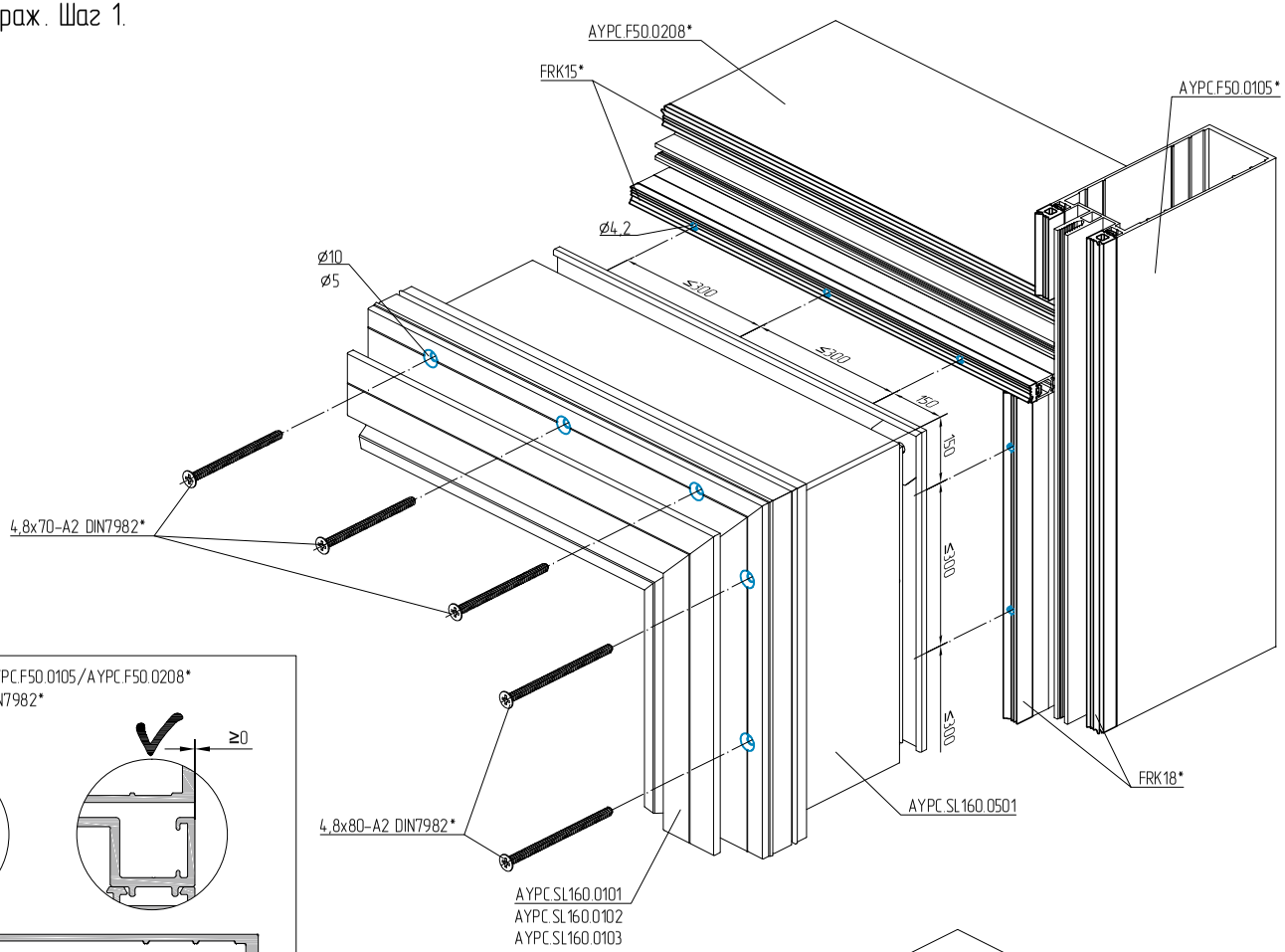

Схема обработки профиля адаптера AYPC.SL160.0501 и профиля AYPC.F50.0105/AYPC.F50.0208* под винты самонарезающие 4,8x70(80)-A2 DIN7982*

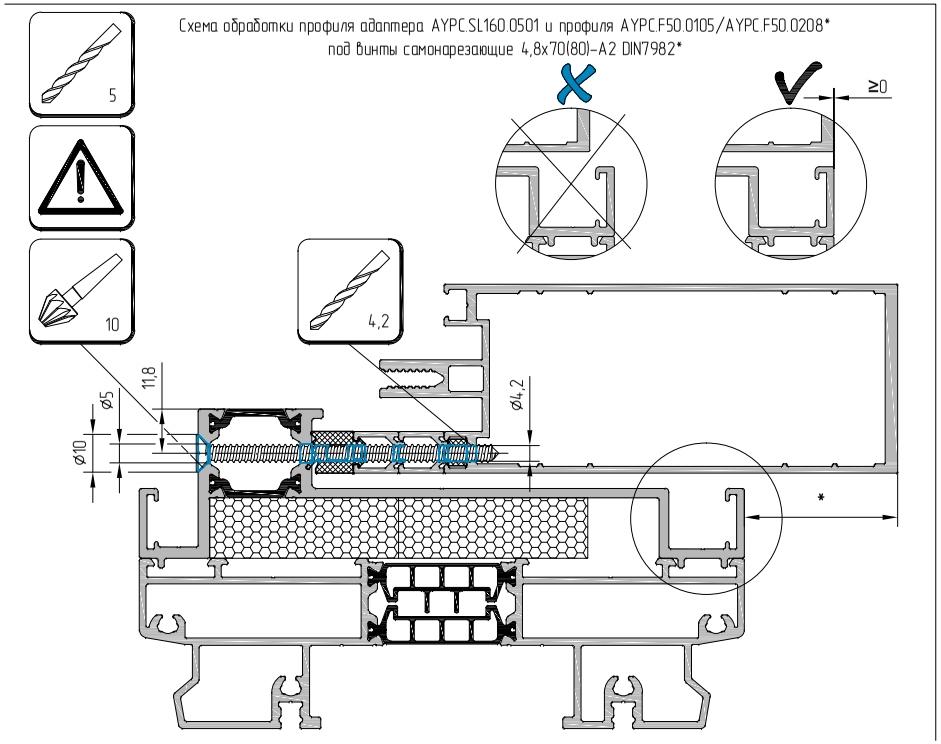

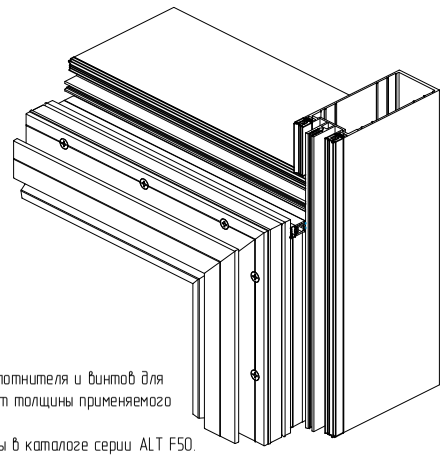

* – Информация по выбору профиля стойки/ригеля, уплотнителя и винтов для фиксации подъемно-раздвижной двери в зависимости от толщины применяемого заполнения размещена на стр. 05.03–05.04.
Данные по фасадным составляющим узла предоставлены в каталоге серии ALT F50.

Установка подъемно-раздвижной конструкции в витраж. Шаг 2.

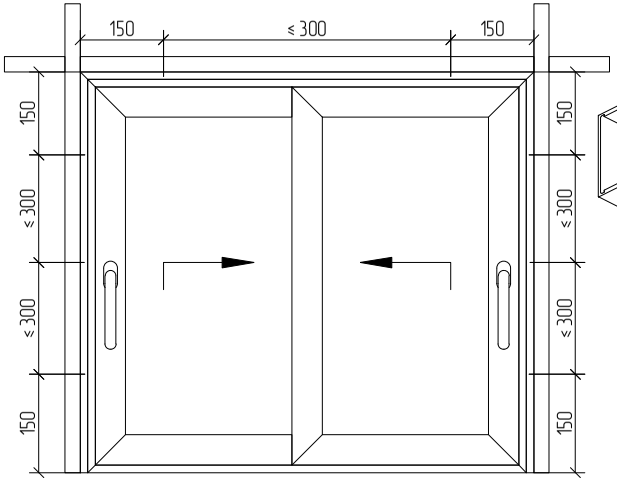

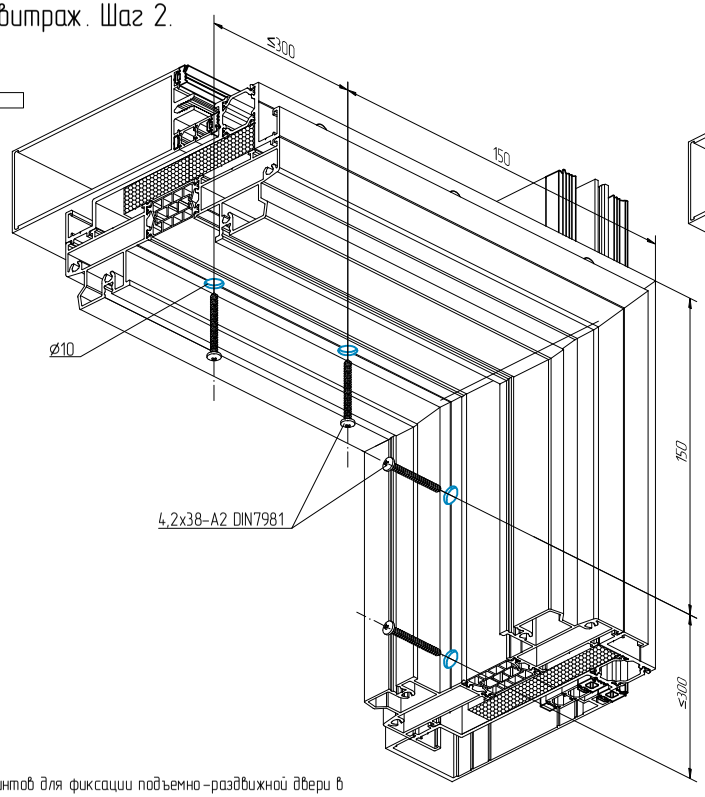

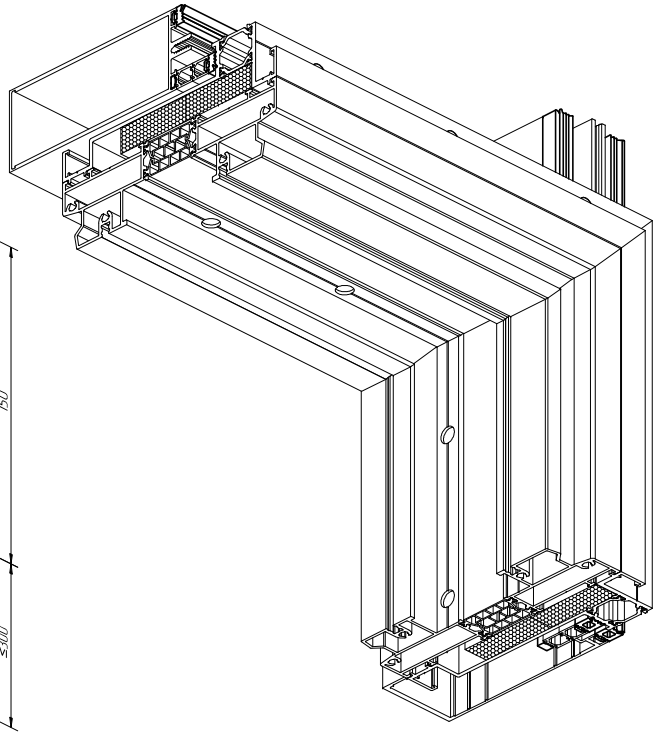

* – Информация по выбору профиля стойки/ригеля, уплотнителя и винтов для фиксации подъемно-раздвижной двери в зависимости от толщины применяемого заполнения размещена на стр . 05.03-05.04.
Данные по фасадным составляющим узла предоставлены в каталоге серии ALT F50.

Схема обработки профиля адаптера AYPC.SL160.0501 и профиля AYPC.F50.0105/AYPC.F50.0208*
под винты самонарезающие 4,2x38-A2 DIN7981

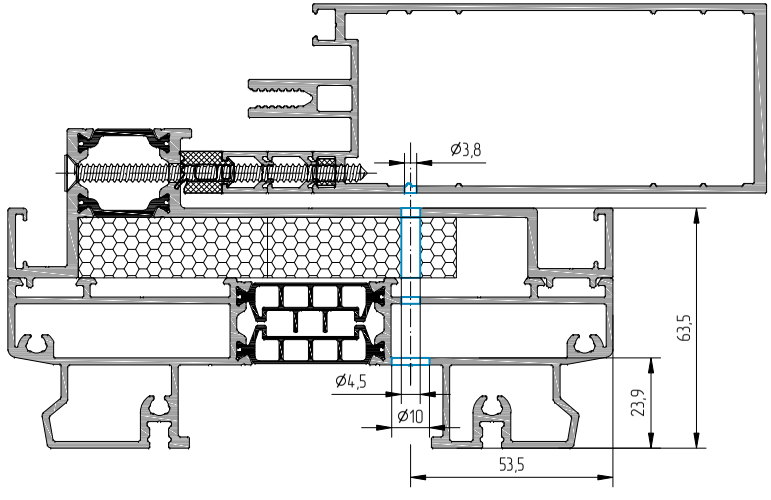

Схема установки винтов самонарезающих 4,2x38-A2 DIN7981

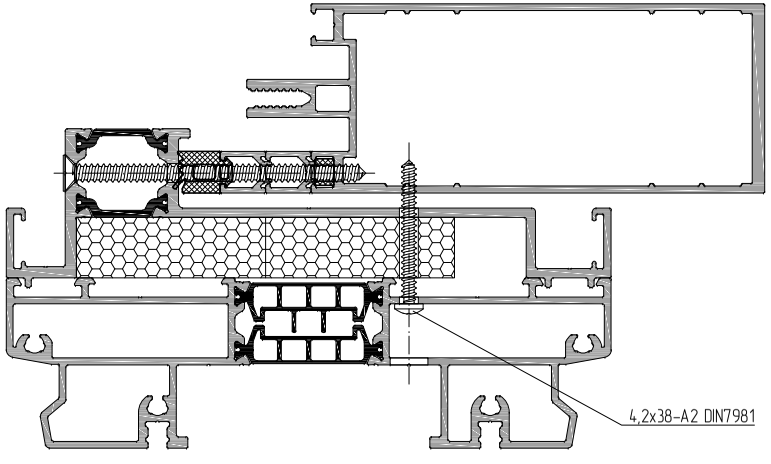

Схема сборки профиля адаптера AYPC.SL160.0505 и профиля рамы AYPC.SL160.0101/AYPC.SL160.0102

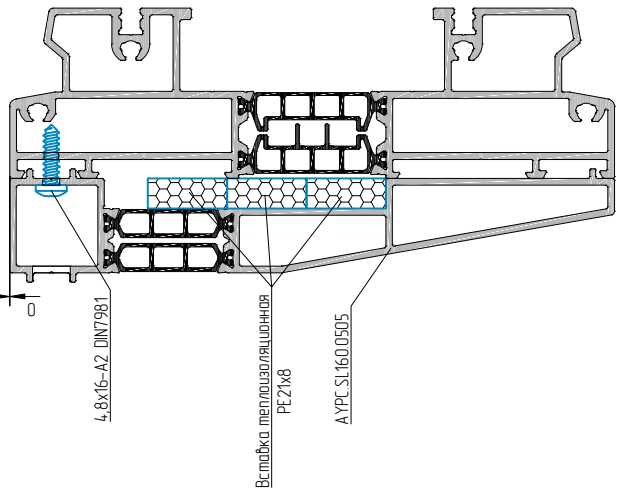

Схема сборки профиля адаптера AYPC.SL160.0505 и профиля рамы AYPC.SL160.0101/AYPC.SL160.0103

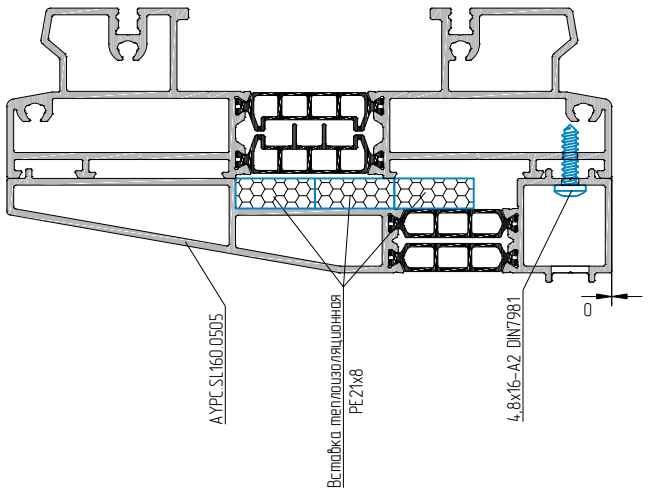

Схема обработки профиля адаптера AYPC.SL160.0505 и профиля рамы AYPC.SL160.0101/AYPC.SL160.0102 под винты самонарезающие 4,8x16-A2 DIN7981

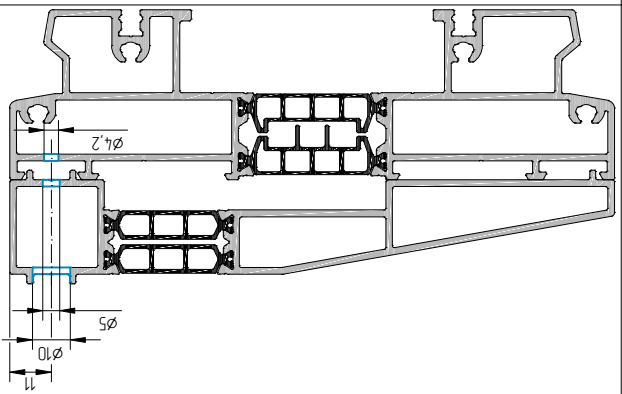

Схема обработки профиля адаптера AYPC.SL160.0505 и профиля рамы AYPC.SL160.0101/AYPC.SL160.0103 под винты самонарезающие 4,8x16-A2 DIN7981

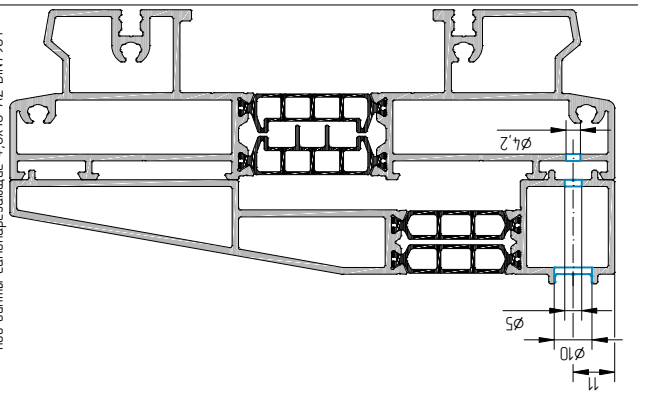

Интеграция подъемно-раздвижной конструкции с W62/W72. Шаг 1.

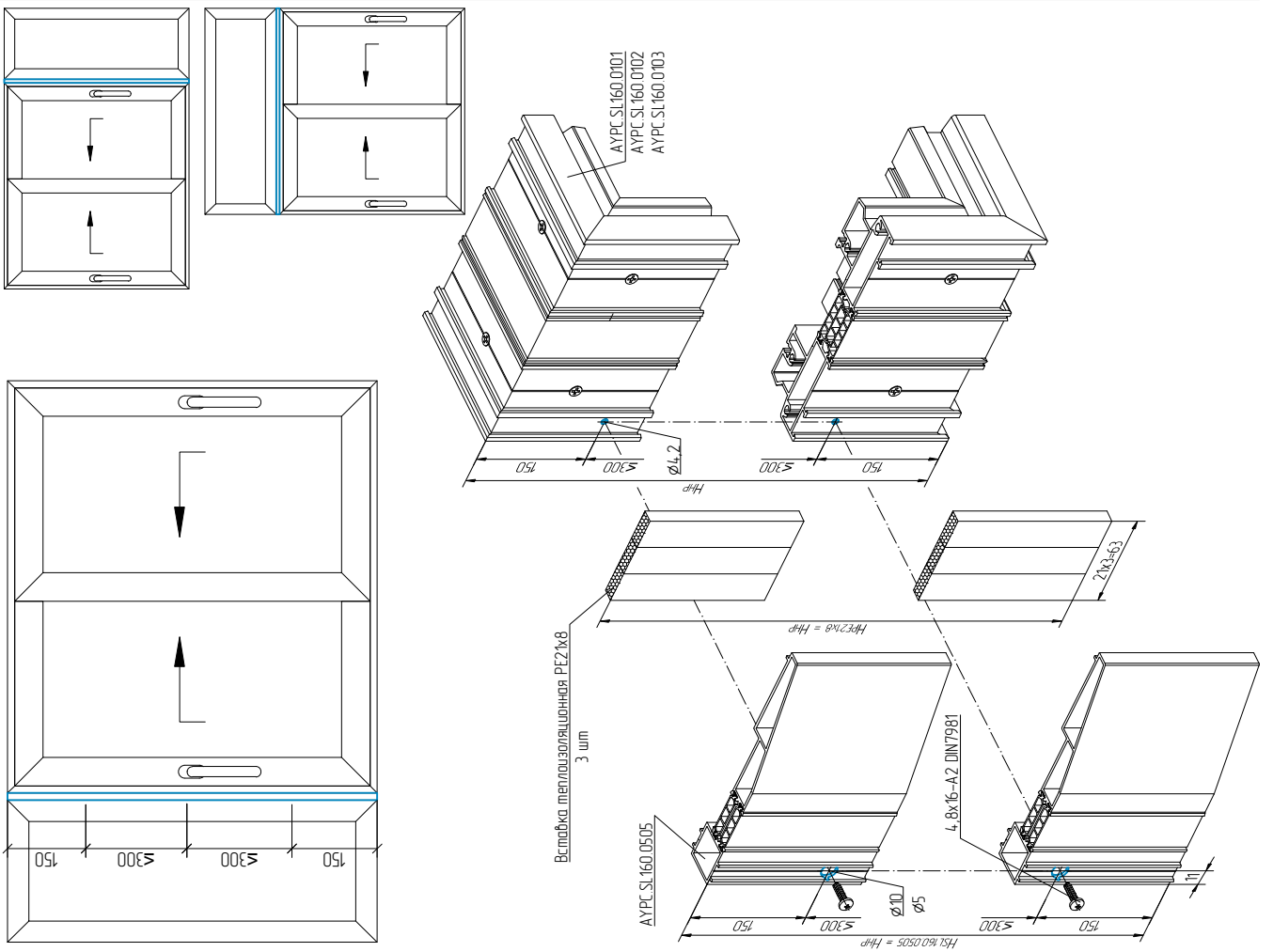

Схема сборки профиля адаптера AYPC.SL160.0505 и профиля рамы AYPC.SL160.0101/AYPC.SL160.0102

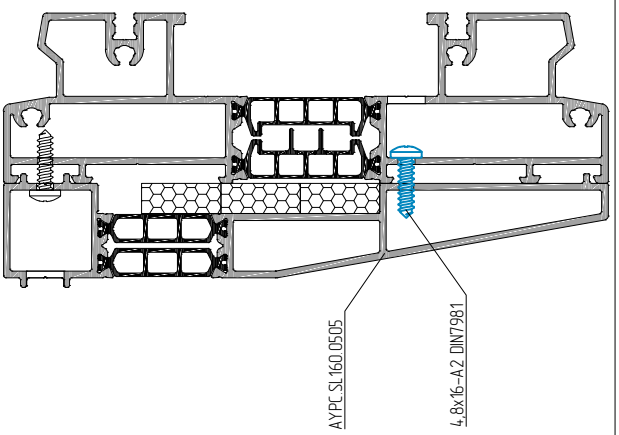

Схема сборки профиля адаптера AYPC.SL160.0505 и профиля рамы AYPC.SL160.0101/AYPC.SL160.0103

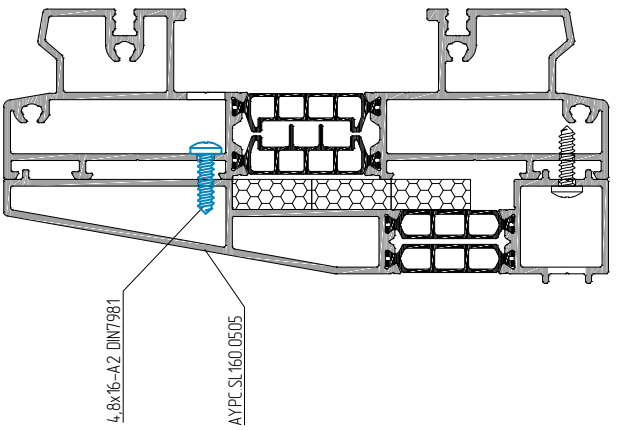

Схема обработки профиля адаптера AYPC.SL160.0505 и профиля рамы AYPC.SL160.0101/AYPC.SL160.0102 под винты самонарезающие 4,8x16-A2 DIN7981

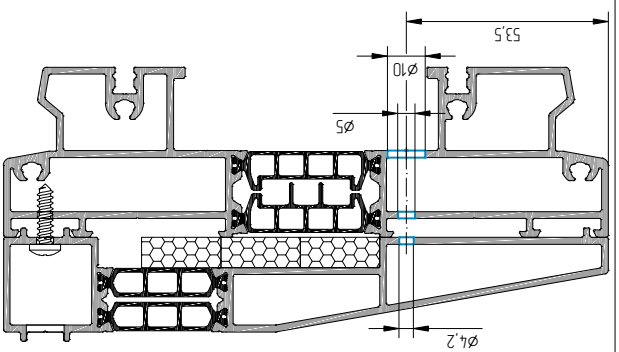

Схема обработки профиля адаптера AYPC.SL160.0505 и профиля рамы AYPC.SL160.0101/AYPC.SL160.0103 под винты самонарезающие 4,8x16-A2 DIN7981

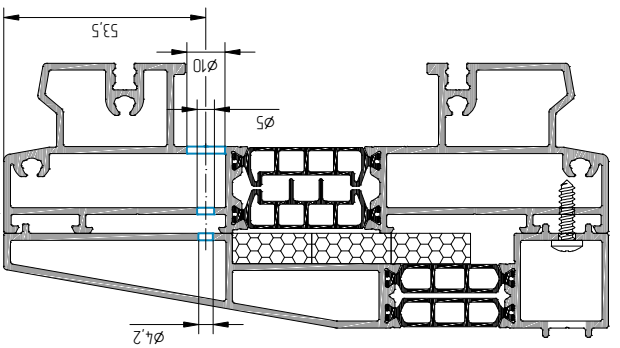

Интеграция подъемно-раздвижной конструкции с W62/W72. Шаг 2.

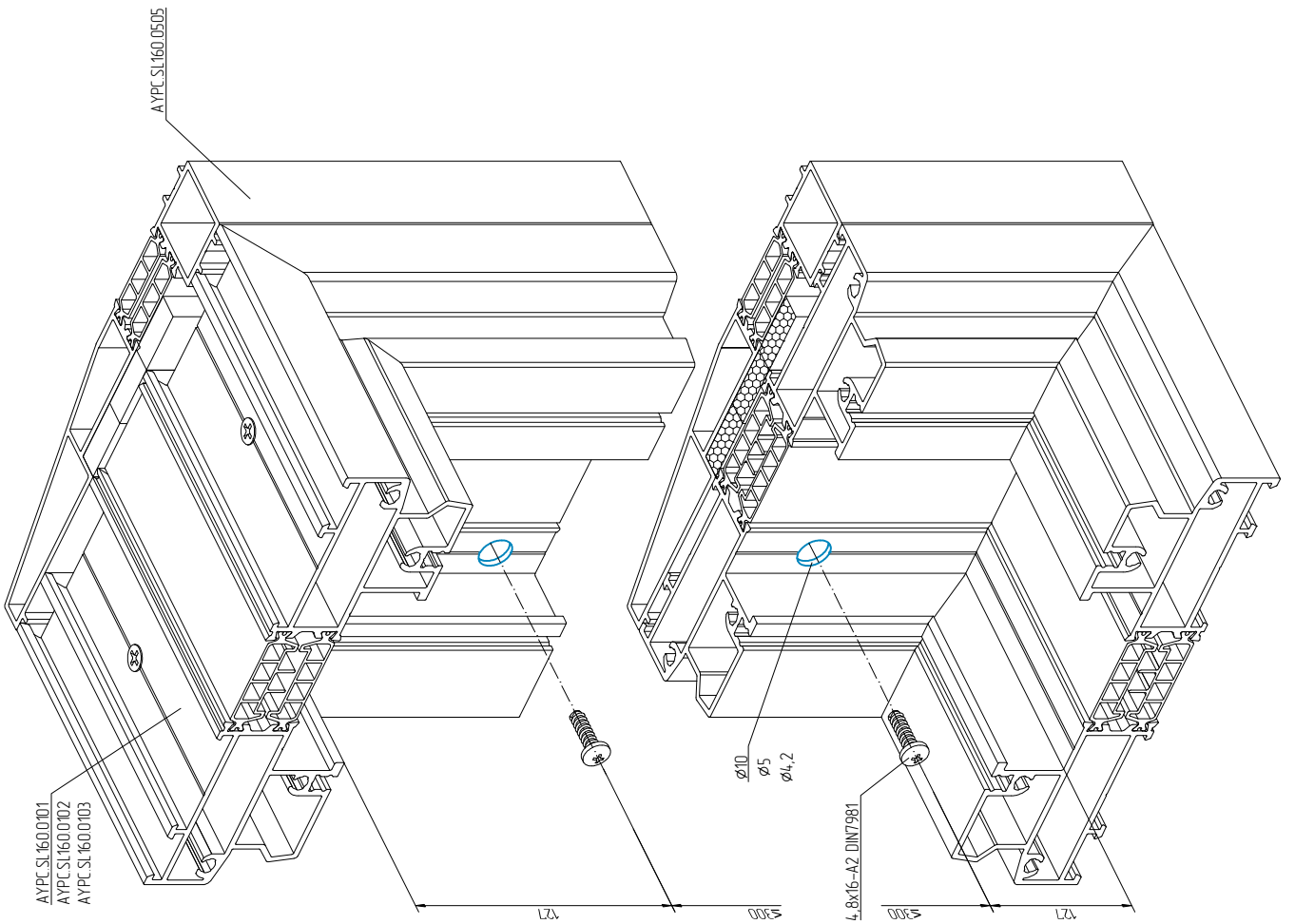

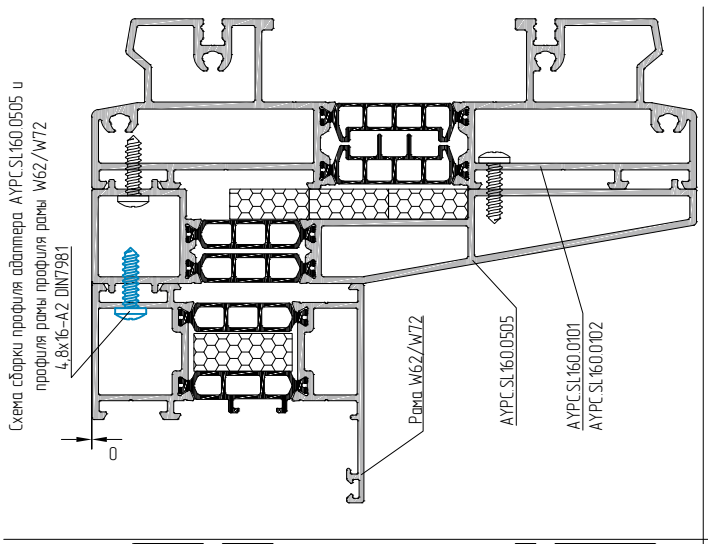

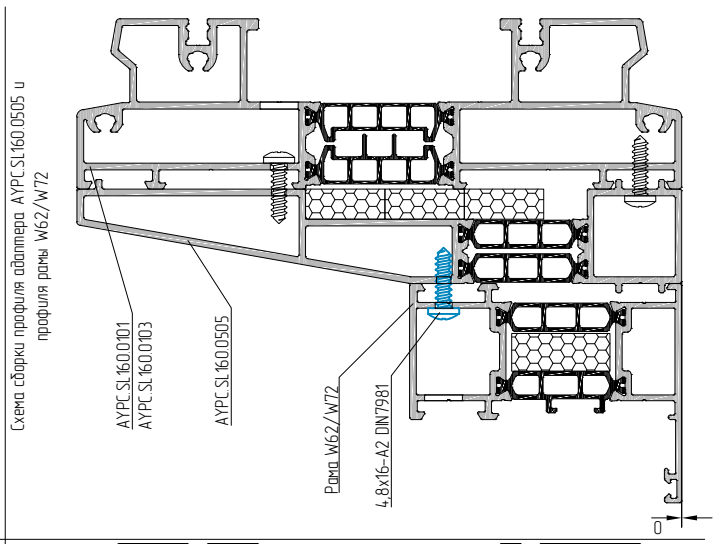

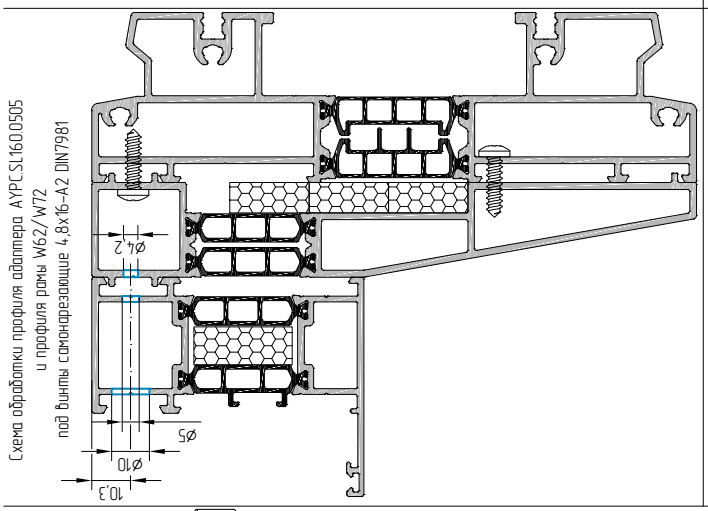

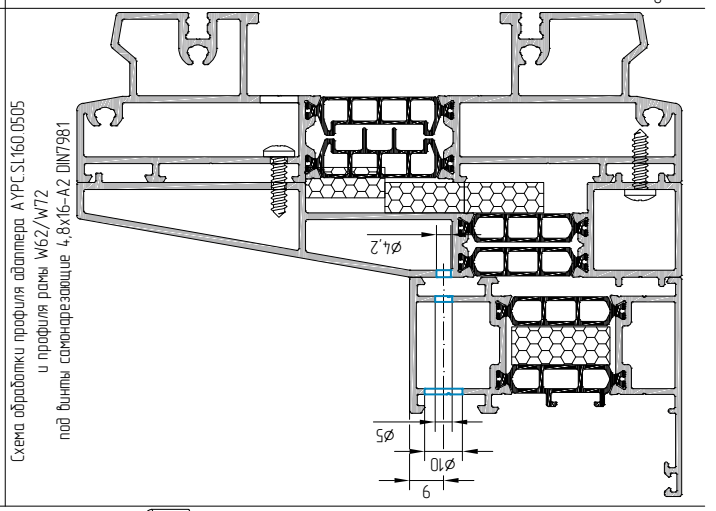

Интеграция подъемно-раздвижной конструкции с W62/W72. Шаг 3.

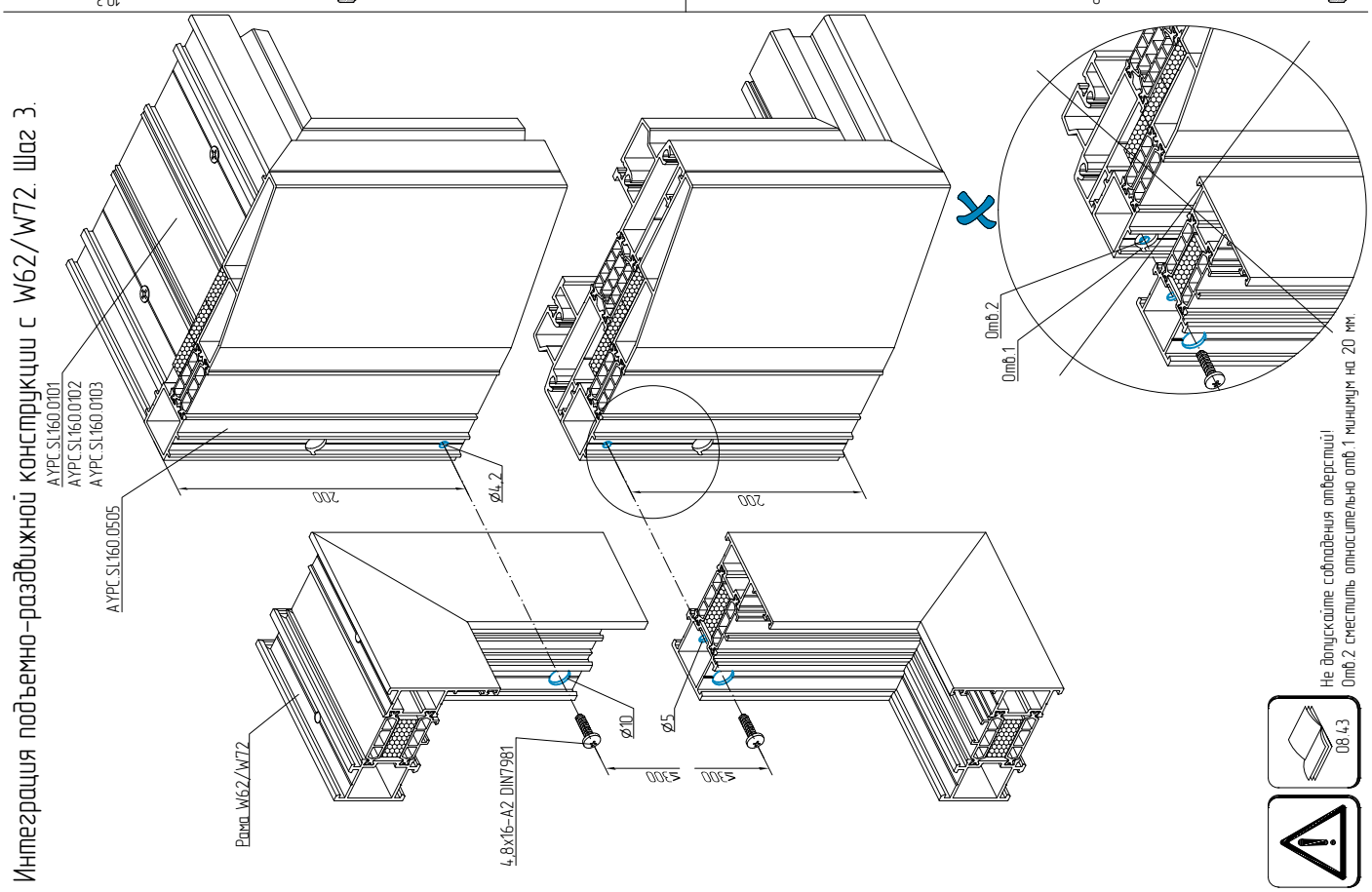

Схема обработки и установки уплотнителей FRK175, FRK176 и уголков FRK177, FRK178, FRK178-01

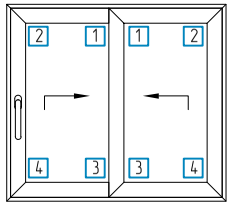

Резиновые уплотнители EPDM FRK175, FRK176



Уголки резиновые EPDM FRK177, FRK178, FRK178-01

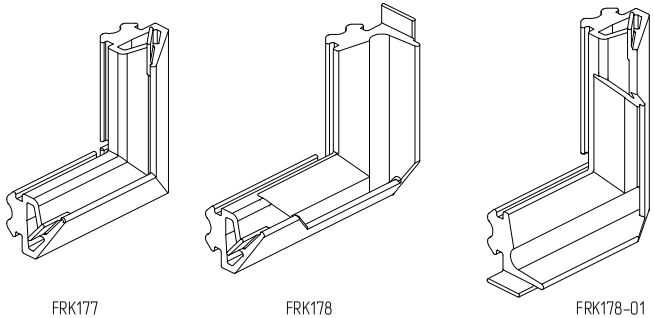

Пример обработки уголков FRK177, FRK178, FRK178-01 под установку комплекта притвора AYPC.SL160.0940

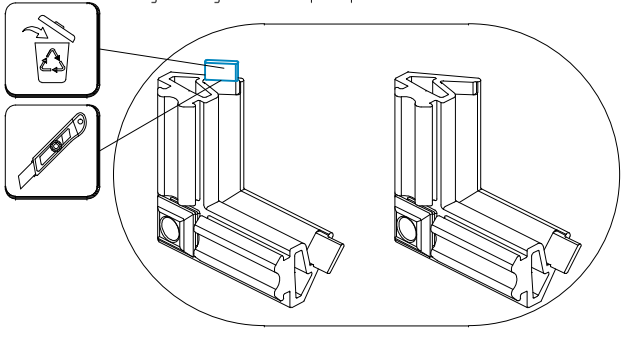

Нарезать уплотнитель FRK175, FRK176 с запасом 1% по длине!
Не допускать деформаций!
Не допускать зазоров!
Не растягивать при установке!

1.

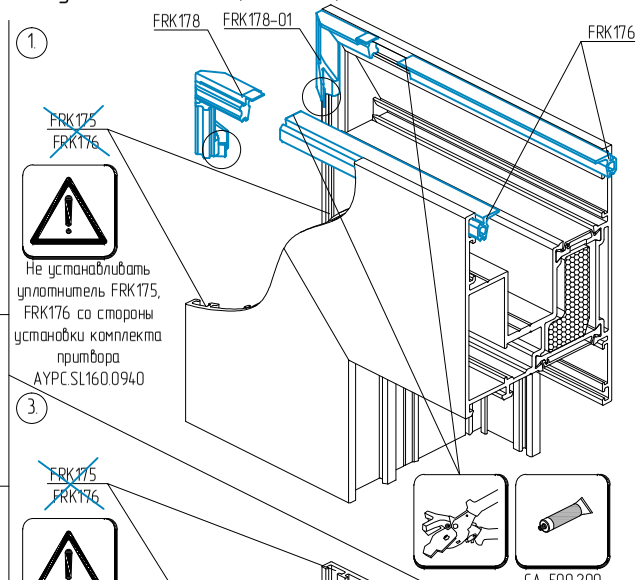

Не устанавливать уплотнитель FRK175, FRK176 со стороны установки комплекта притвора AYPC.SL160.0940

3.

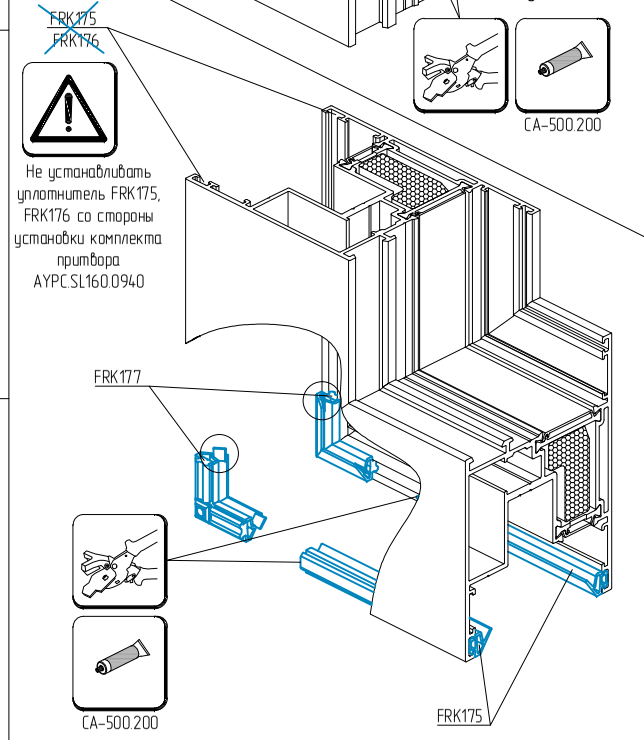

Не устанавливать уплотнитель FRK175, FRK176 со стороны установки комплекта притвора AYPC.SL160.0940

2.

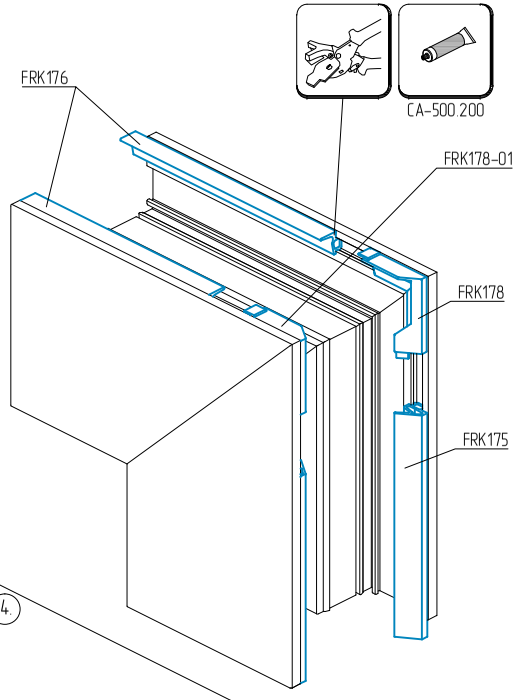

4.

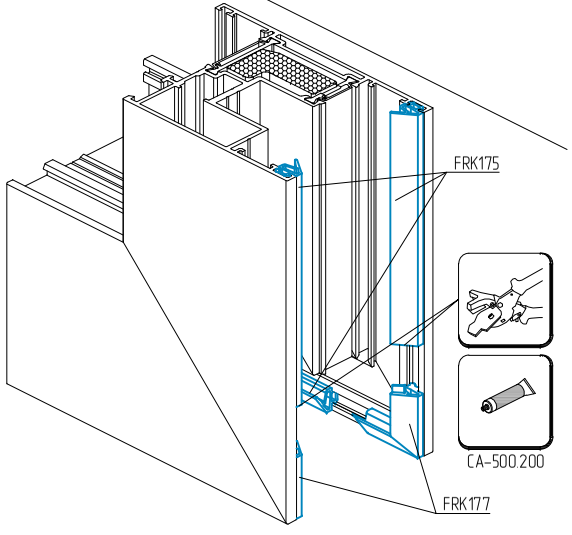

Установка выравнивателей AYPC.SL160.0904

Схема установки AYPC.SL160.0904

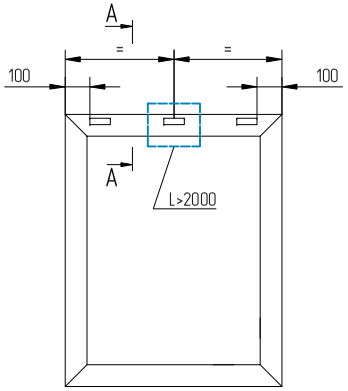

Выравниватель AYPC.SL160.0904 с винтом установочным M4x10 DIN914 из комплекта торцевого притвора AYPC.SL160.0940

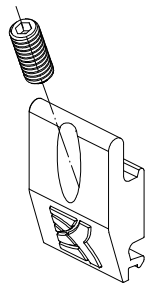

A–A

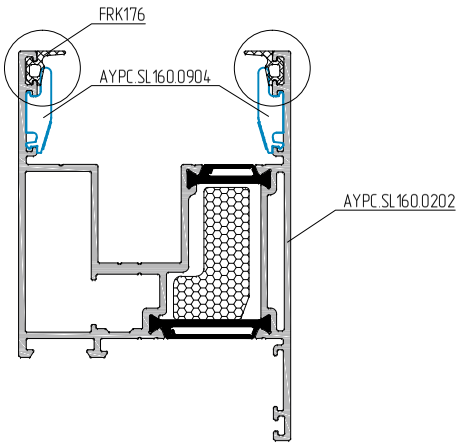

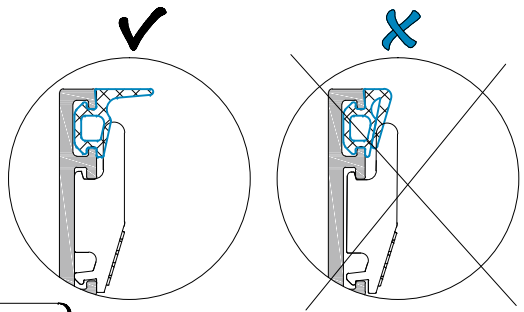



Не допускать деформаций FRK176 при установке AYPC.SL160.0904!

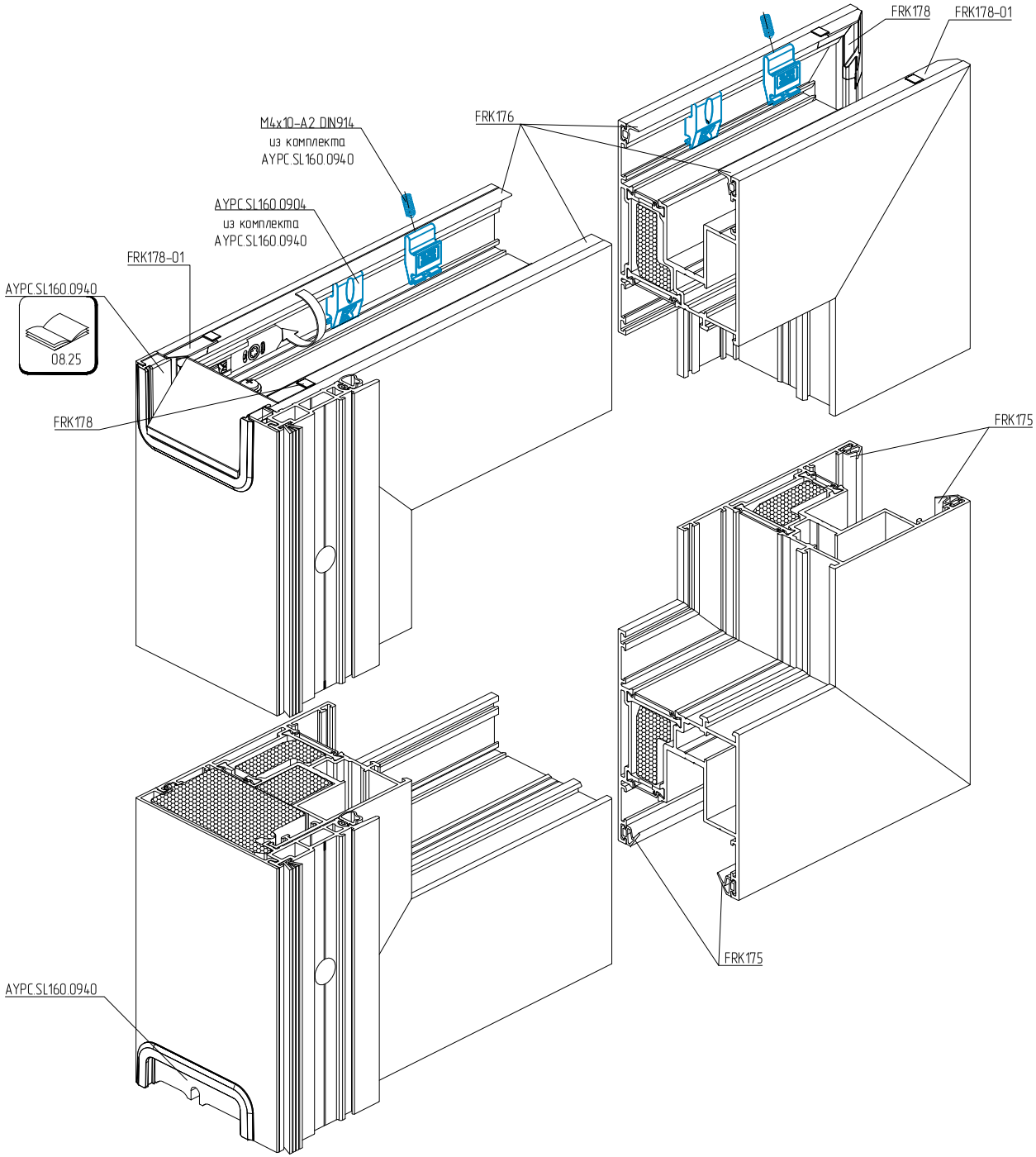

Схемы зарезки и установки уплотнителя FRK197/FRK93

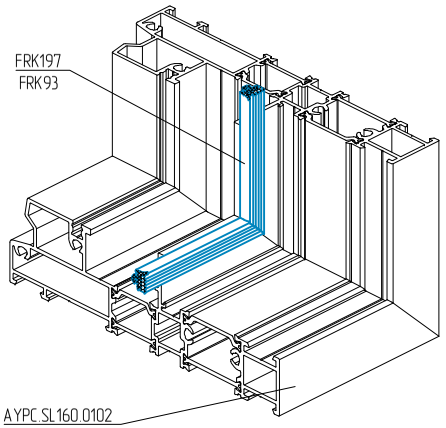

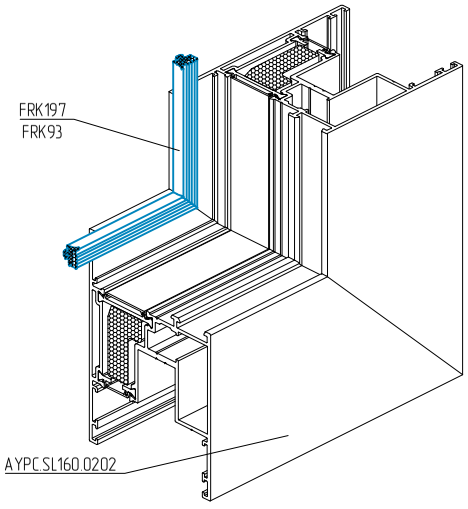

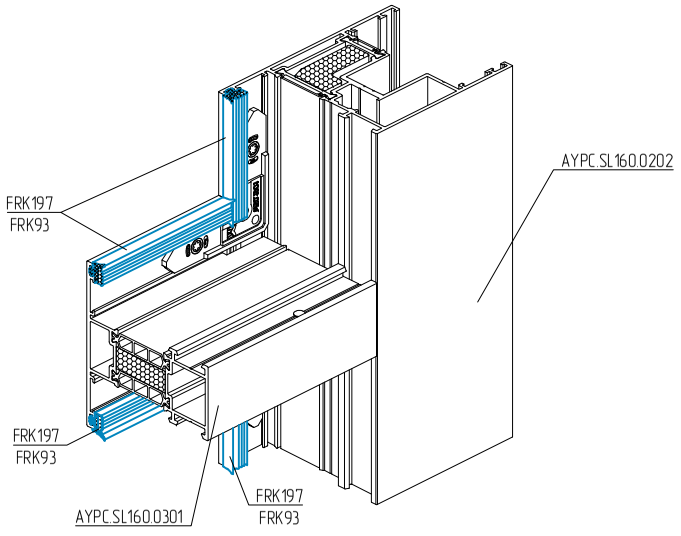

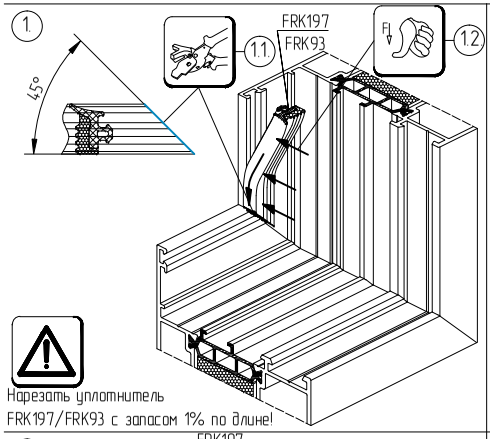

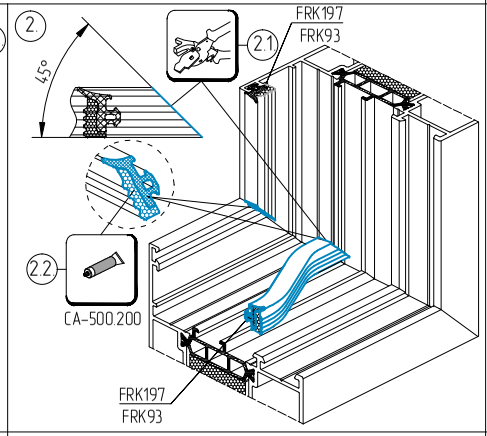

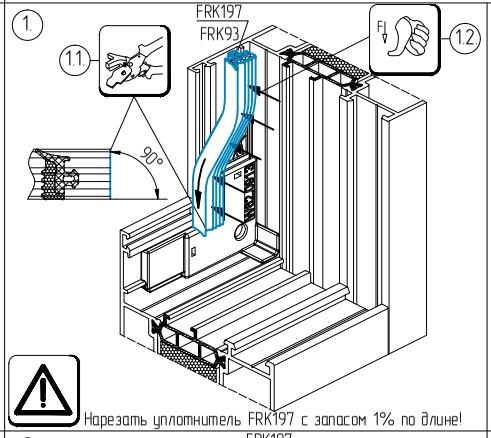

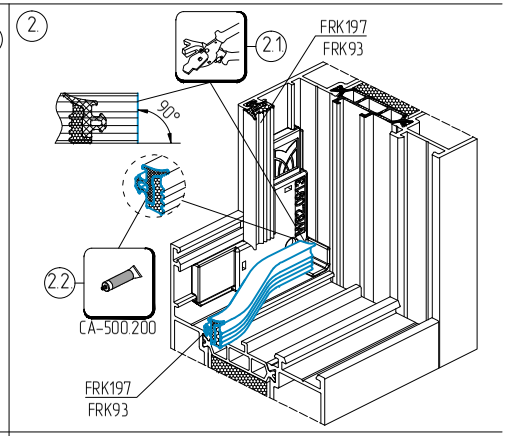

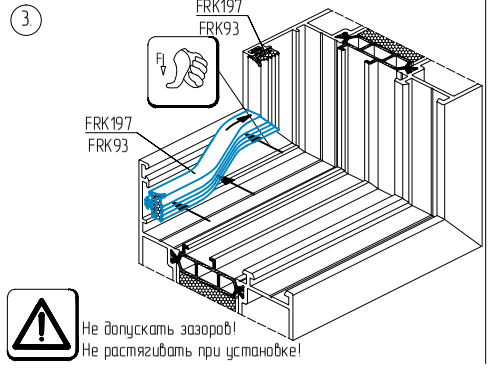

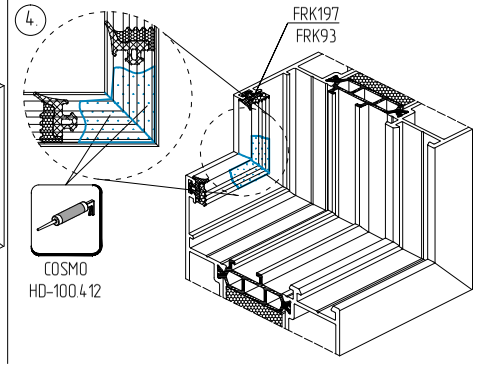

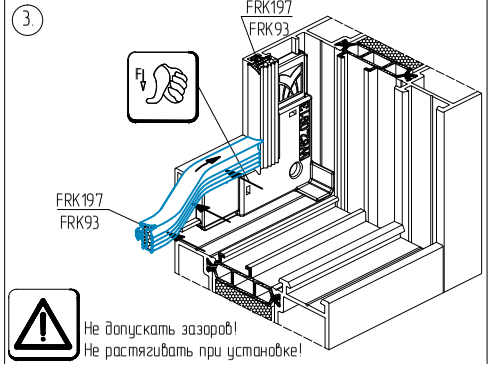

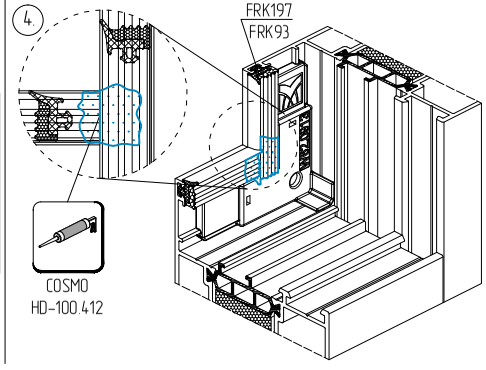

Схемы зарезки и установки уплотнителя FRK197 и уголка резинового FRK179

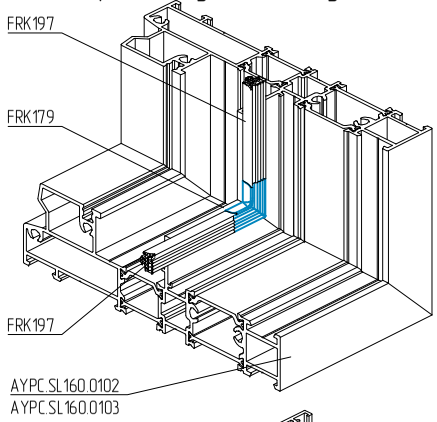

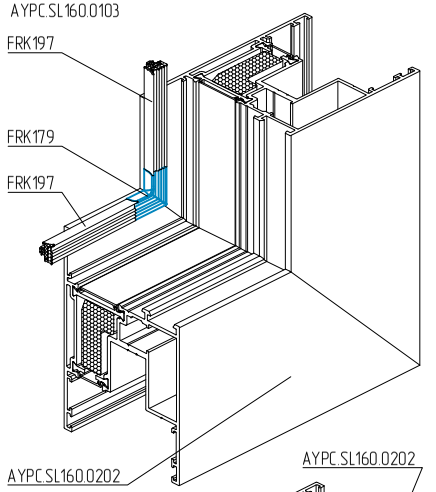

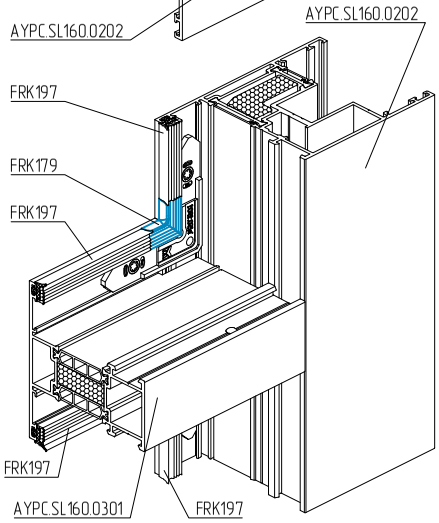

1. Установка FRK179

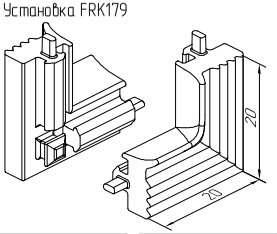

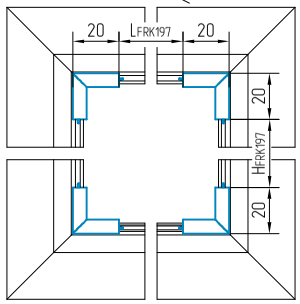

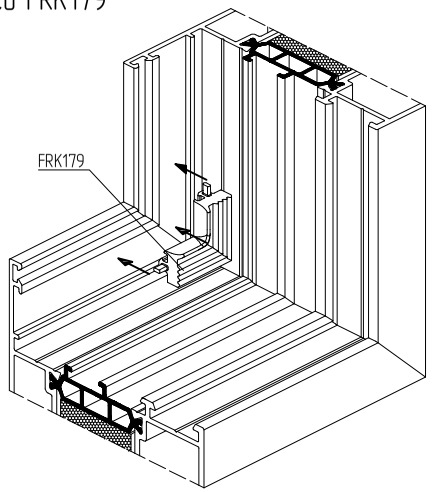

Не допускать деформаций!

2. Установка FRK197

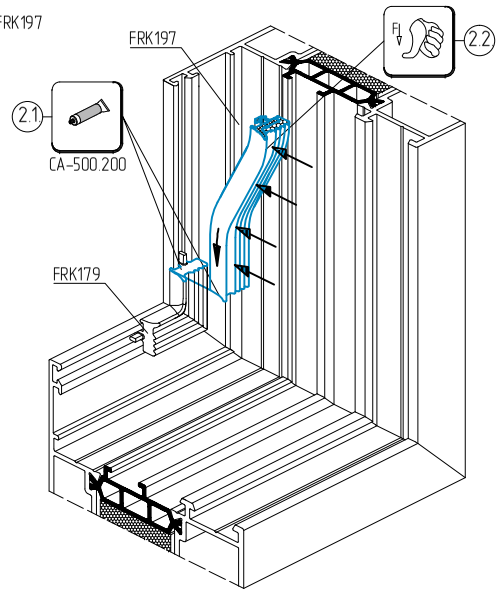

Не допускать деформаций!
Не допускать зазоров!
Не растягивать при установке!

3.

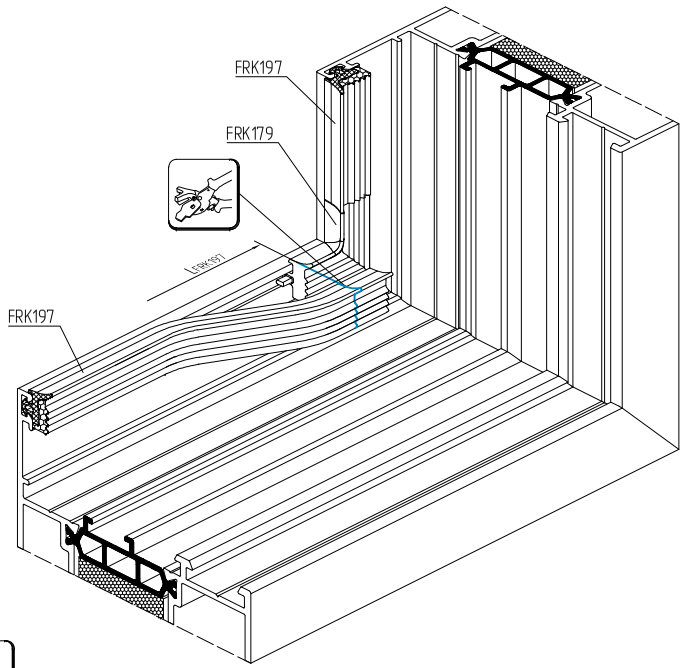

Нарезать уплотнитель FRK197 с запасом 1% по длине!

4.

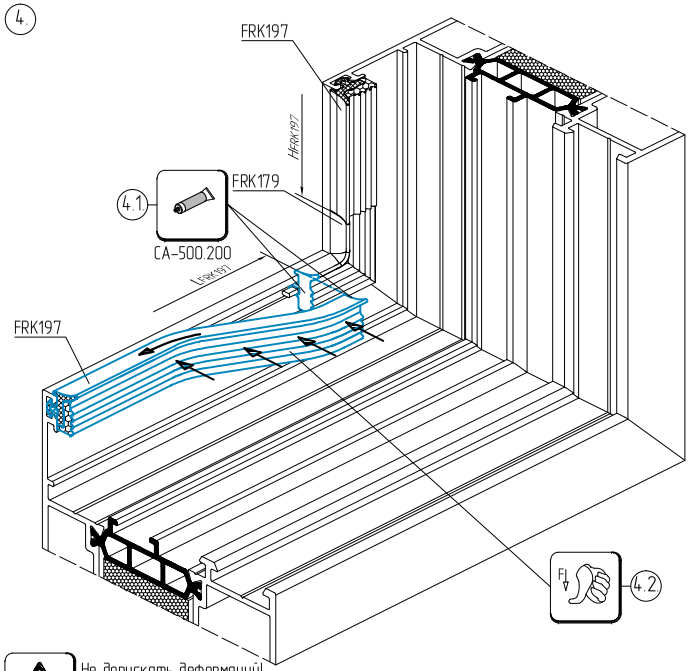

Не допускать деформаций!
Не допускать зазоров!
Не растягивать при установке!

Установка подкладок опорных и рихтовочных

Схемы установки подкладок под заполнение

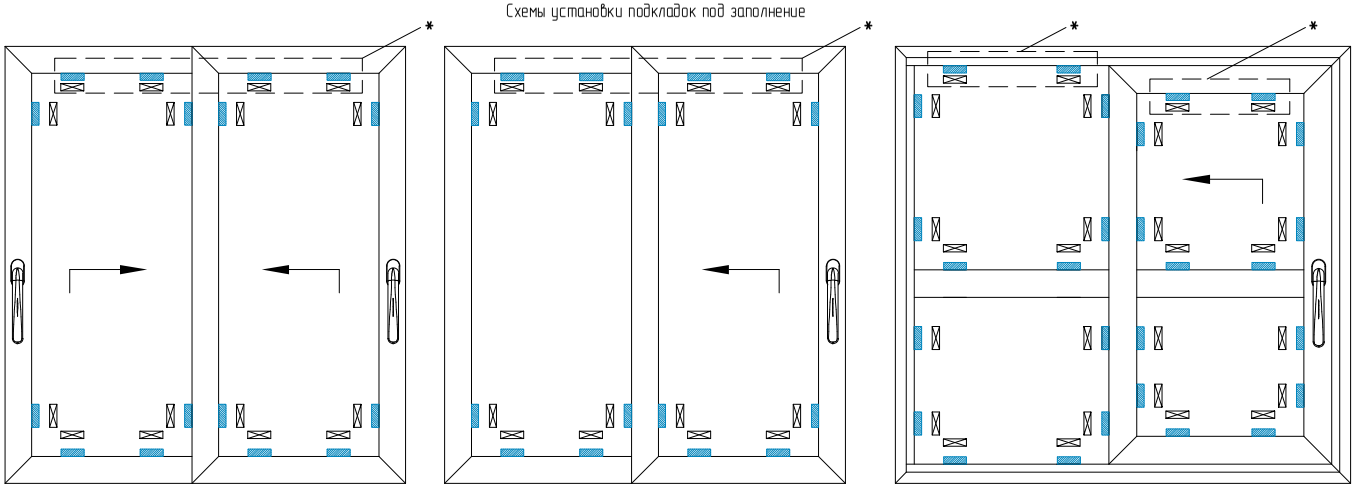

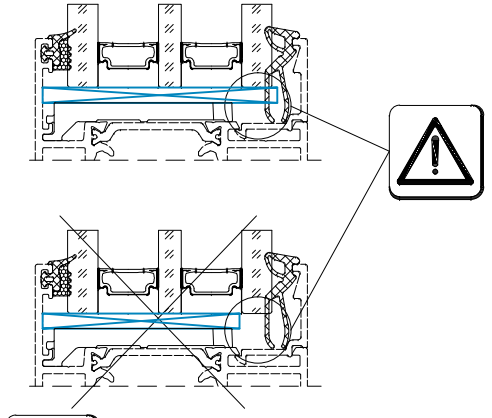

Для правильного позиционирования рихтовочные подкладки рекомендуется установить на силикон.

– подкладка опорная;
– подкладка рихтовочная.

Для выбора типоразмера подкладок рихтовочных см. раздел 05.

Не допускать соскальзывания!

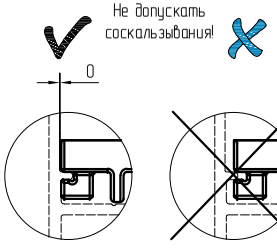

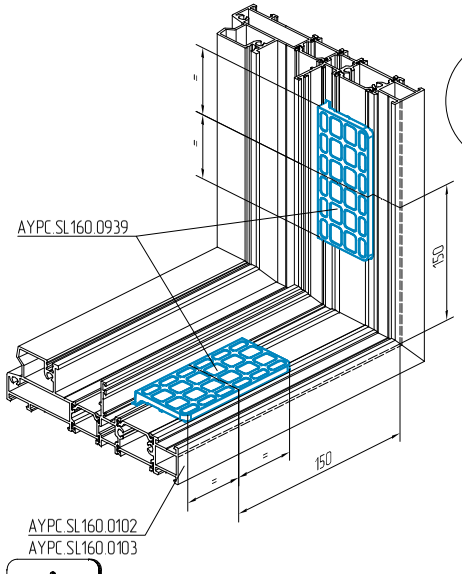

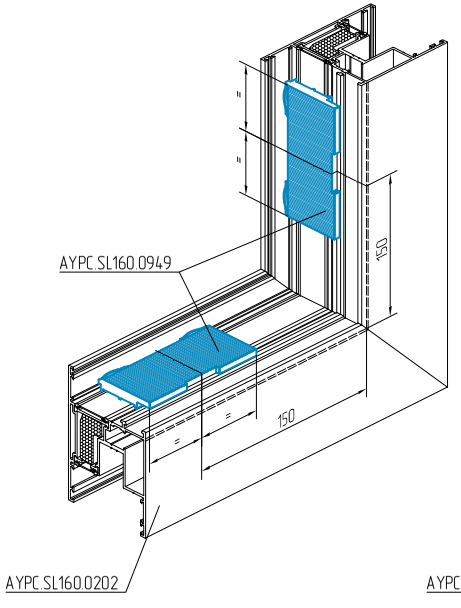

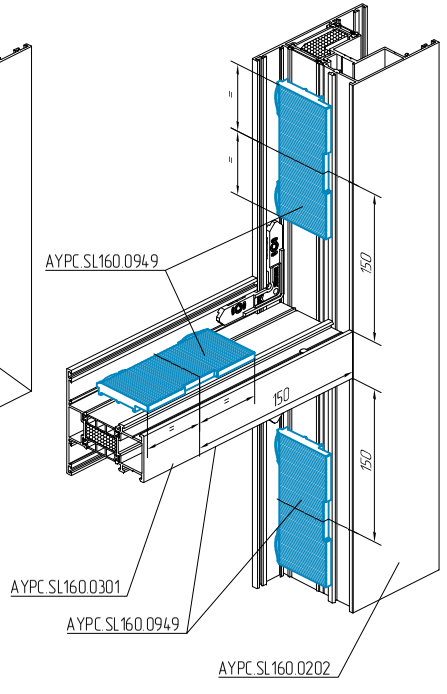

*Рекомендуется использовать при транспортировке.
Типоразмер и количество рихтовочных подкладок подобрать по месту.

Обработка уплотнителя фальца

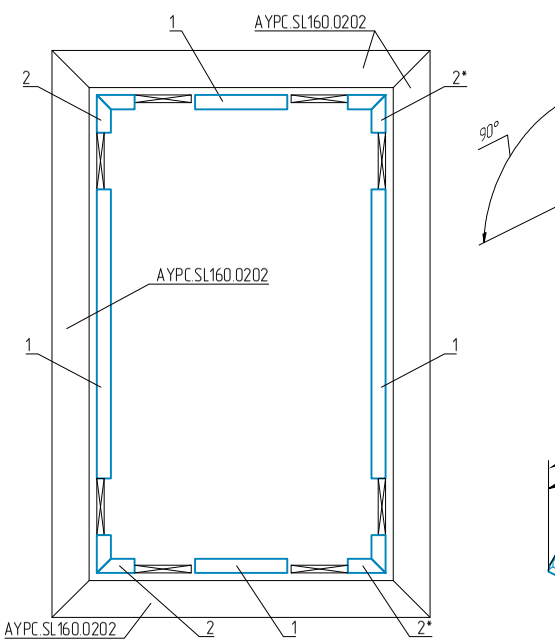

Обработка позиции 1
из AYPC.W72.0911

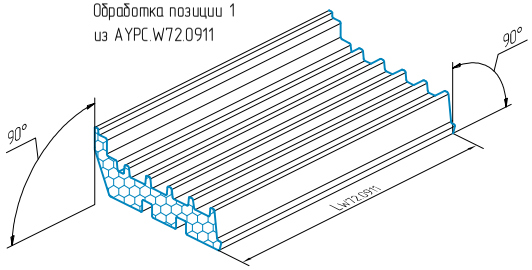

Обработка позиции 2
(позиция 2* – зеркально)
из AYPC.W72.0911

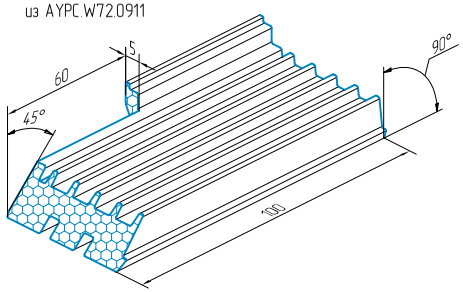

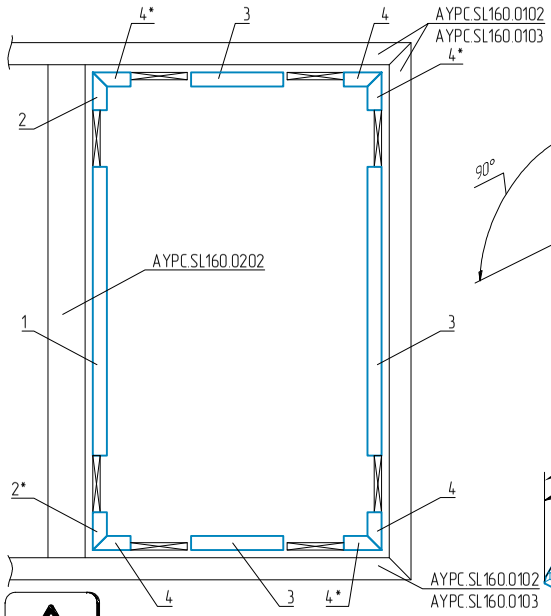

Обработка позиции 3
из AYPC.SL160.0947

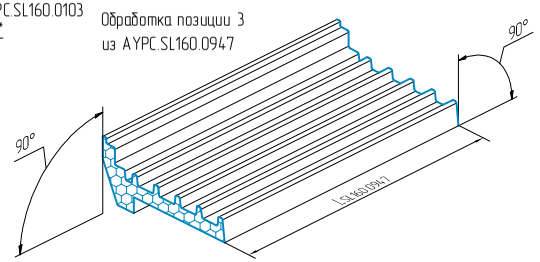

Обработка позиции 4
(позиция 4* – зеркально)
из AYPC.SL160.0947

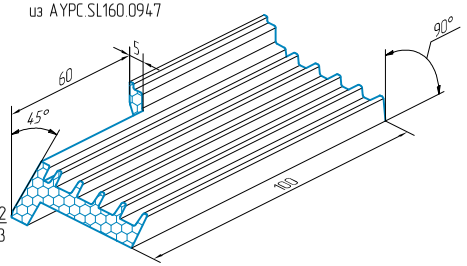

Перед установкой поз. 3 и поз. 4(4*) удалить защитную пленку.

Схемы зарезки и установки штапика и уплотнителя под штапик

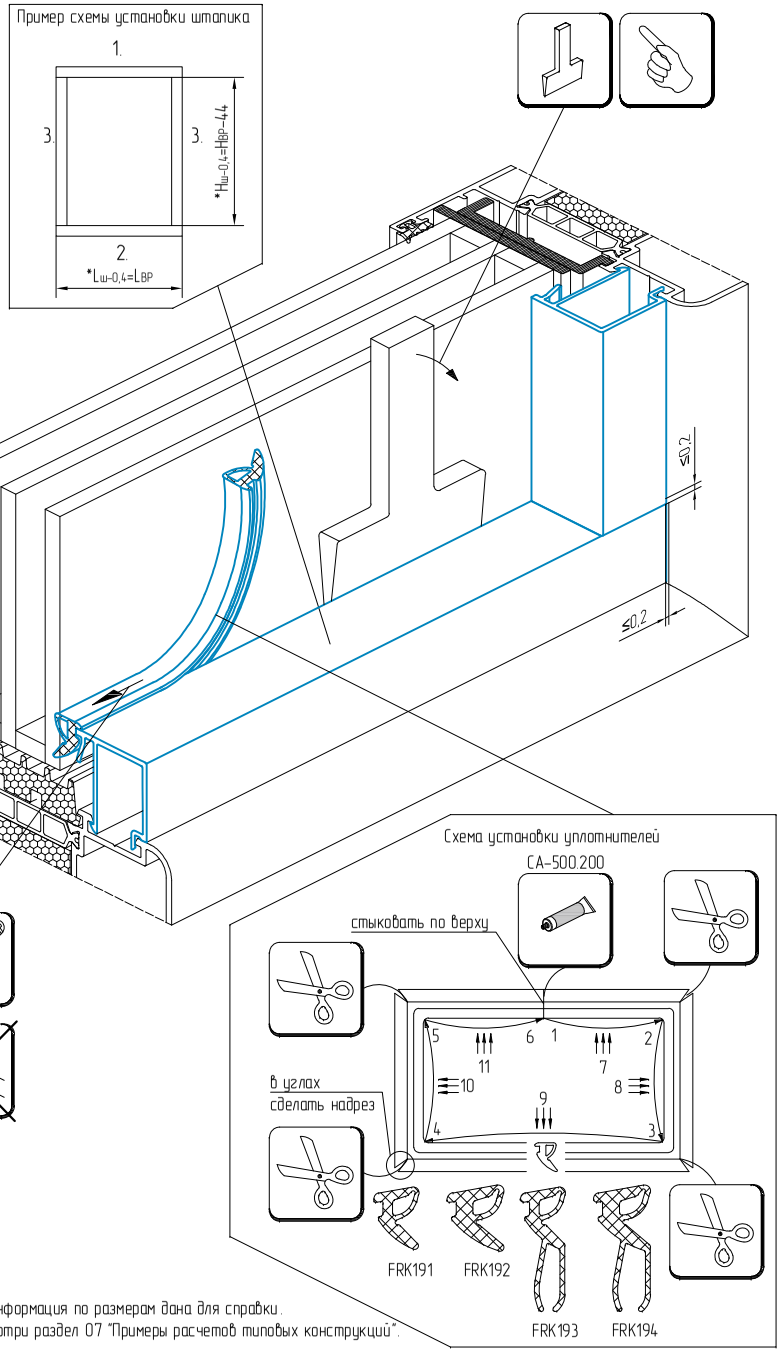

*Информация по размерам дана для справки.
Смотри раздел 07 "Примеры расчетов типовых конструкций".

Обработка профилей рамы AYPC.SL160.0101 под установку комплекта соединения, Lнр>6500мм.

Вид снаружи

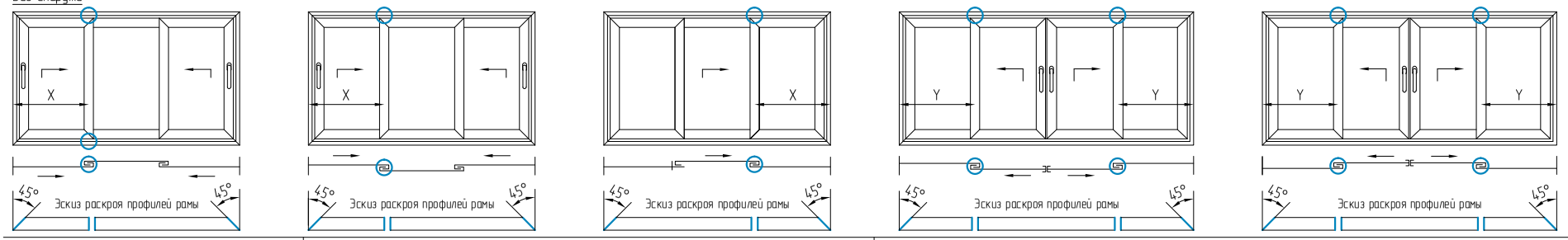

X=Lнр/3+27
Y=Lнр/4+16

Соединительный стык профилей расположить по оси симметрии притвора створок.

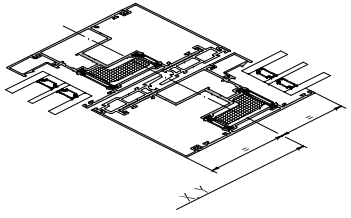

1. Обработка профилей рам AYPC.SL160.0101 под установку соединительных закладных.

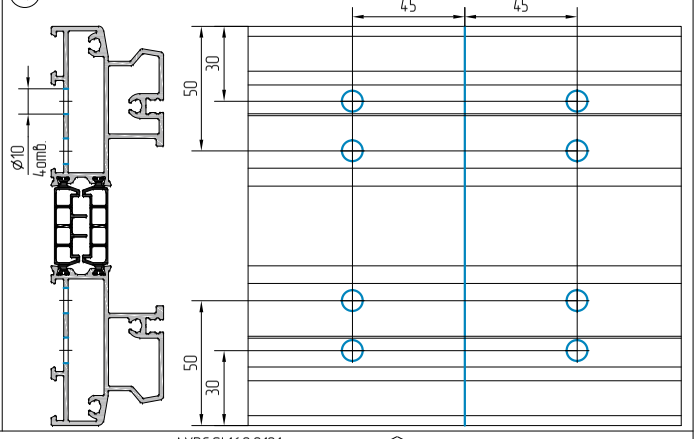

2. Герметизация внутренних полостей рам AYPC.SL160.0101

08.19 08.20

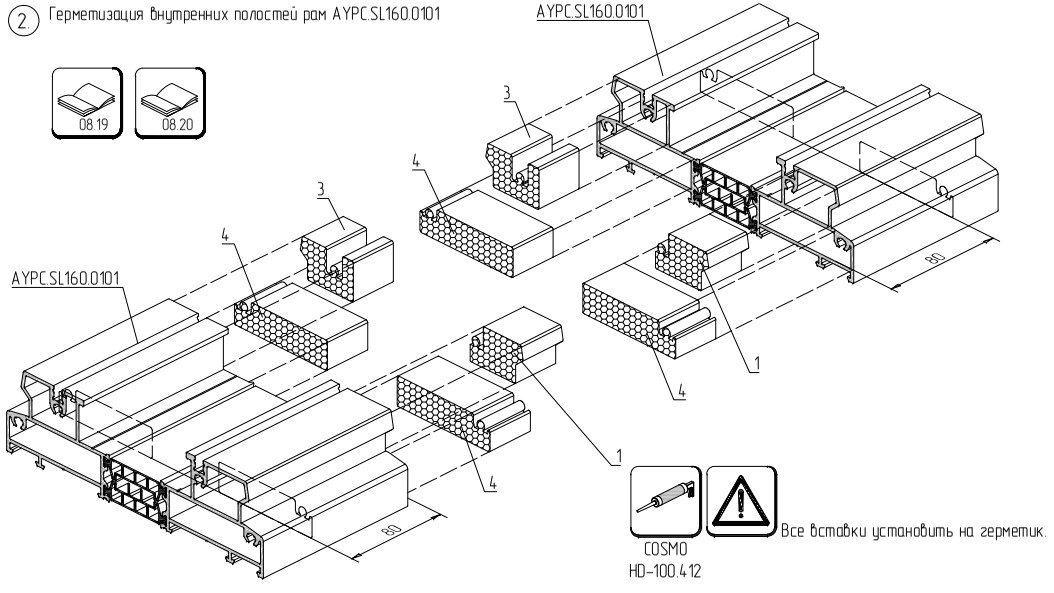

3. Установка соединительных закладных.

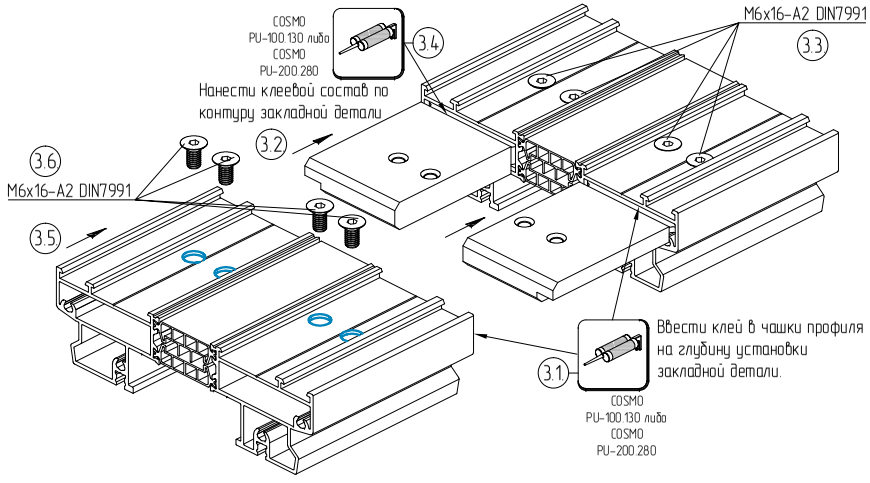

4. Очистка узла соединения от клеевого состава.

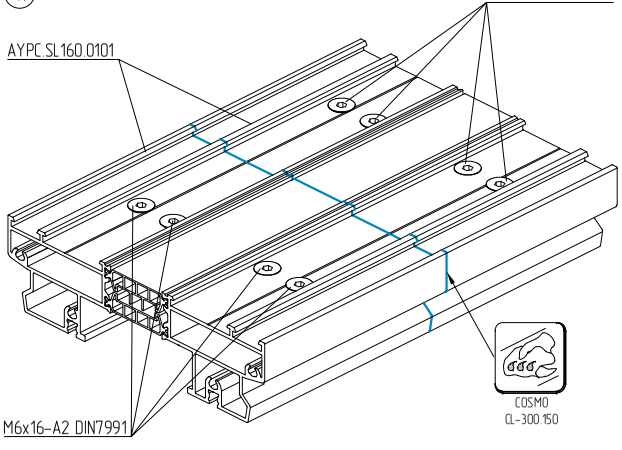

5.

При использовании подставочного профиля AYPC.SL160.0934 – произвести в нем локальную зенковку под оголовок винта M6x16-A2 DIN7991.

Обработка профилей рамы AYPC.SL160.0102 и AYPC.SL160.0103 под установку комплекта соединения, Lнр>6500мм.

Вид снаружи

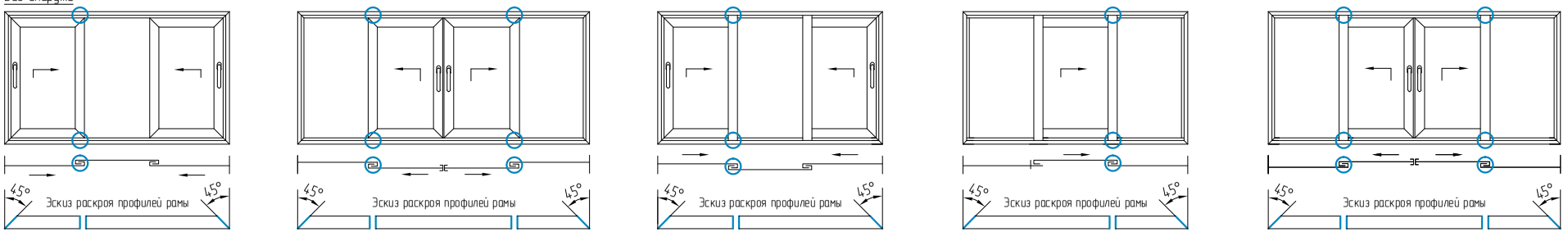

1. Обработка профилей рам AYPC.SL160.0102, AYPC.SL160.0103 под установку соединительных закладных.

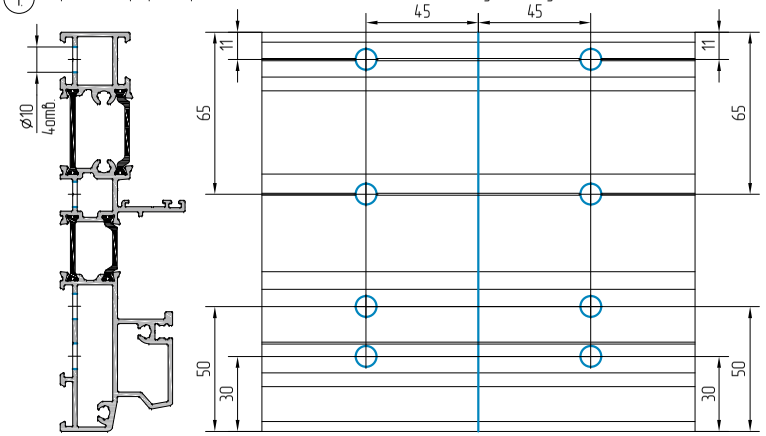

2. Герметизация внутренних полостей рам AYPC.SL160.0102 и AYPC.SL160.0103.

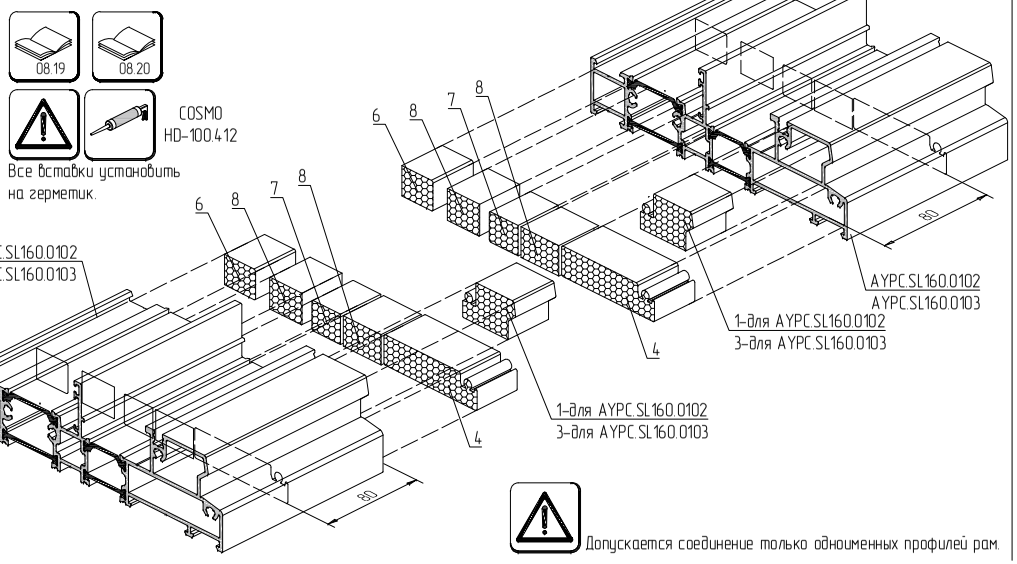

Допускается соединение только одноименных профилей рам.

3. Установка соединительных закладных

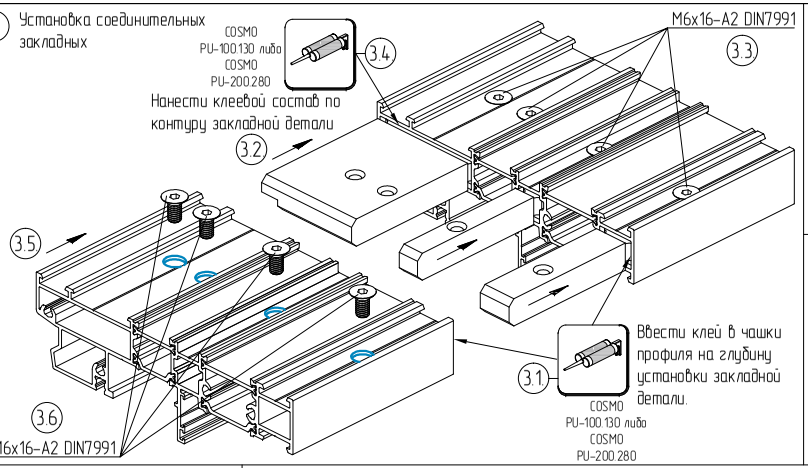

4. Очистка узла соединения от клеевого состава.



5.



При использовании подставочного профиля AYPC.SL160.0936 – произвести в нем локальную зенковку под оголовок винта M6x16-A2 DIN7991.

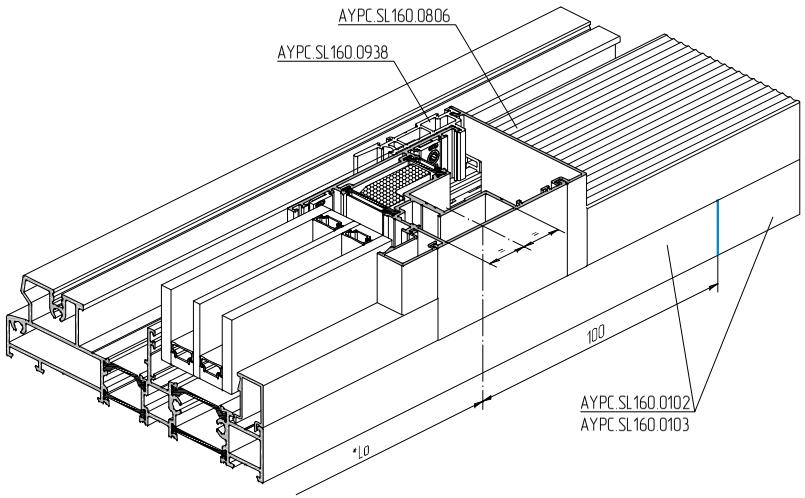

Соединительный стык профилей расположить на удалении 100мм от параметра Lo в сторону установки профиля порога AYPC.SL160.0806.
* – см. раздел каталога "Примеры расчета".

Обработка профилей рамы AYPC.SL160.0104 под установку комплекта соединения, Lнр>6500мм.

Вид снаружи

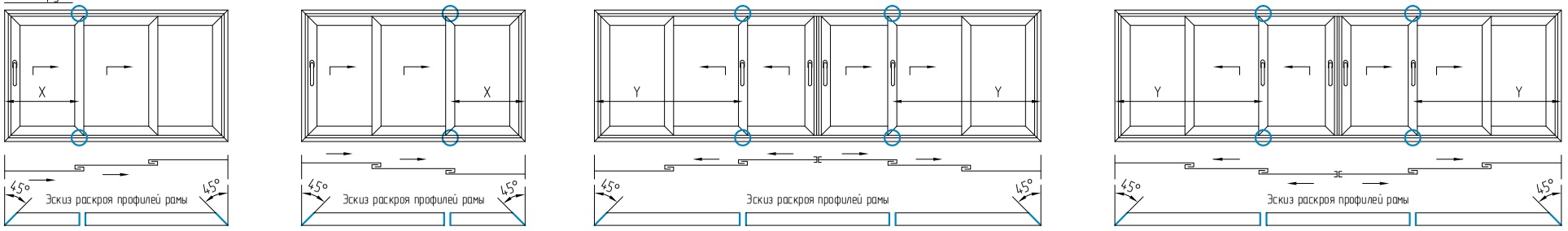

Соединительный стык профилей расположить по оси симметрии притвора створок.

$X = L_{нр}/3+27$

$Y = L_{нр}/3-6$

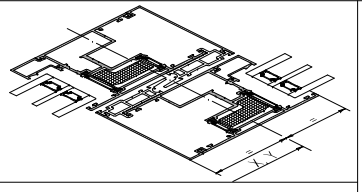

1. Обработка профилей рам AYPC.SL160.0104

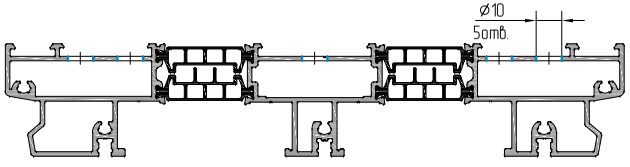

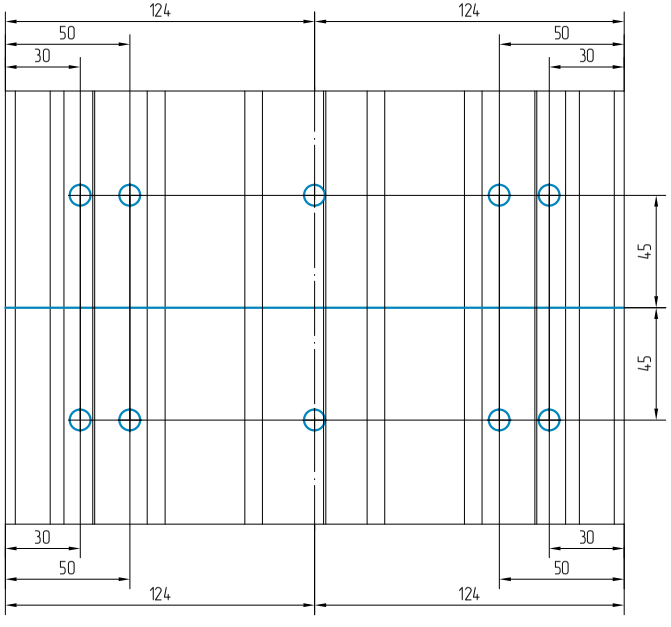

2. Герметизация внутренних полостей рам AYPC.SL160.0104

08.19 08.20

COSMO HD-100.412

Все вставки установить на герметик.

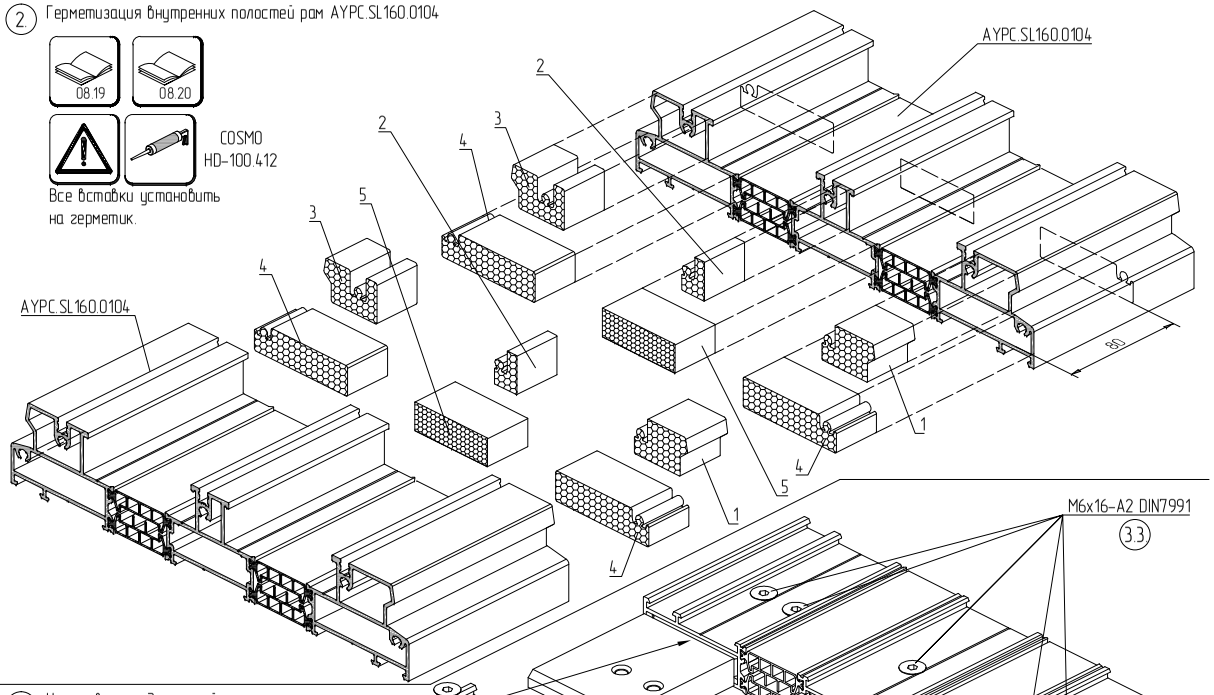

3. Установка соединителей

COSMO PU-100.130 либо COSMO PU-200.280

3.4

Нанести клеевой состав по контуру закладной детали

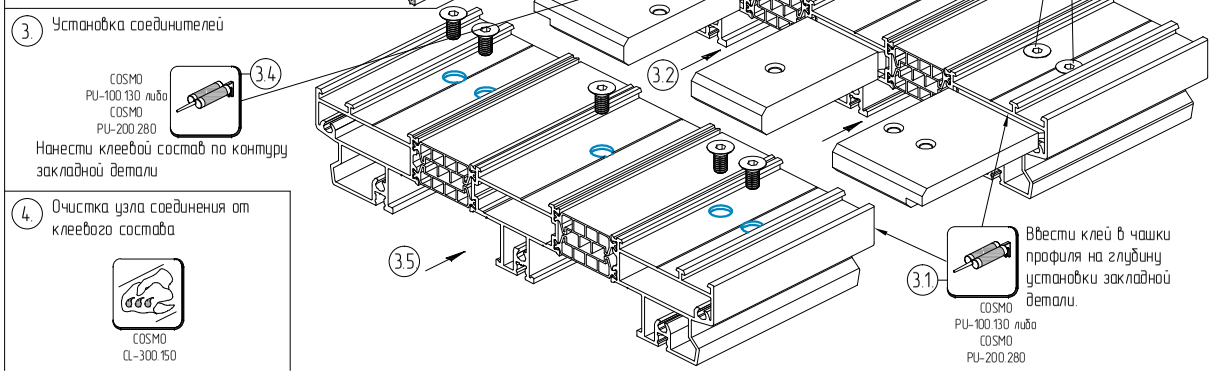

4. Очистка узла соединения от клеевого состава

COSMO CL-300.150

Обработка дренажных отверстий в профилях рамы AYPC.SL160.0101, Lнр>6500мм.

Вид снаружи

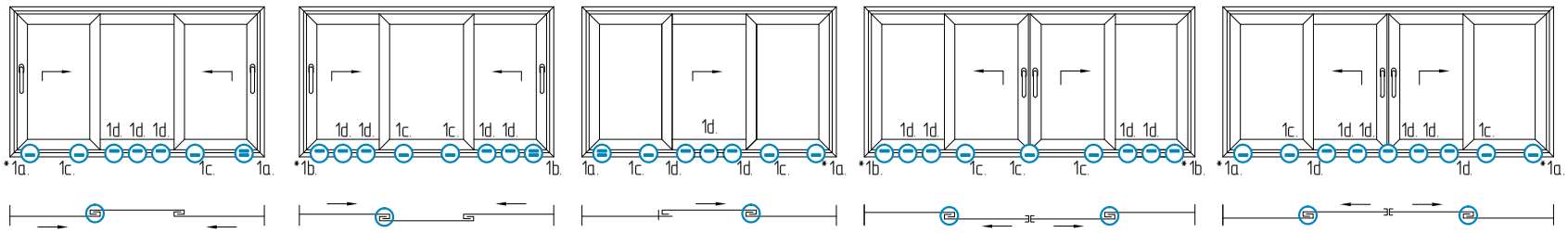

*1a

Обработку "B" не делать.
Заглушку AYPC.SL160.0929 не устанавливать

*1b

Обработку "A" не делать.
Заглушку AYPC.C48.0919M-01 не устанавливать

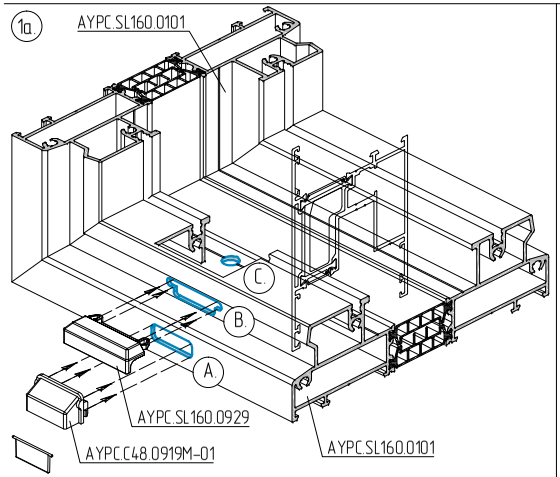

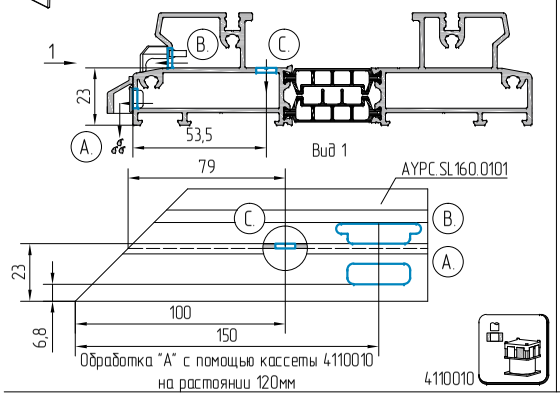

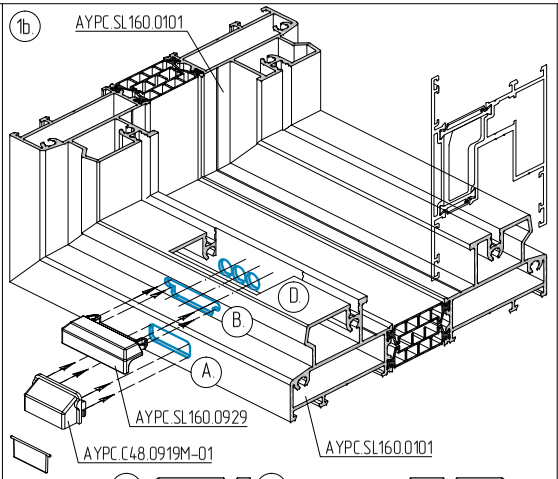

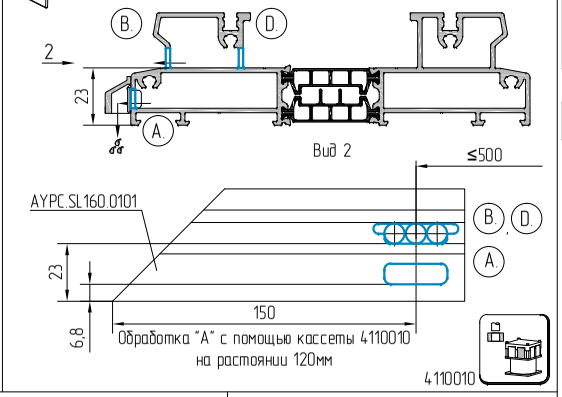

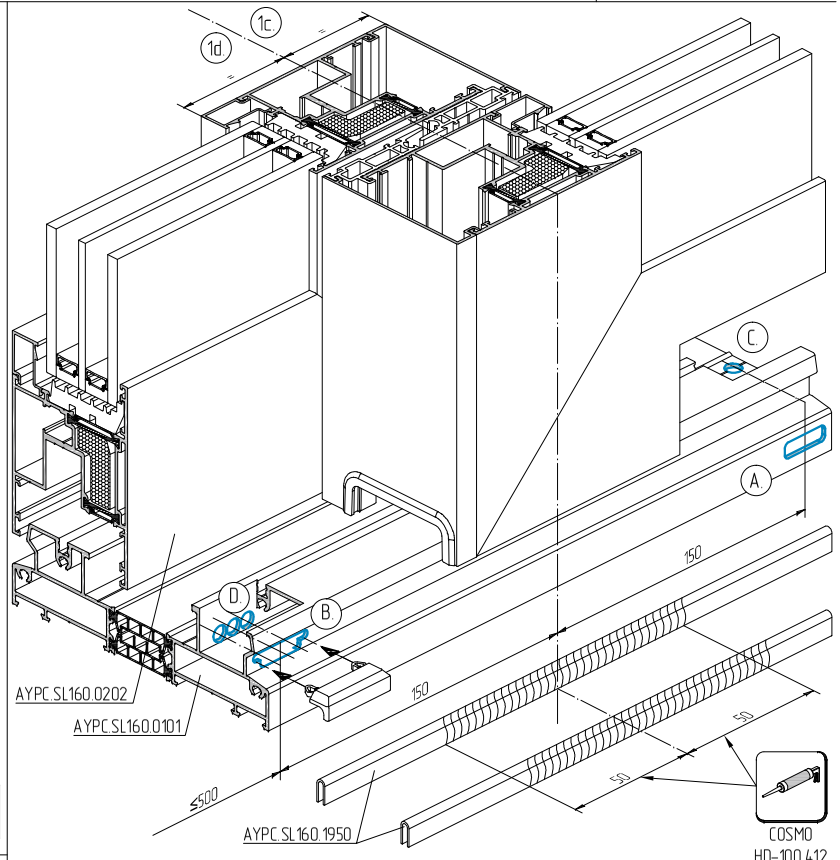

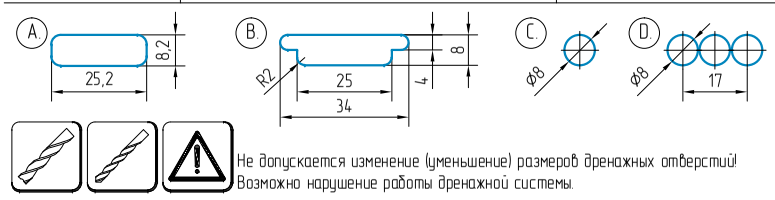

Не допускается изменение (уменьшение) размеров дренажных отверстий!
Возможно нарушение работы дренажной системы.

AYPC.C48.0919M-01

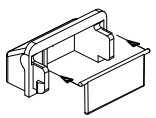

AYPC.SL160.0929

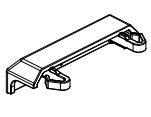

1d.

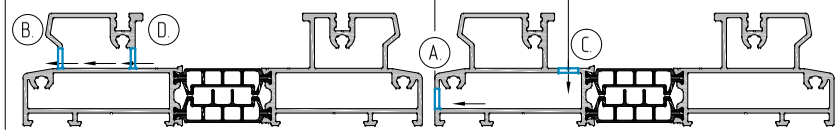

1c.

Обработка дренажных отверстий в профилях рамы

Вид снаружи

AYPC.SL160.0102, Lнр>6500мм.

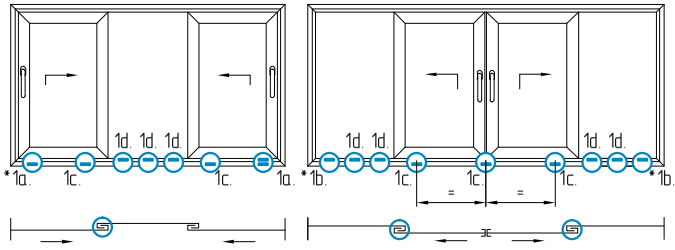

*1a

Обработку "B" не делать.
Заглушку AYPC.SL160.0929 не устанавливать

*1b

Обработку "A" и "C" не делать.
Заглушку AYPC.C48.0919M-01 не устанавливать

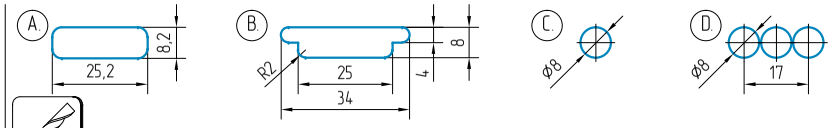

Не допускается изменение (уменьшение) размеров дренажных отверстий!
Возможно нарушение работы дренажной системы.

AYPC.C48.0919M-01

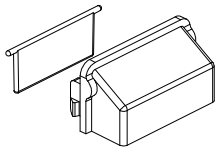

AYPC.SL160.0929

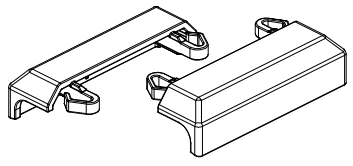

1a.

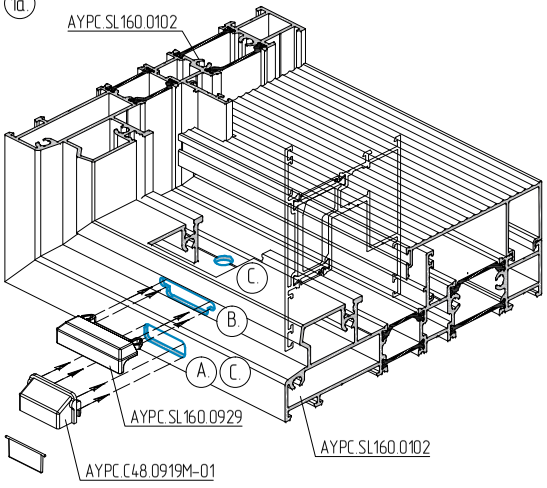

1b.

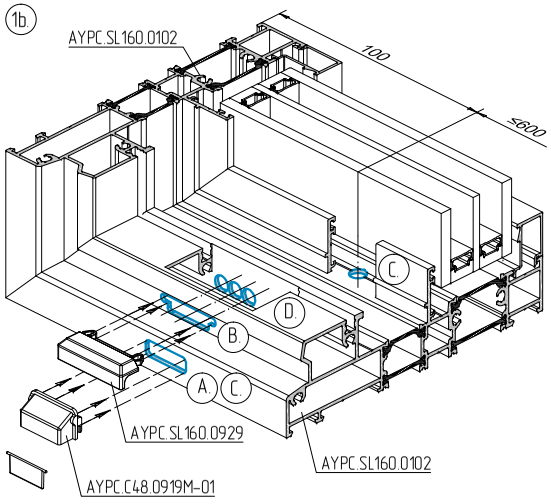

1c. 1d.

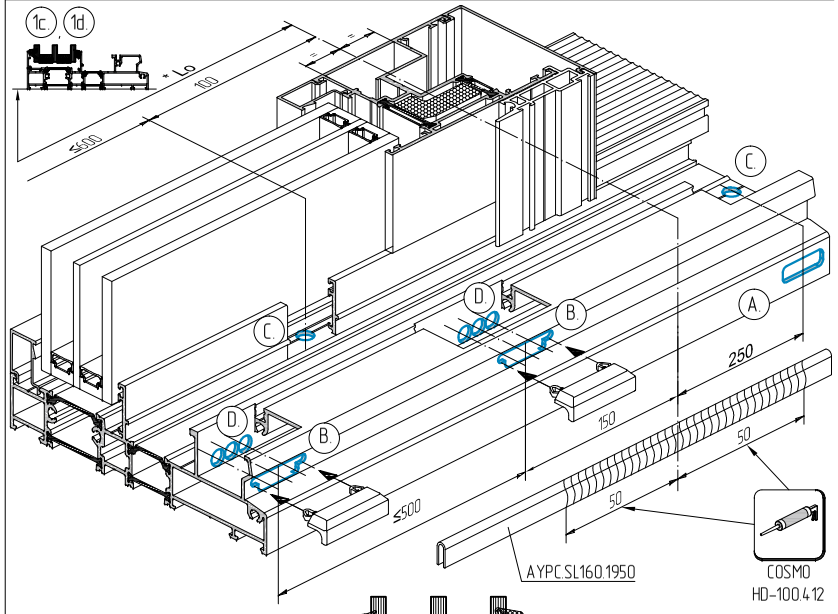

1

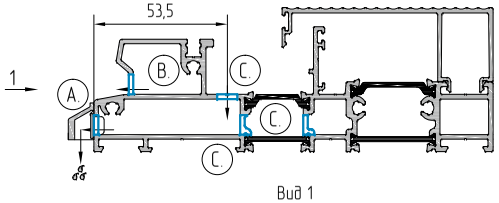

Вид 1

2

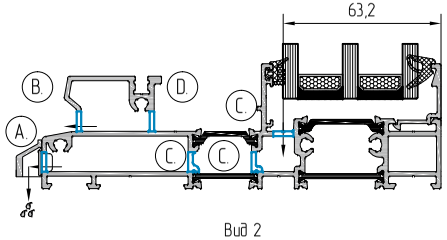

Вид 2

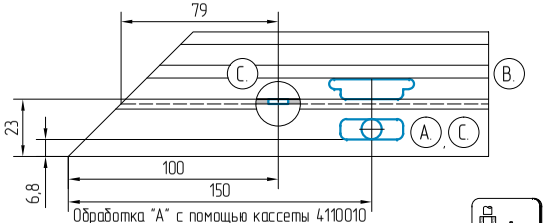

Обработка "A" с помощью кассеты 4110010 на растоянии 120мм

4110010

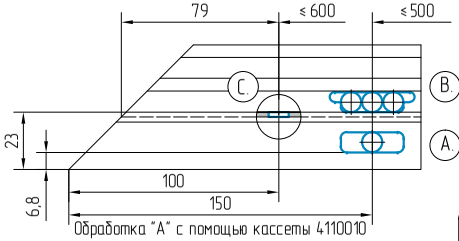

Обработка "A" с помощью кассеты 4110010 на растоянии 120мм

4110010

1d.

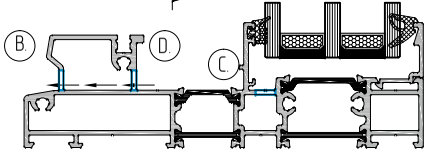

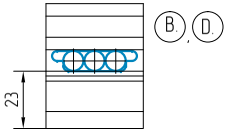

1c.

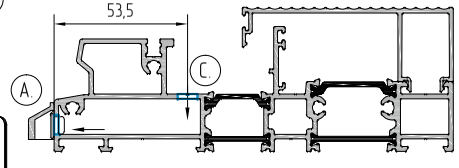

* – см. раздел каталога "Примеры расчета".

Обработка дренажных отверстий в профилях рамы AYPC.SL160.0103, Lнр>6500мм.

Вид снаружи

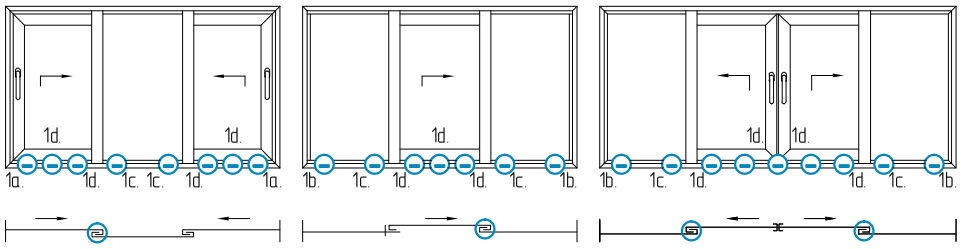

В месте организации соединительного узла рамы – дополнительную герметизацию не делать.

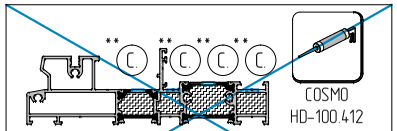

** – Технологические отверстия для герметизации внутренних полостей рамы – сверлить вдоль оси Lo.

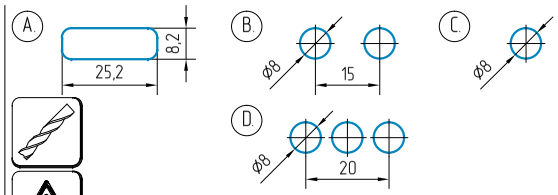

Не допускается изменение (уменьшение) размеров дренажных отверстий – возможно нарушение работы дренажной системы.

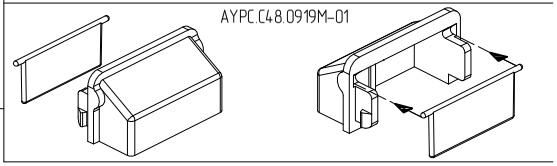

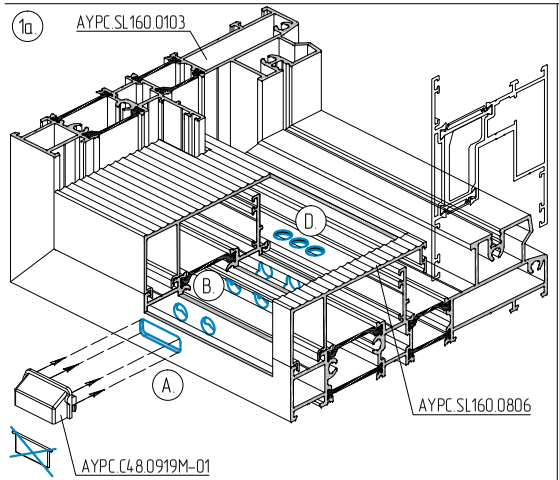

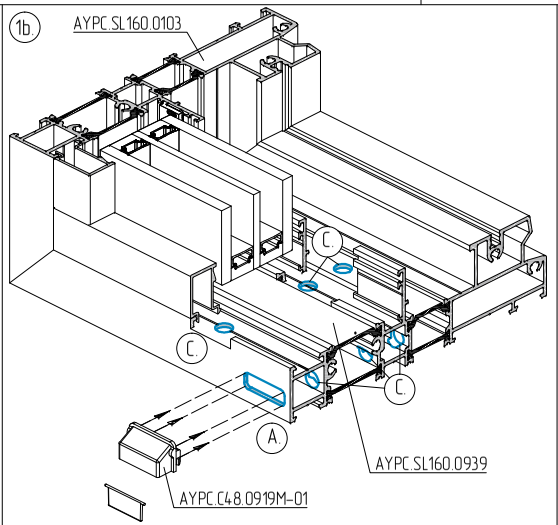

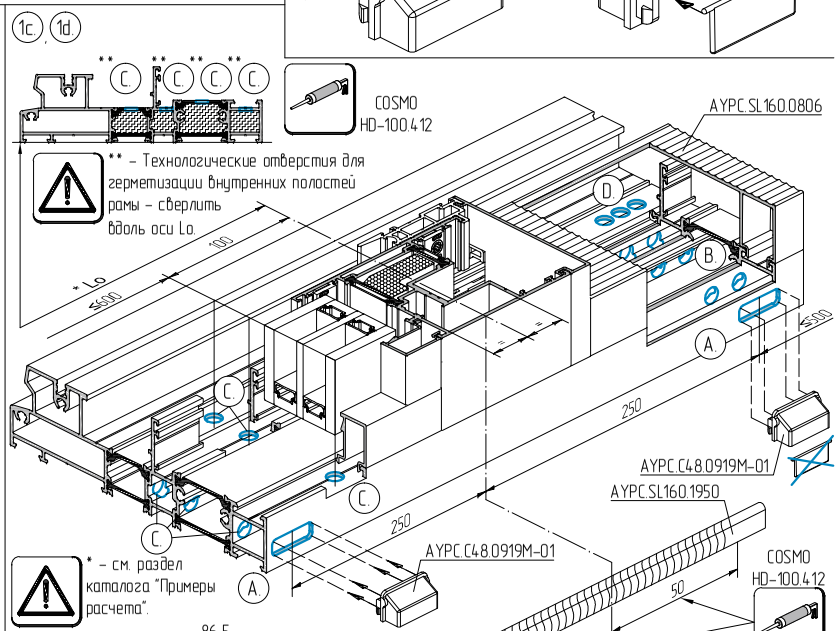

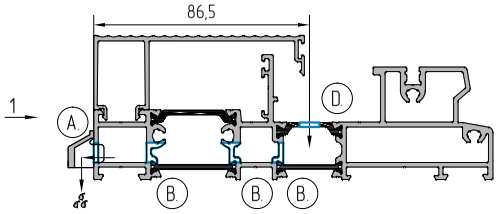

Вид 1

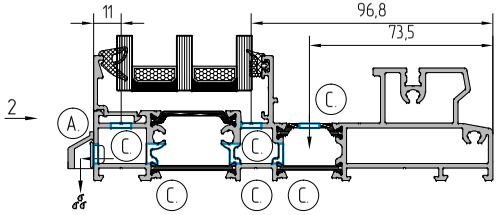

Вид 2

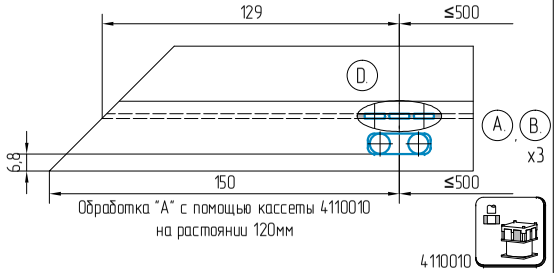

Обработка "A" с помощью кассеты 4110010 на растоянии 120мм

4110010

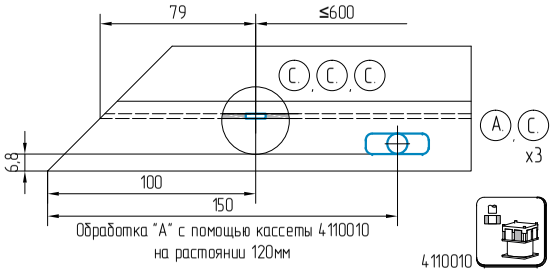

Обработка "A" с помощью кассеты 4110010 на растоянии 120мм

4110010

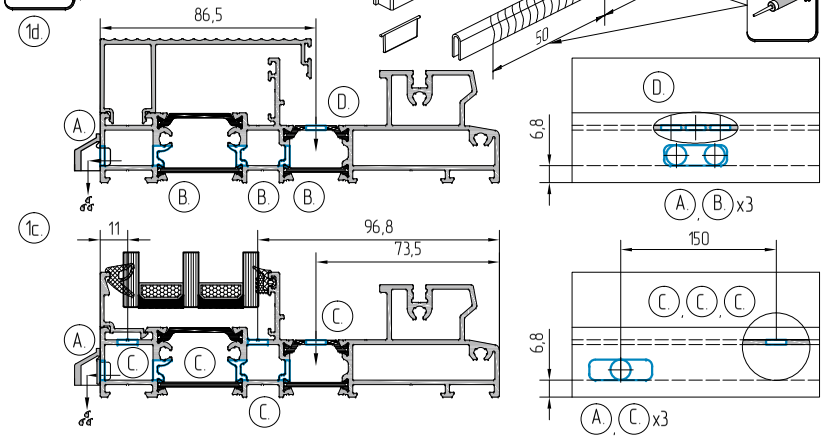

Обработка дренажных отверстий в профилях рамы AYPC.SL160.0104, Lнр>6500мм.

Вид снаружи

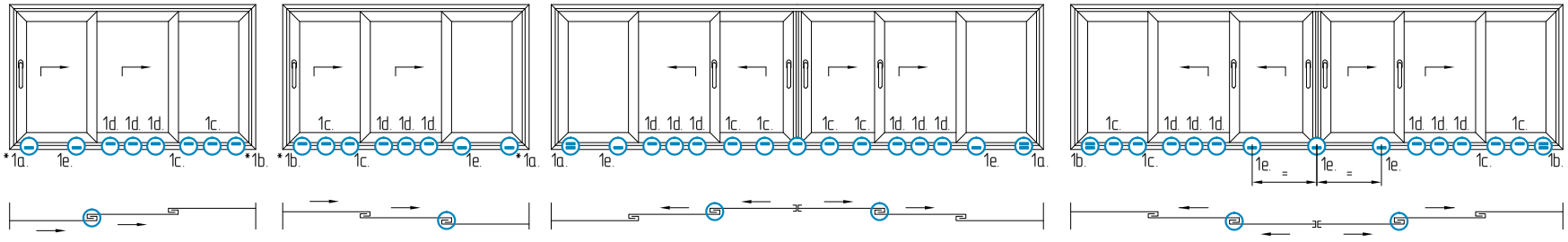

*1a

Обработку "B" не делать.
Заглушку AYPC.SL160.0929 не устанавливать.

*1b

Обработку "A" не делать.
Заглушку AYPC.C48.0919M-01 не устанавливать.

1a.

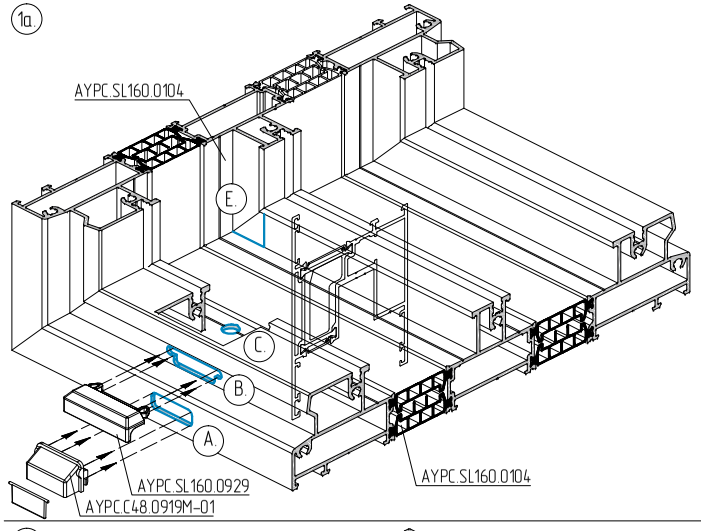

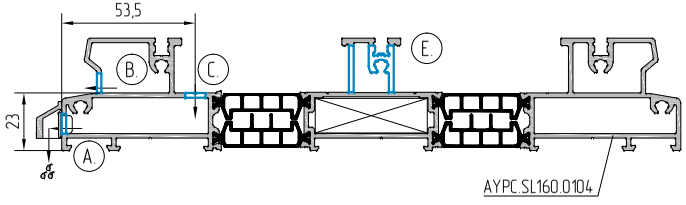

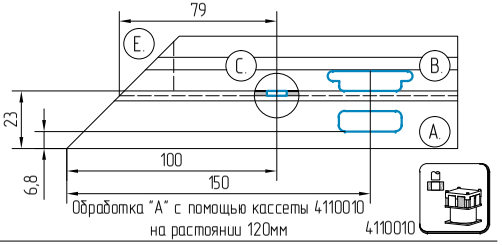

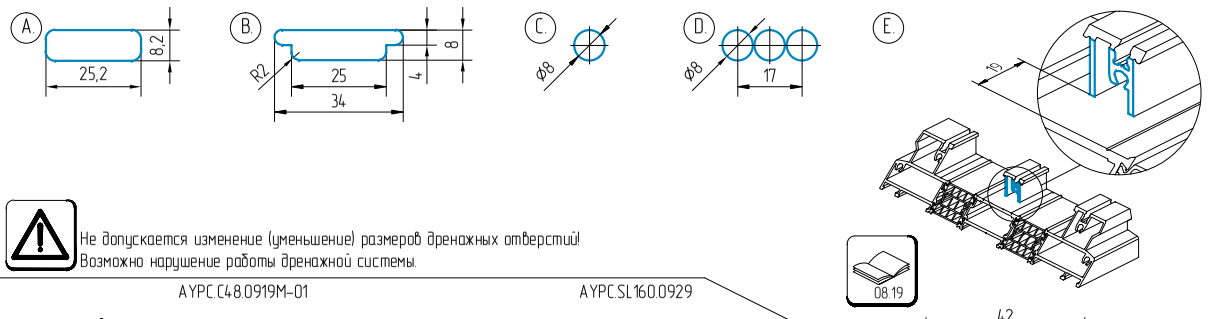

Не допускается изменение (уменьшение) размеров дренажных отверстий!
Возможно нарушение работы дренажной системы.

1b.

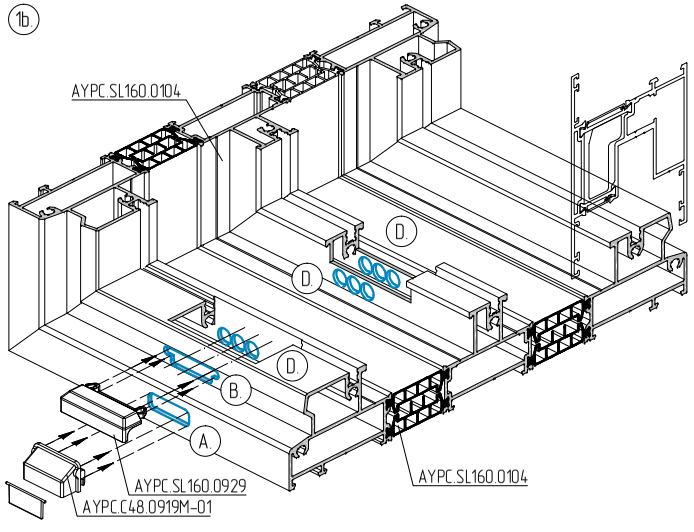

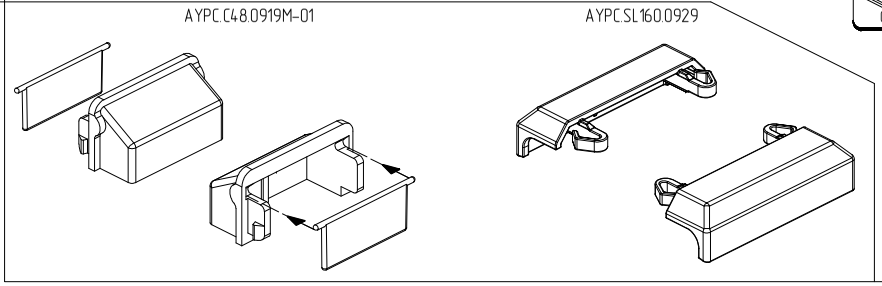

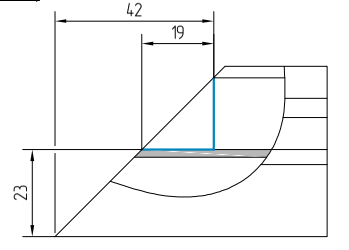

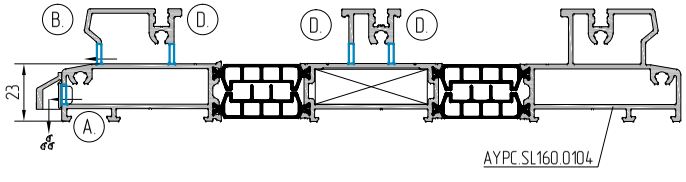

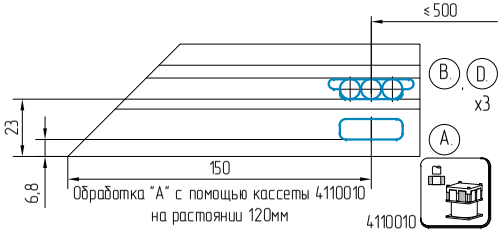

Обработка дренажных отверстий в профилях рамы AYPC.SL160.0104, Lнр>6500мм.

Вид снаружи

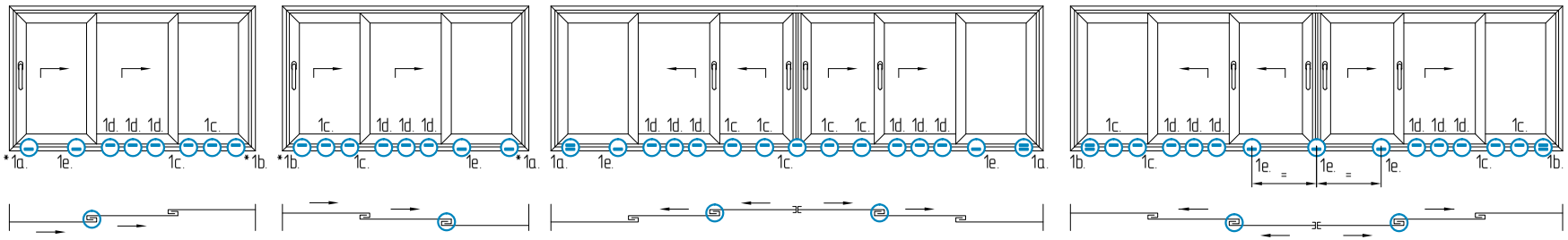

*1a

Обработку "B" не делать. Заглушку AYPC.SL160.0929 не устанавливать.

*1b

Обработку "A" не делать. Заглушку AYPC.C48.0919M-01 не устанавливать.

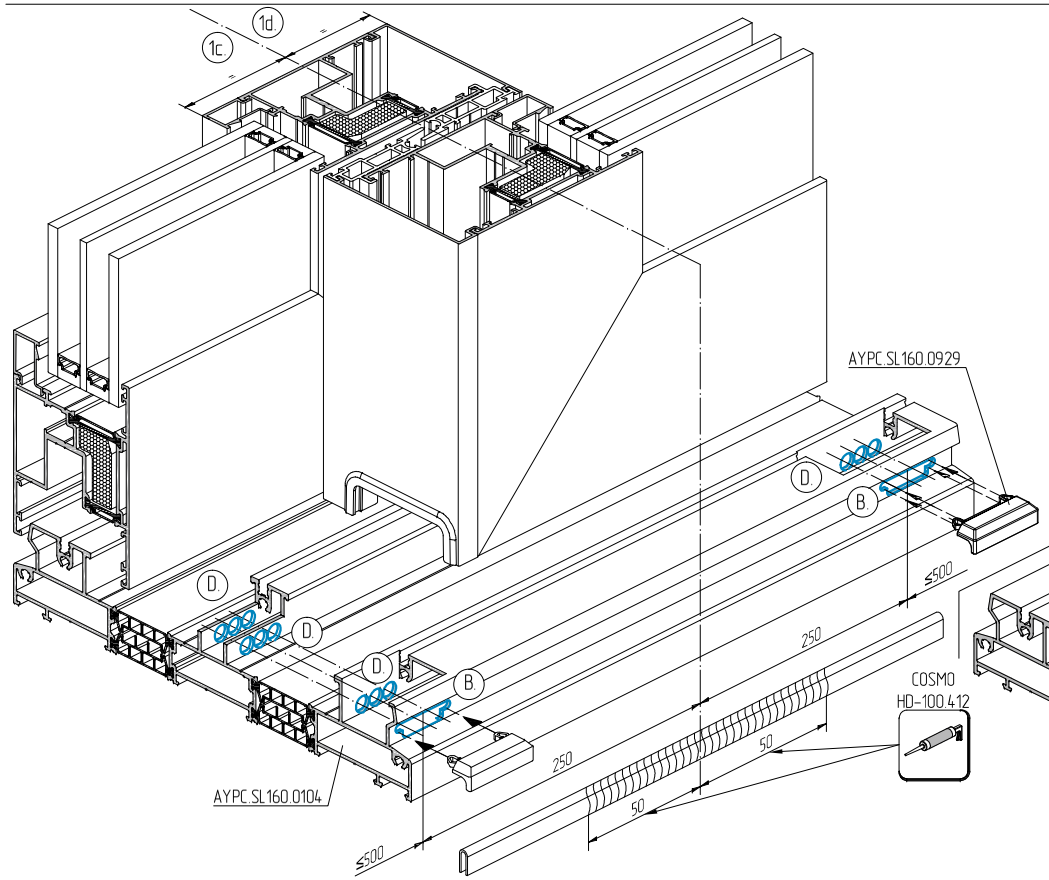

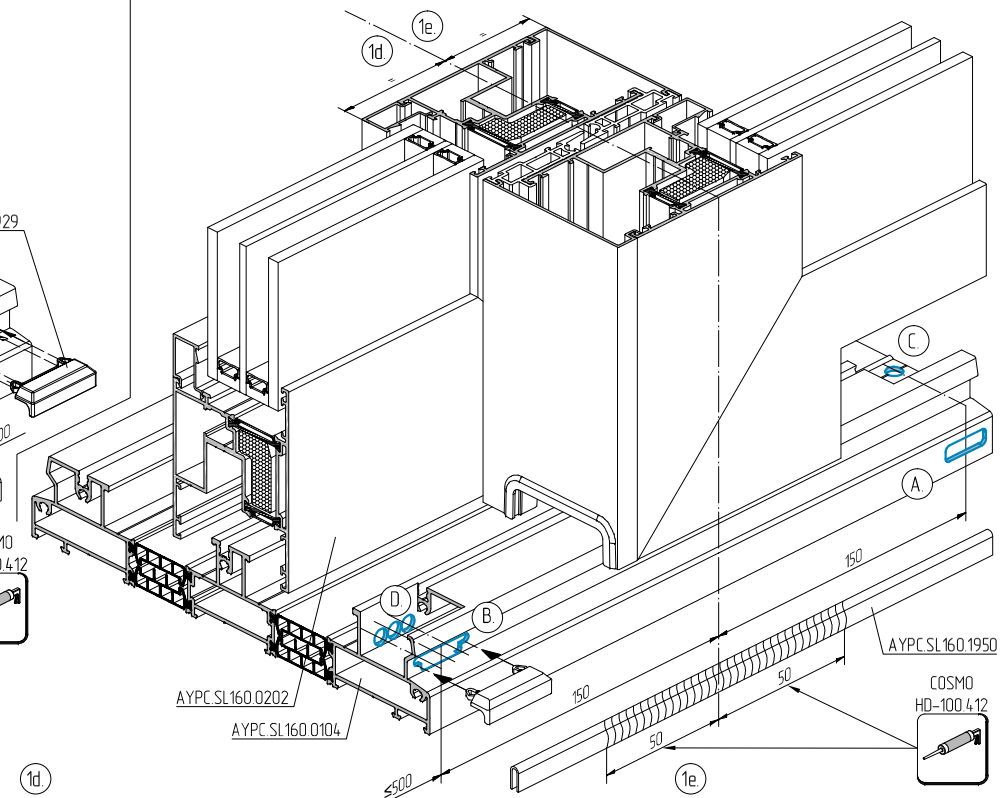

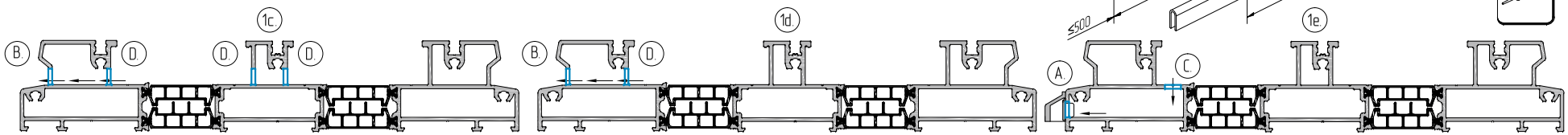

Lнр>6500мм. Соединение профилей

Профиль	Расположение соединительного стыка	Примечание
AYPC.SL160.0801 AYPC.SL160.0812	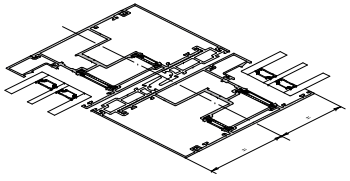	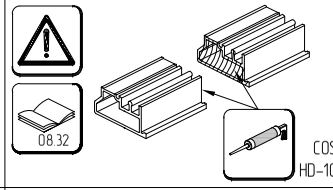 Крепежные отверстия расположить с учетом наличия соединителей рамы.
AYPC.SL160.0804 AYPC.SL160.0805 AYPC.SL160.0810 AYPC.SL160.0811	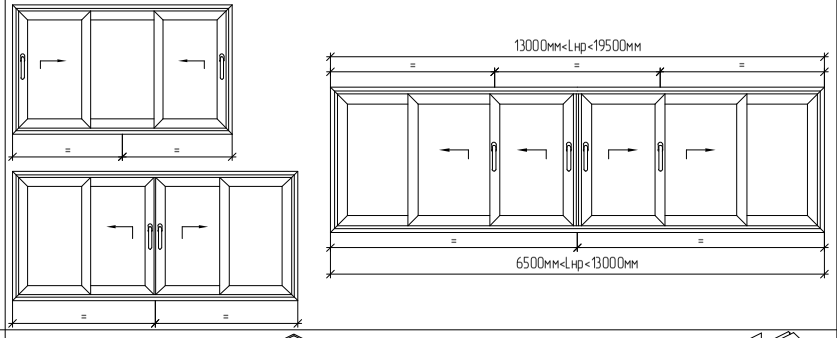	 Крепежные отверстия расположить с учетом наличия соединителей рамы. Соединительный стык профилей порога AYPC.SL160.0810 и AYPC.SL160.0811 расположить по центру конструкции.
AYPC.SL160.0920 AYPC.SL160.0923	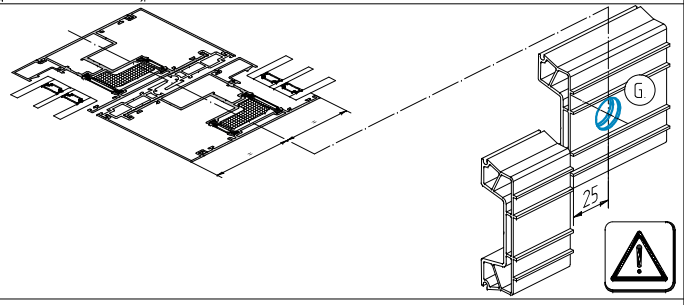	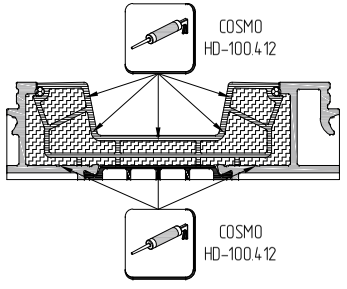 Установив первый сегмент произвести герметизацию его открытого торца. Аналогично установить последующие сегменты. Швы очистить от остатков герметика.
AYPC.SL160.0921 AYPC.SL160.0922	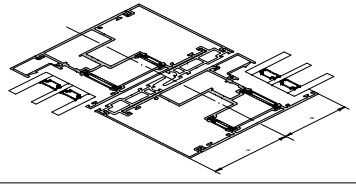	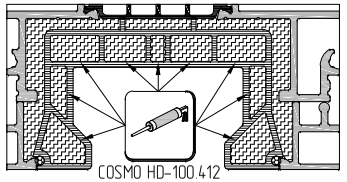 Установив первый сегмент произвести герметизацию его открытого торца. Аналогично установить последующие сегменты. Швы очистить от остатков герметика.
AYPC.SL160.1950	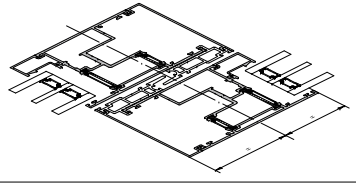	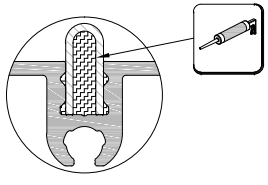 Установив первый сегмент произвести герметизацию его открытого торца. Аналогично установить последующие сегменты. Швы очистить от остатков герметика.

Таблица применимости соединителей рамных и герметизирующих вставок в зависимости от типа конструкции

Тип конструкции	Соединители рамные				Вставки герметизирующие				Крепеж
	AYPC.SL160.0953	AYPC.SL160.0954	AYPC.SL160.0954-01	AYPC.SL160.0954-02	AYPC.SL160.0943	AYPC.SL160.0944	AYPC.SL160.0945	AYPC.SL160.0946	Винт M6x16-A2 DIN7991
Тип A4	4	–	–	–	2	–	2	4	16
Тип A5	4	–	–	–	2	–	2	4	16
Тип A6	4	–	–	–	2	–	2	4	16
Тип A7	8	–	–	–	4	–	4	8	32
Тип A8	8	–	–	–	4	–	4	8	32
Тип A9	8	–	–	–	4	–	4	8	32
Тип A10	8	–	–	–	4	–	4	8	32
Тип B2	2	–	2	2	2	–	–	6	16
Тип B3	4	–	4	4	4	–	–	12	32
Тип C2	2	–	2	2	–	–	2	6	16
Тип C3	2	–	2	2	–	–	2	6	16
Тип C4	4	–	4	4	–	–	4	12	32
Тип D1	4	2	–	–	2	2	2	6	20
Тип D2	4	2	–	–	2	2	2	6	20
Тип D3	4	2	–	–	2	2	2	6	20
Тип D4	4	2	–	–	2	2	2	6	20
Тип D5	8	4	–	–	4	4	4	12	40
Тип D6	8	4	–	–	4	4	4	12	40
Тип D7	8	4	–	–	4	4	4	12	40
Тип D8	8	4	–	–	4	4	4	12	40

Перечень соединителей рамных

AYPC.SL160.0953

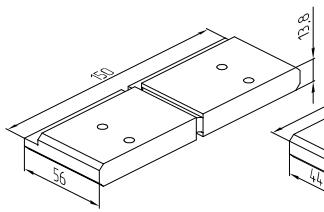

AYPC.SL160.0954

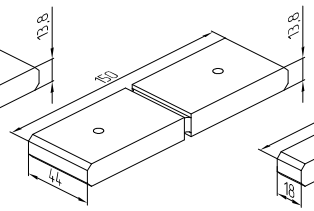

AYPC.SL160.0954-01

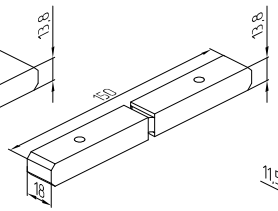

AYPC.SL160.0954-02

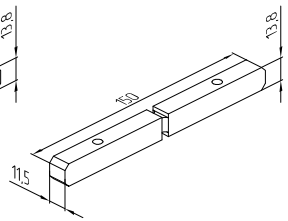

Соединение профилей рам для конструкций типа A1, A2, A3, B1 и C1 не предусмотрены

Перечень вставок герметизирующих

AYPC.SL160.0943

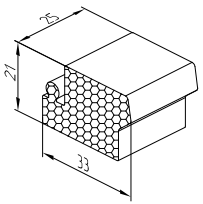

AYPC.SL160.0944

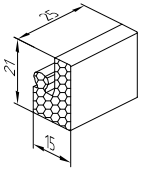

AYPC.SL160.0945

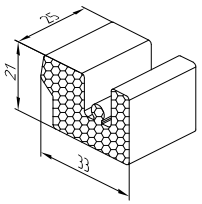

AYPC.SL160.0946

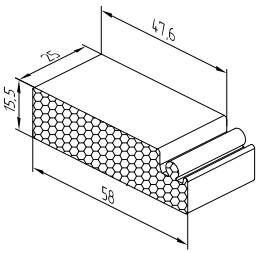

Схема установки и фиксация подставочных профилей по низу конструкции

Схема установки подставочных профилей

Фиксация подставочных профилей

При работе со стрбшнями используйте подкладки

ALUTECH ALT SL160
Система
термоизолированных
подъемно-раздвижных
конструкций

УСТАНОВКА ФУРНИТУРЫ

Установка фурнитуры на подъемно-раздвижные створки

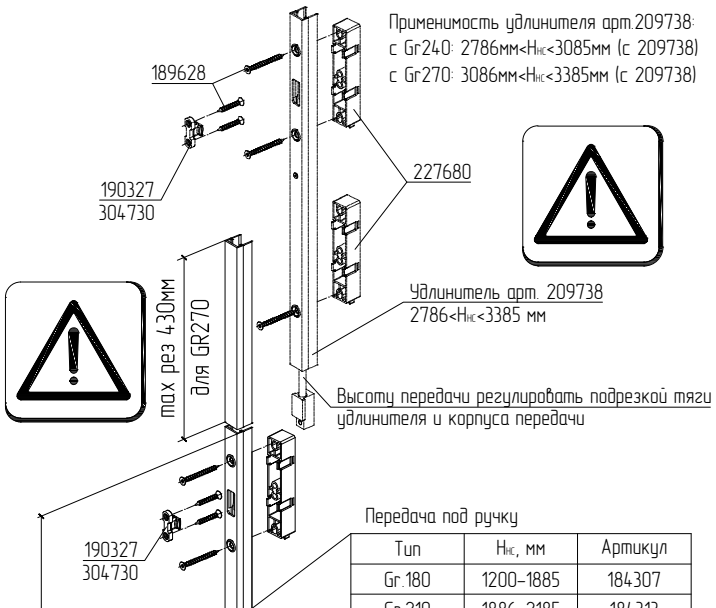

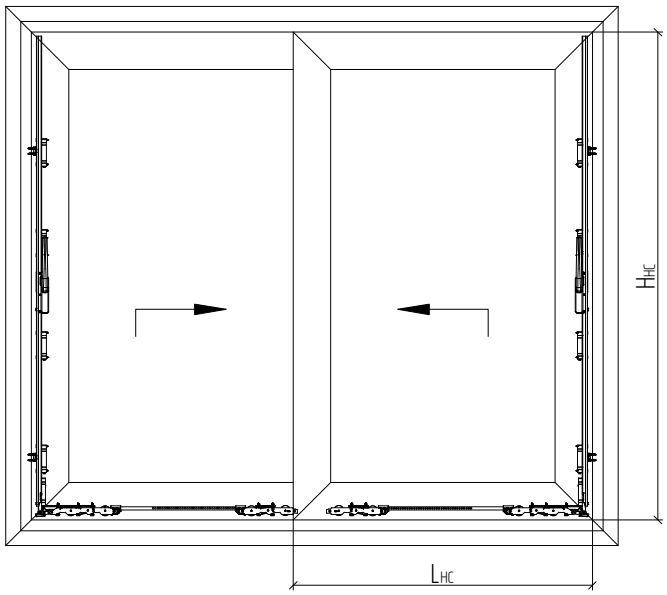

Передача под ручку

Тип	Hнс, мм	Артикул
Gr.180	1200–1885	184307
Gr.210	1886–2185	184313
Gr.240	2186–2485	184319
Gr.270	2486–2785	184325

Ширина створки: min 720 мм (1310 мм с арт. 302326) – max 3250 мм
Высота створки: min 1200 – max 2786 мм (3385 мм с арт. 209738)
Максимальный вес створки: 330 кг (с арт. 302311)
440 кг (арт. 302311 + арт. 302326)
Высота установки ручки: 409 мм (Gr.180 арт. 184307) – окна
1009 мм (Gr.210, Gr.240, Gr.270) – двери

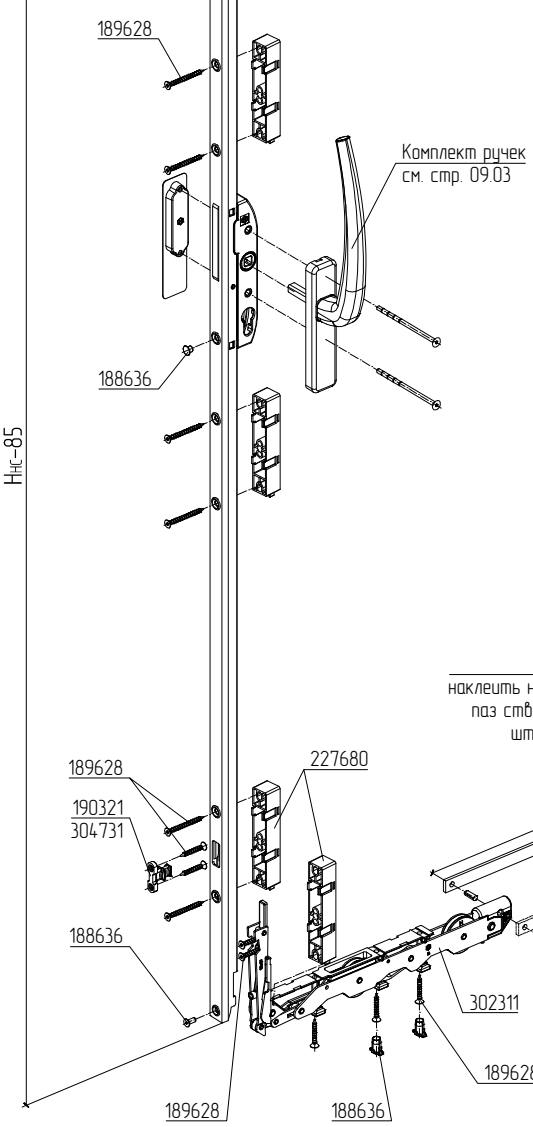

Тип		Gr.180	Gr.210	Gr.240	Gr.270
190327 / 304730*	N, шт.	1...2	1...3		
190321 / 304731* с микровентиляцией		1			

* на штульп допускается установка только 190327 и 190321

Комплектация фурнитуры на подъемно-раздвижные створки

Эскиз		Артикул	Код
Комплект подъемно-сдвижных роликов 330 кг			
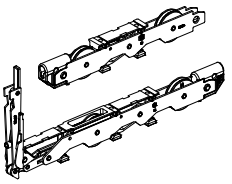		302311	13171500
Комплект крепления			
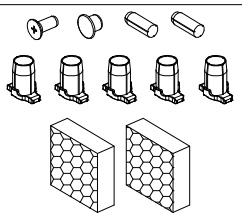		188636	13171600
Комплект роликов дополнительный 440 кг			
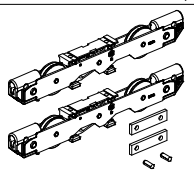		302326	13173000
Упор			
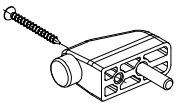	RAL9016 RAL9005	187480 187477	13173621 13172832
Передача под ручку			
	180 210 240 270	184307 184313 184319 184325	13173200 13173300 13173400 13171700
Штанга соединительная			
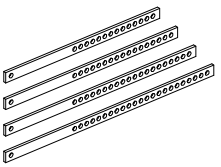	150S+ 200S+ 250S+ 323S+	184578 184581 184584 184587	13172700 13172900 13171900 13173500
Зацеп 9,5s+			
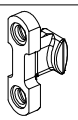		190327	13178800
Зацеп с микровентиляцией 9,5s+			
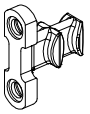		190321	13270300
Зацеп с позиционированием 9,5s+			
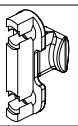		304730	13270400
Зацеп с позиционированием и микровентиляцией 9,5s+			
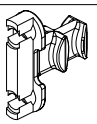		304731	13270500

Эскиз		Артикул	Код
Комплект подкладок 21 мм			
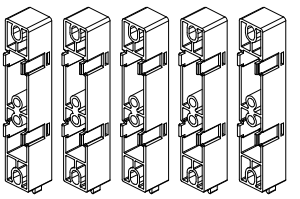		227680	13174600
Удлинитель передачи под ручку			
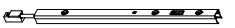	2786<H<3385	209738	13174200
Микролифт			
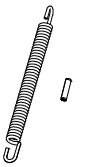	<200 кг >200 кг	239654 239657	13171800 13173100
Лифт газовый			
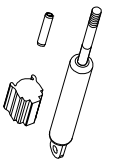	>120 кг	247164	13174700
Комплект монтажный механизма Comfort Close			
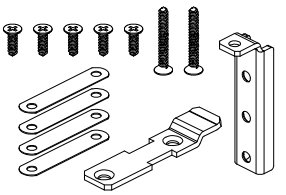		302235	13270600
Зацеп механизма Comfort Close			
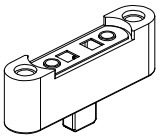		300380	13175000
Механизм Comfort Close			
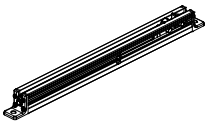	<200 кг >200 кг	300359 300360	13174800 13174900
Комплект крепления ручки			
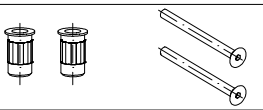		225496	13179700
Комплект крепления роликов			
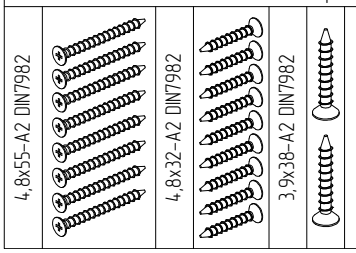		189628	13172100

Установка ручек на подъемно-раздвижные створки

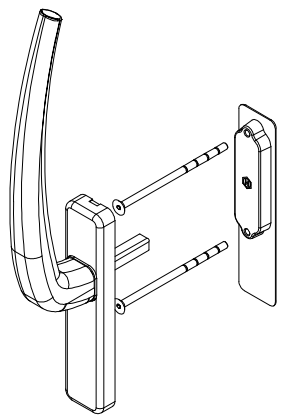

Цвет	Код	Артикул
RAL9016	13173721	234410
RAL9005	13172632	234416

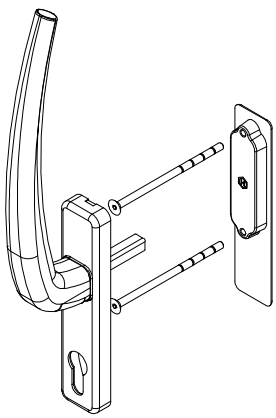

Цвет	Код	Артикул
RAL9016	13173821	234431
RAL9005	13173932	234437

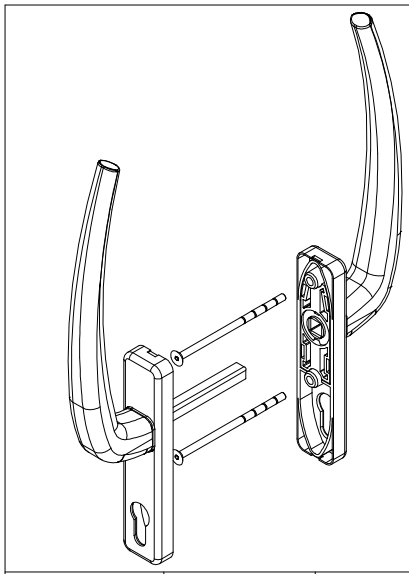

Цвет	Код	Артикул
RAL9016	13172421	185179
RAL9005	13172432	193621

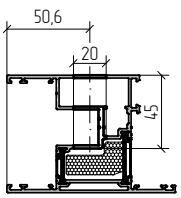

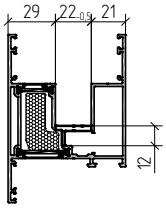

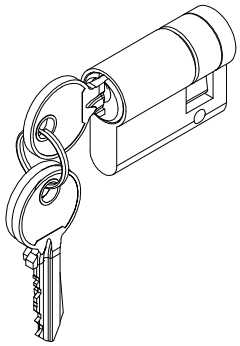

Наименование	Код	Артикул
Цилиндр 45x10	13118600	5304.00

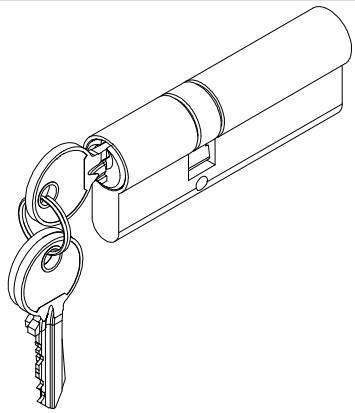

Наименование	Код	Артикул
Цилиндр 45x55	13118500	5068.00

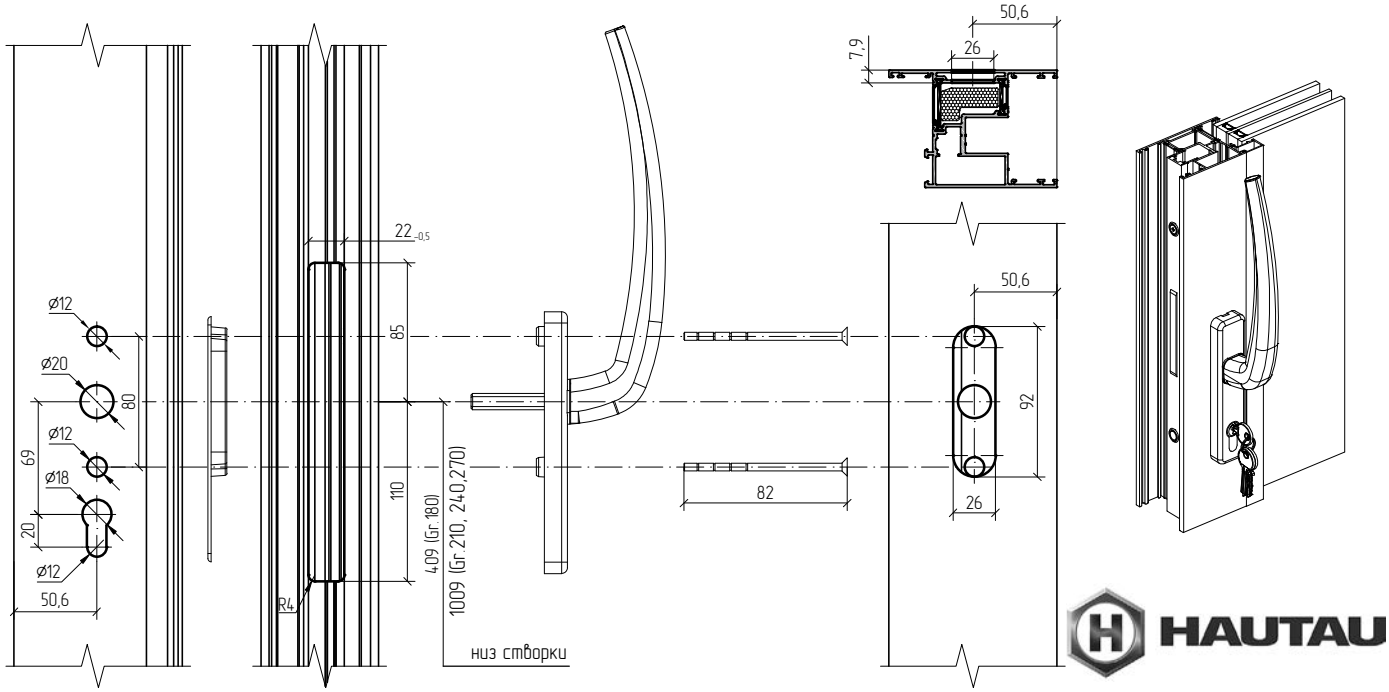

HAUTAU

Установка упора на подъемно-раздвижные створки

Комплект 187480 (белый), 187477 (черный)

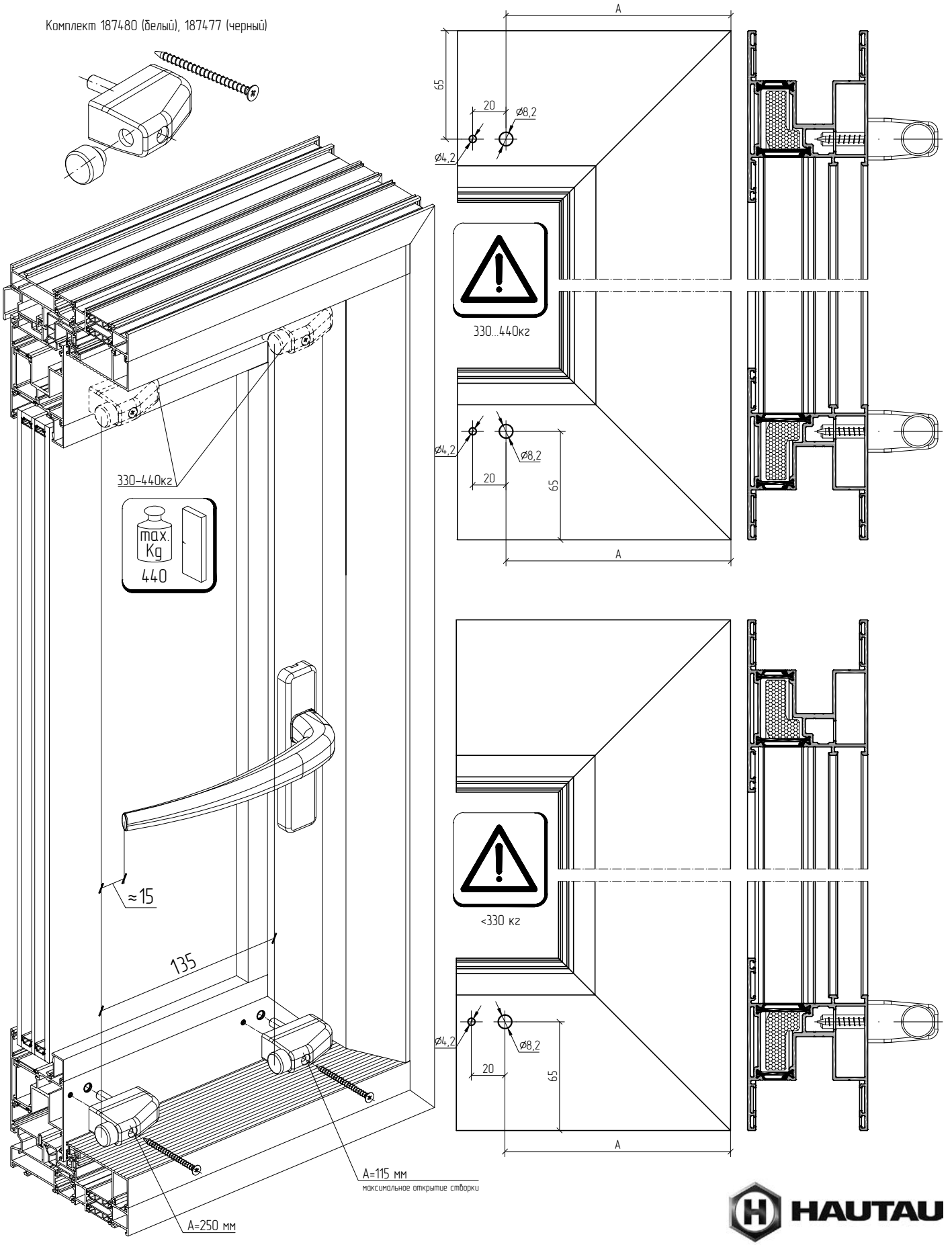

Установка микролифта/лифта газового на подъемно-раздвижные створки

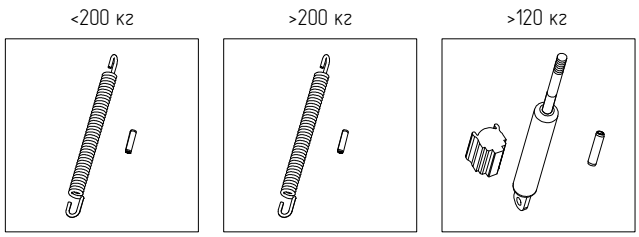

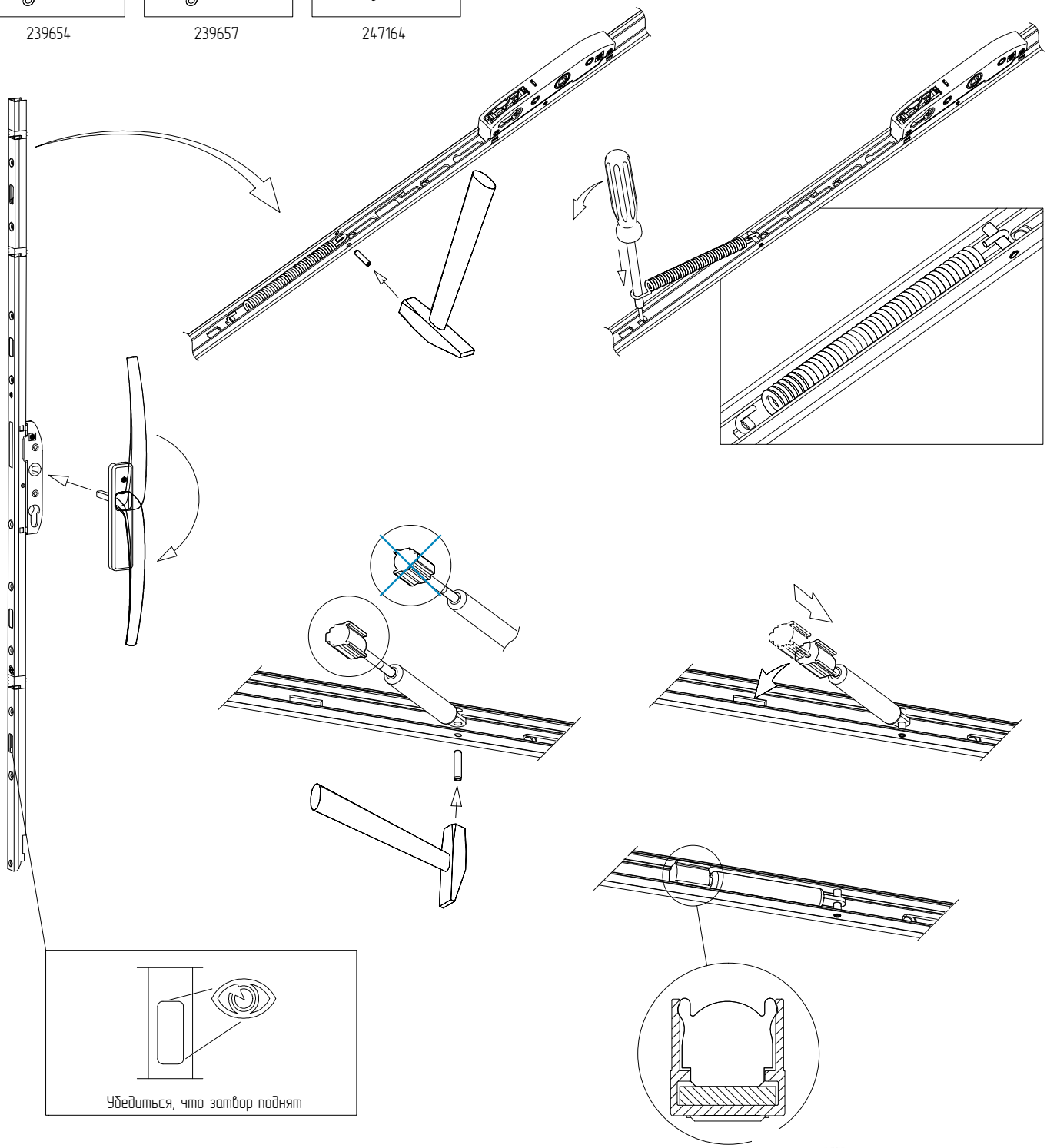

HAUTAU

Установка односторонней ручки на пассивную створку

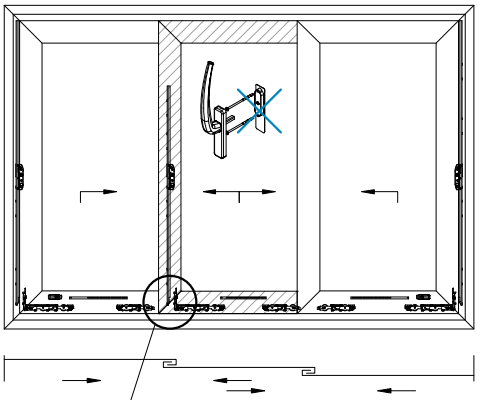

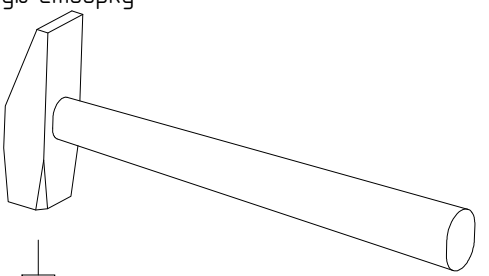

Дополнительная обработка AYPC.SL160.0901 и AYPC.SL160.0916 из комплекта AYPC.SL160.0940

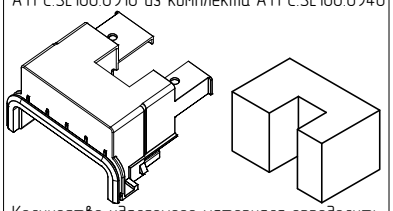

Количество удаляемого материала определить по месту

Втулка резьбовая
из комплекта 225496

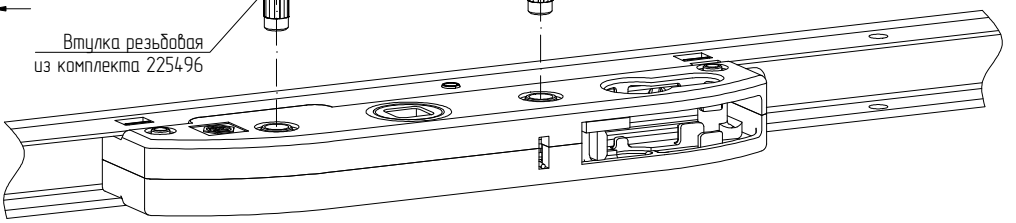

Передача под ручку

Тип	Артикул
Gr.180	184307
Gr.210	184313

234410
234416

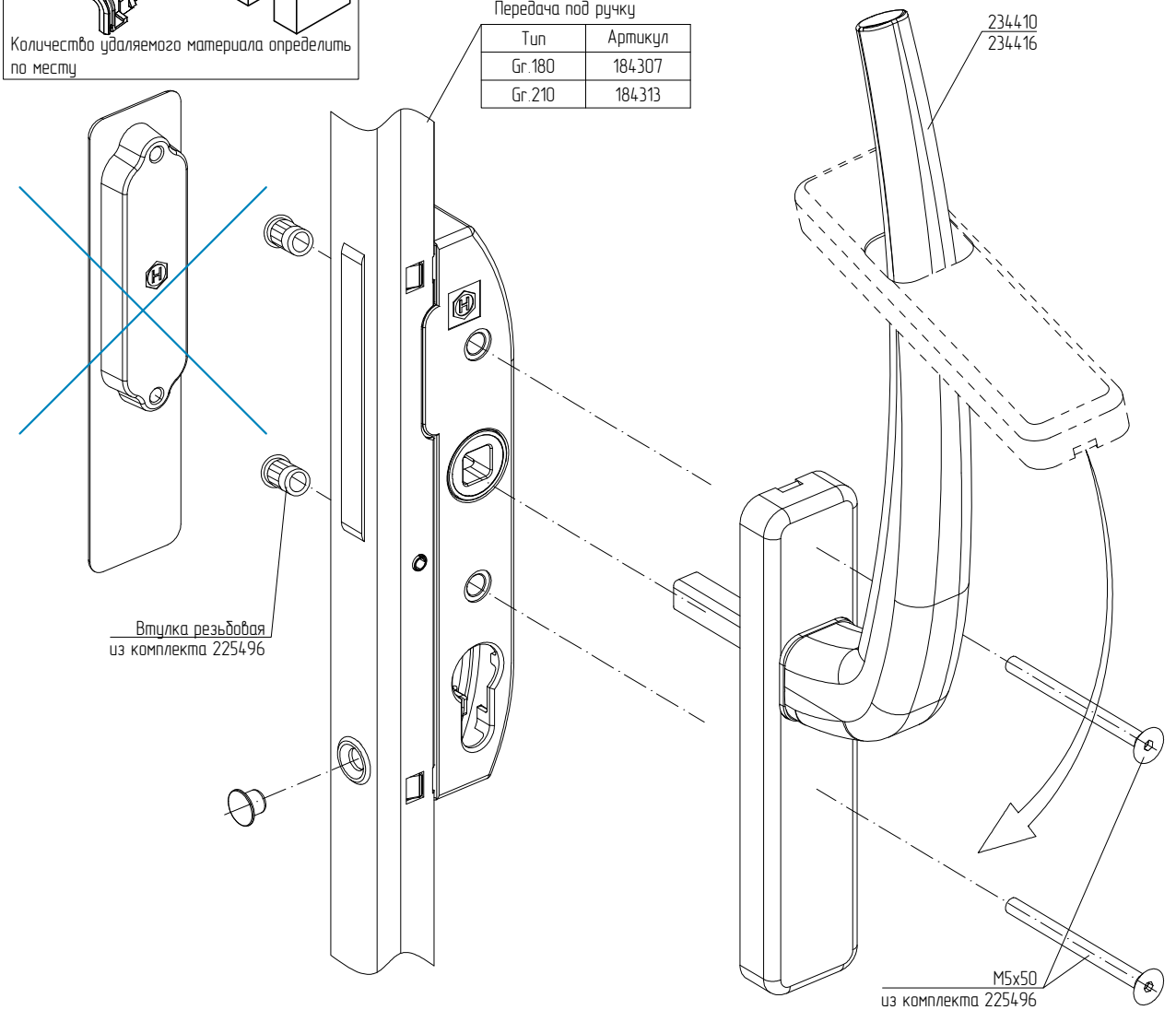

Втулка резьбовая
из комплекта 225496

M5x50
из комплекта 225496

HAUTAU

Установка запорных элементов. Установка удлинителя передачи под ручку.

Тип	A1, мм	A2, мм	B1, мм	B2, мм	C1, мм	C2, мм	D1, мм	D2, мм	X, мм
Gr.180	–	–	588	612	988	1012	–	–	–
Gr.210	738	762	1188	1212	1588	1612	–	–	–
Gr.240					1888	1912	H_{HC} –282	H_{HC} –306	H_{HC} –684
Gr.270					2188	2212			

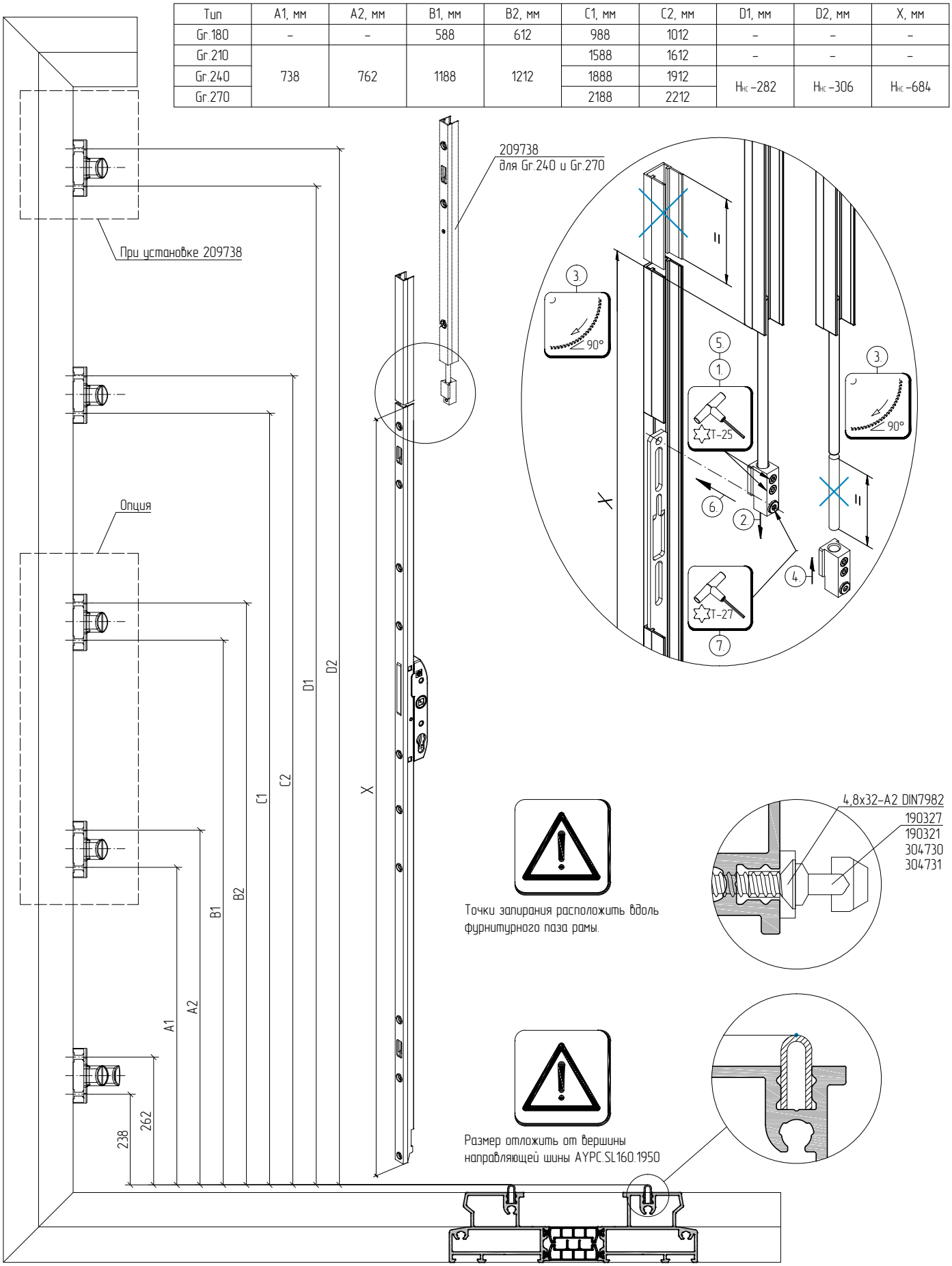

Установка запорных элементов на профиль штульпа AYPC.SL160.0504

08.36

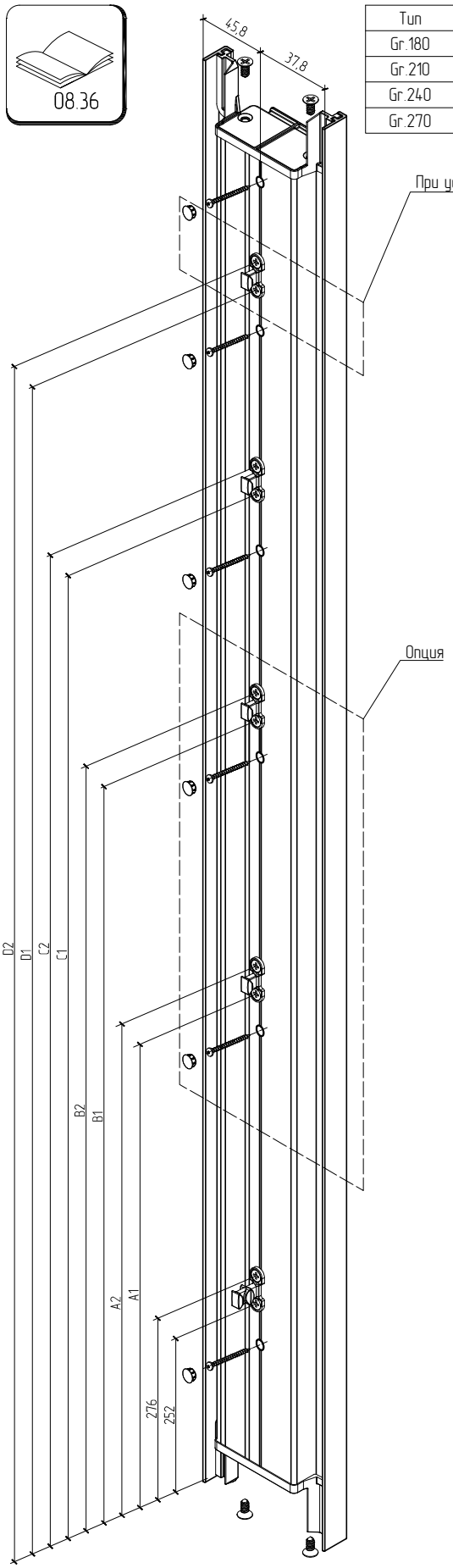

Тип	A1, мм	A2, мм	B1, мм	B2, мм	C1, мм	C2, мм	D1, мм	D2, мм
Gr.180	–	–	602	626	1002	1026	–	–
Gr.210	752	776	1202	1226	1602	1626	–	–
Gr.240					1902	1926	$H_{нс}$ –268	$H_{нс}$ –292
Gr.270					2202	2226		

Последовательность открывания конструкции со штульпом

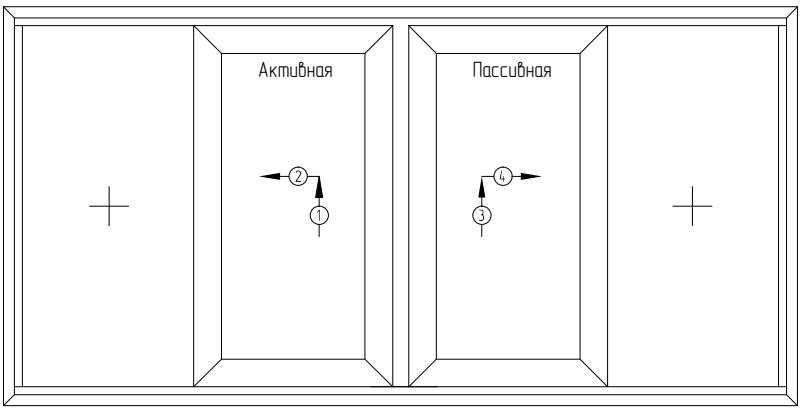

Последовательность закрывания конструкции со штульпом

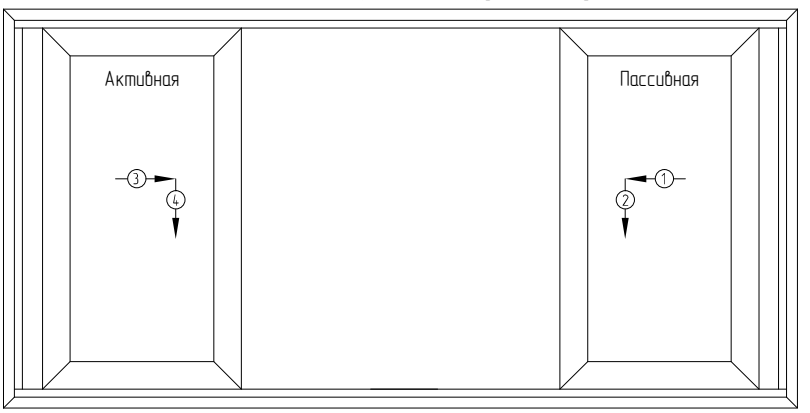

Для штульпа допускается применение только зацепов 190327 и 190321.

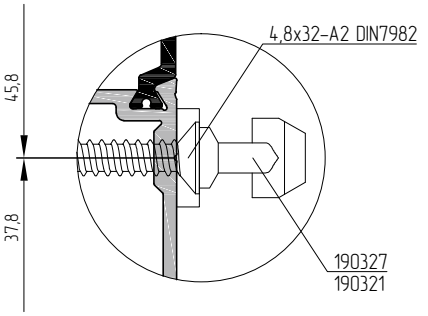

Установка запорных элементов на профиль притвора AYPC.SL160.0813

08.27

Тип	A1, мм	A2, мм	B1, мм	B2, мм	C1, мм	C2, мм	D1, мм	D2, мм
Gr.180	–	–	602	626	1002	1026	–	–
Gr.210	752	776	1202	1226	1602	1626	–	–
Gr.240					1902	1926	H_{HC} –268	H_{HC} –292
Gr.270					2202	2226		

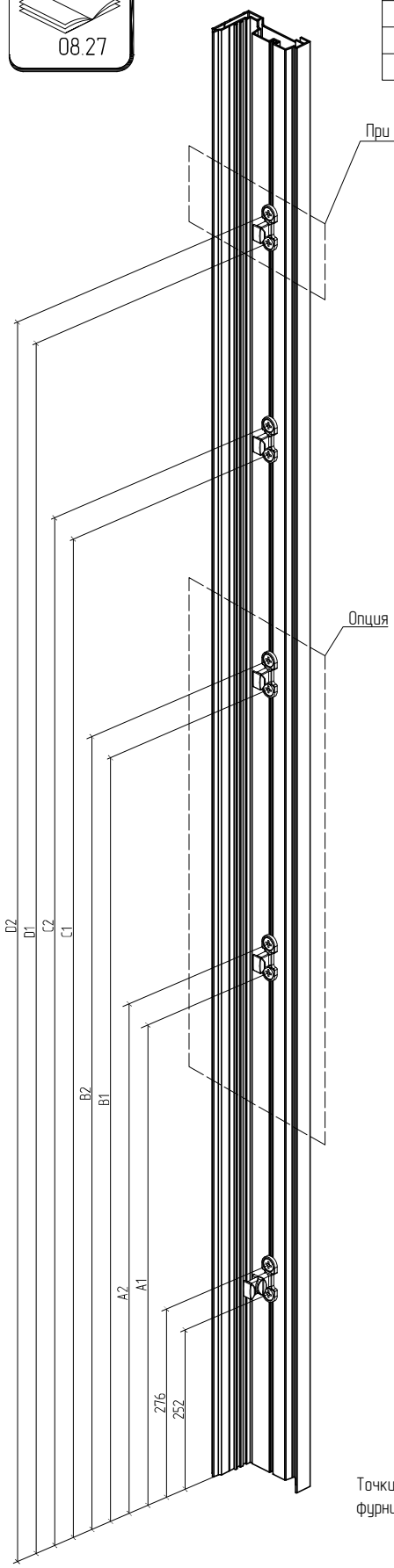

Доступна только установка односторонней ручки со стороны помещения.

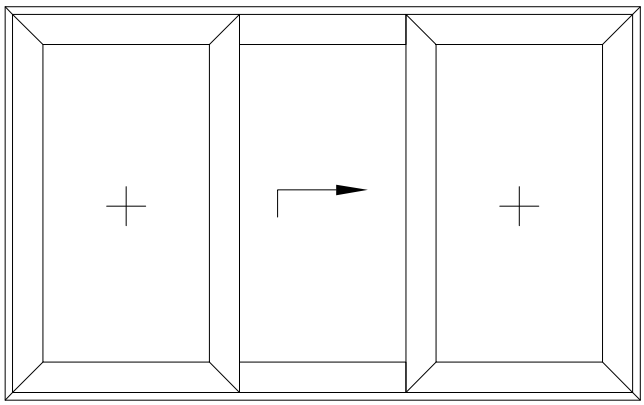

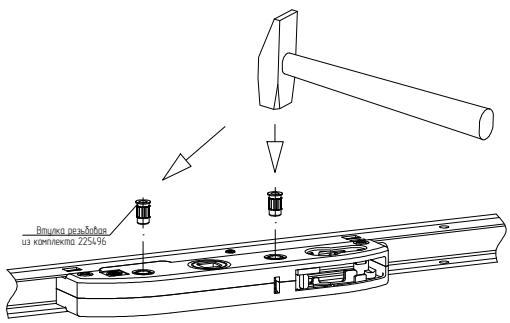

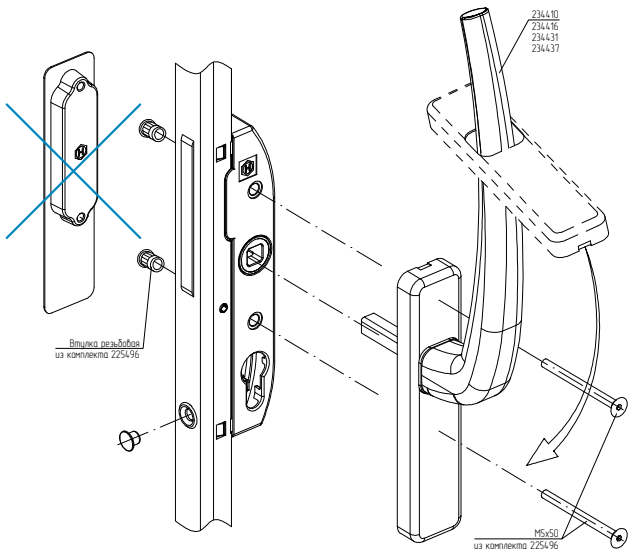

Точки запирания расположить вдоль фурнитурного паза рамы.

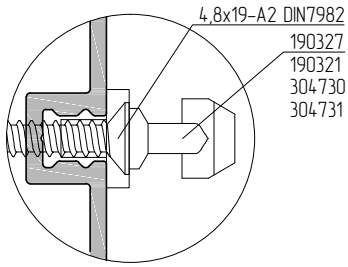

Пример расчета фурнитуры на подъемно-раздвижные створки

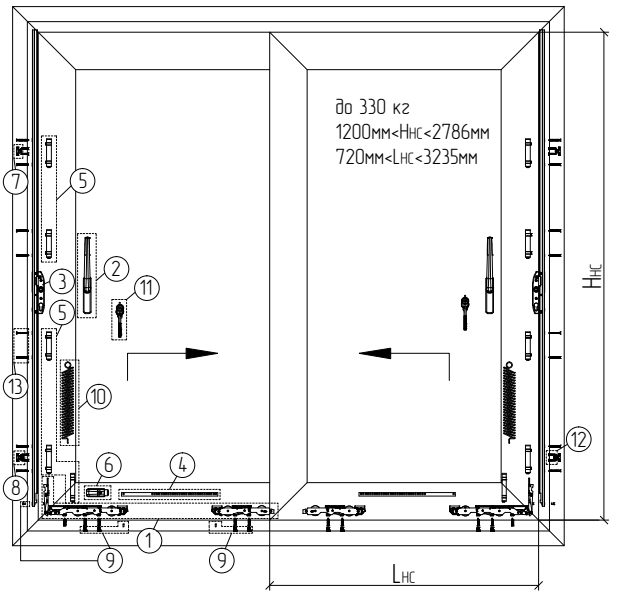

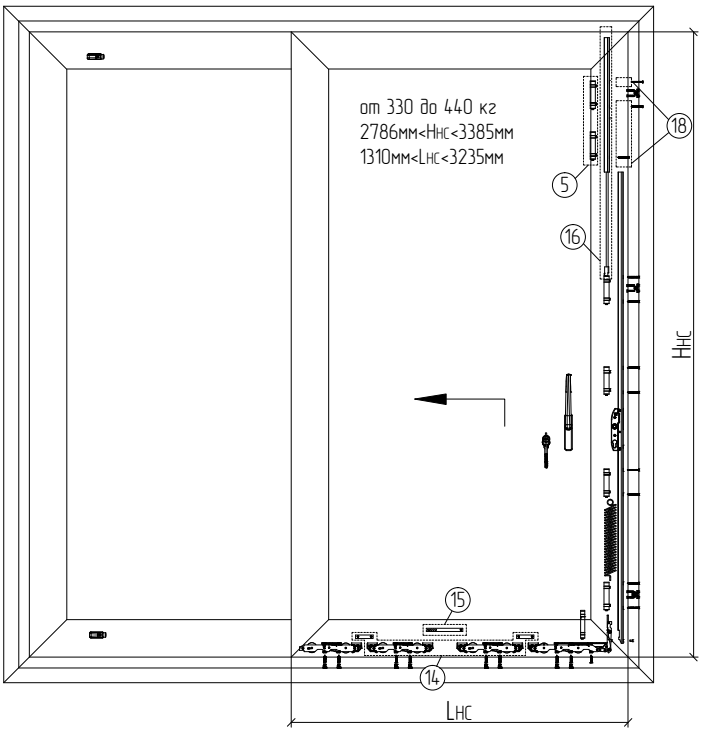

Артикул	Наименование	Поз.	1...
Комплектующие изделия			
302311	Комплект подъемно-сдвижных роликов 330кг	1	2 компл.
см. стр. 09.03	Комплект ручек	2	2 компл.
см. стр. 09.01	Передача под ручку	3	2 компл.
см. стр. 09.01	Штанга соединительная	4	2 шт.
227680	Комплект подкладок 21 мм	5	2 компл.
см. стр. 09.04	Упор	6	1 компл.
см. стр. 09.01	Зацеп	7	2 шт.
см. стр. 09.01	Зацеп с микровентиляцией	8	2 шт.
188636	Комплект крепления	9	2 компл.
см. стр. 09.05	Микролифт	10	2 компл.
см. стр. 09.03	Цилиндр	11	2 компл.
189628	Комплект крепления роликов	12, 13	2 компл.

Артикул	Наименование	Поз.	1...
Комплектующие изделия			
302311	Комплект подъемно-сдвижных роликов 330кг	1	1 компл.
302326	Комплект роликов дополнительный 440кг	14	1 компл.
см. стр. 09.03	Комплект ручек	2	1 компл.
см. стр. 09.01	Передача под ручку	3	1 компл.
см. стр. 09.01	Штанга соединительная	15	1 шт.
227680	Комплект подкладок 21 мм	5	2 компл.
см. стр. 09.04	Упор	6	2 компл.
см. стр. 09.01	Зацеп	7	2 шт.
см. стр. 09.01	Зацеп с микровентиляцией	8	1 шт.
188636	Комплект крепления	9	2 компл.
209738	Удлинитель передачи под ручку	16	1 компл.
см. стр. 09.05	Микролифт >200кг	10	1 компл.
см. стр. 09.03	Цилиндр	11	1 компл.
189628	Комплект крепления роликов	12, 13, 18	3 компл.

Пример расчета фурнитуры на подъемно-раздвижные конструкции со штульпом

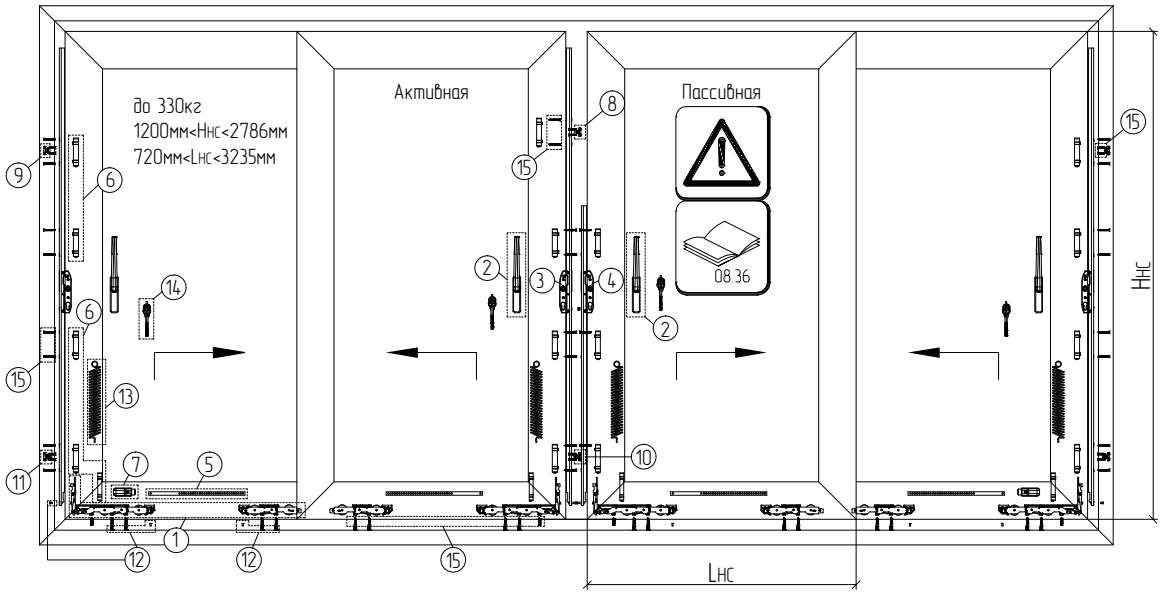

Артикул	Наименование	Поз.	1...
Комплектующие изделия			
302311	Комплект подъемно-сдвижных роликов 330кг	1	4 компл.
см. стр. 09.03	Комплект ручек	2	4 компл.
см. стр. 09.01	Передача под ручку	3	3 компл.
184313	Передача под ручку	4	1 компл.
см. стр. 09.01	Штанга соединительная	5	4 шт.
227680	Комплект подкладок 21 мм	6	4 компл.
см. стр. 09.04	Упор	7	2 компл.
190327	Зацеп	8	1 шт.
304730	Зацеп	9	2 шт.
190321	Зацеп с микровентиляцией	10	1 шт.
304731	Зацеп с микровентиляцией	11	2 шт.
188636	Комплект крепления	12	4 компл.
см. стр. 09.05	Микролифт	13	4 компл.
см. стр. 09.03	Цилиндр	14	4 компл.
189628	Комплект крепления роликов	15	4 компл.

HAUTAU

Пример расчета фурнитуры на подъемно-раздвижные конструкции со штульпом

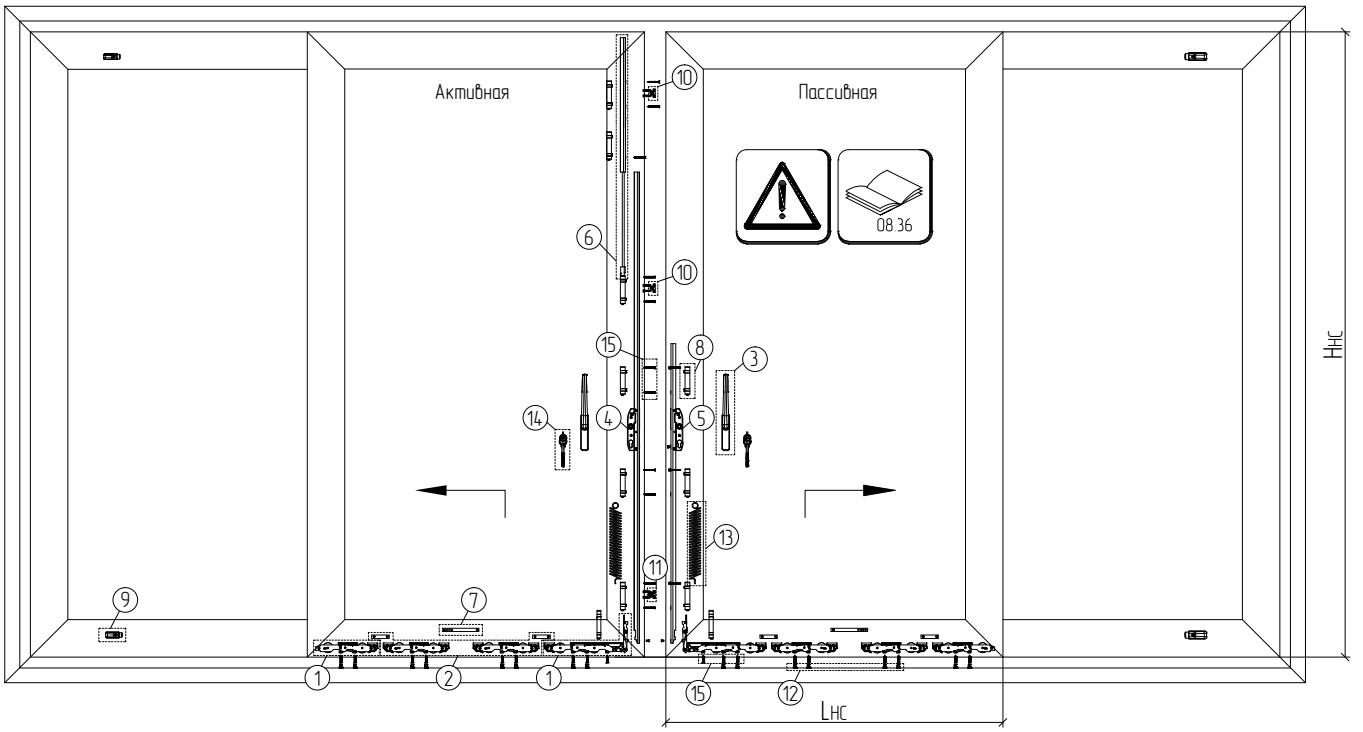

от 330 до 440 кг
Gr270: 3086мм<Hнс<3385мм (с 209738)
Gr240: 2786мм<Hнс<3085мм (с 209738)
1310мм<Lнс<3235мм

Артикул	Наименование	Поз.	1...
Комплектующие изделия			
302311	Комплект подъемно-сдвижных роликов 330кг	1	2 компл.
302326	Комплект роликов дополнительный 440кг	2	2 компл.
см. стр. 09.03	Комплект ручек	3	2 компл.
см. стр. 09.01	Передача под ручку	4	1 компл.
184313	Передача под ручку	5	1 компл.
209738	Удлинитель передачи под ручку	6	1 компл.
см. стр. 09.01	Штанга соединительная	7	2 шт.
227680	Комплект подкладок 21 мм	8	3 компл.
см. стр. 09.04	Упор	9	4 компл.
190327	Зацеп	10	2 шт.
190321	Зацеп с микровентиляцией	11	1 шт.
188636	Комплект крепления	12	4 компл.
см. стр. 09.05	Микролифт	13	2 компл.
см. стр. 09.03	Цилиндр	14	2 компл.
189628	Комплект крепления роликов	15	5 компл.

Пример расчета фурнитуры на подъемно-раздвижные створки

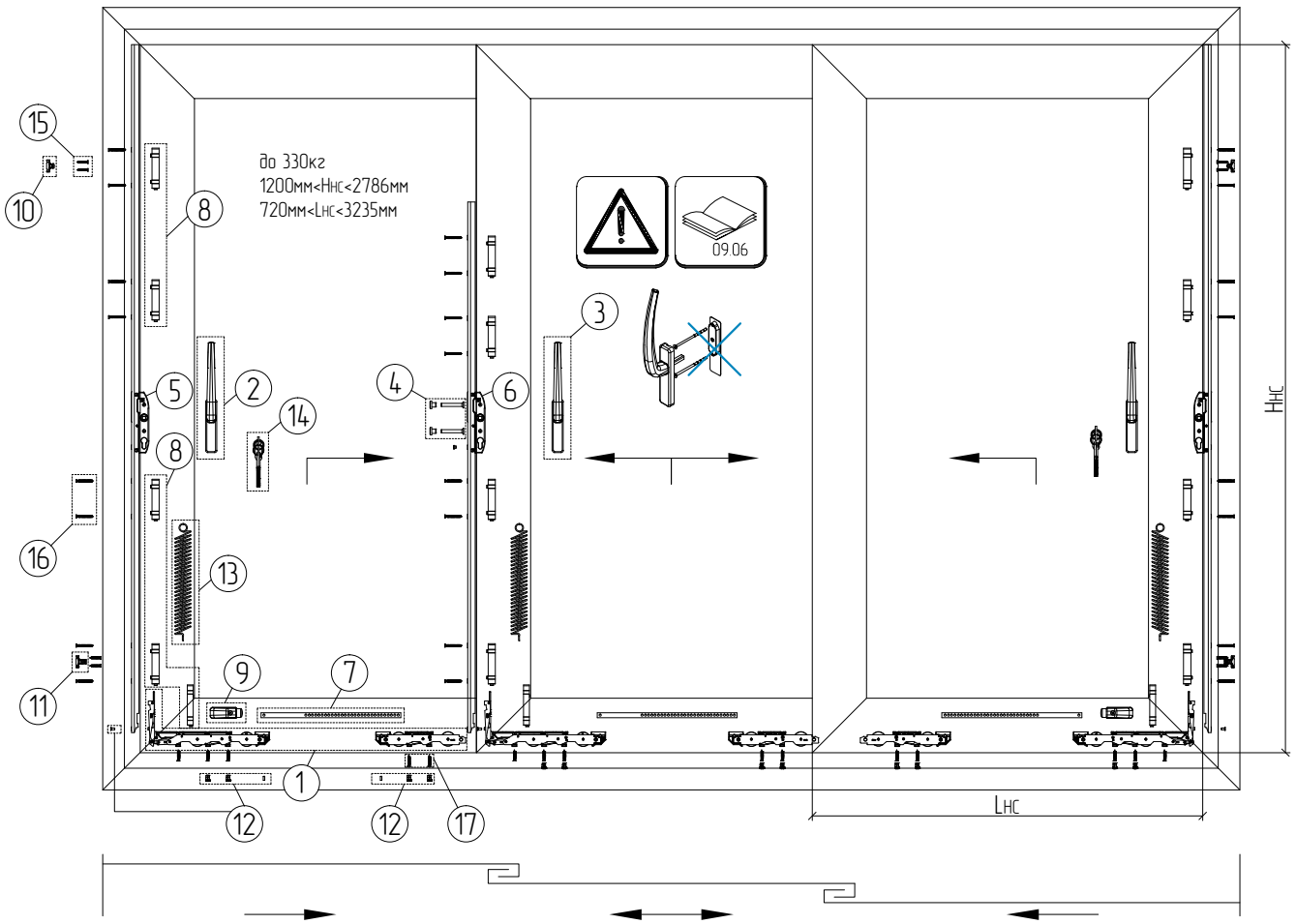

Артикул	Наименование	Поз.	1...
Комплектующие изделия			
302311	Комплект подъемно-сдвижных роликов 330кг	1	3 компл.
см. стр. 09.03	Комплект ручек	2	2 компл.
234410 234416	Комплект ручек	3	1 компл.
225496	Комплект крепления ручки	4	1 компл.
см. стр. 09.01	Передача под ручку	5	2 компл.
см. стр. 09.06		6	1 компл.
см. стр. 09.01	Штанга соединительная	7	3 шт.
227680	Комплект подкладок 21 мм	8	3 компл.
см. стр. 09.04	Упор	9	2 компл.
см. стр. 09.01	Зацеп	10	2 шт.
см. стр. 09.01	Зацеп с микровентиляцией	11	2 шт.
188636	Комплект крепления	12	3 компл.
см. стр. 09.05	Микролифт	13	3 компл.
см. стр. 09.03	Цилиндр	14	2 компл.
189628	Комплект крепления роликов	15, 16, 17	3 компл.

HAUTAU

Пример расчета фурнитуры на подъемно-раздвижные створки

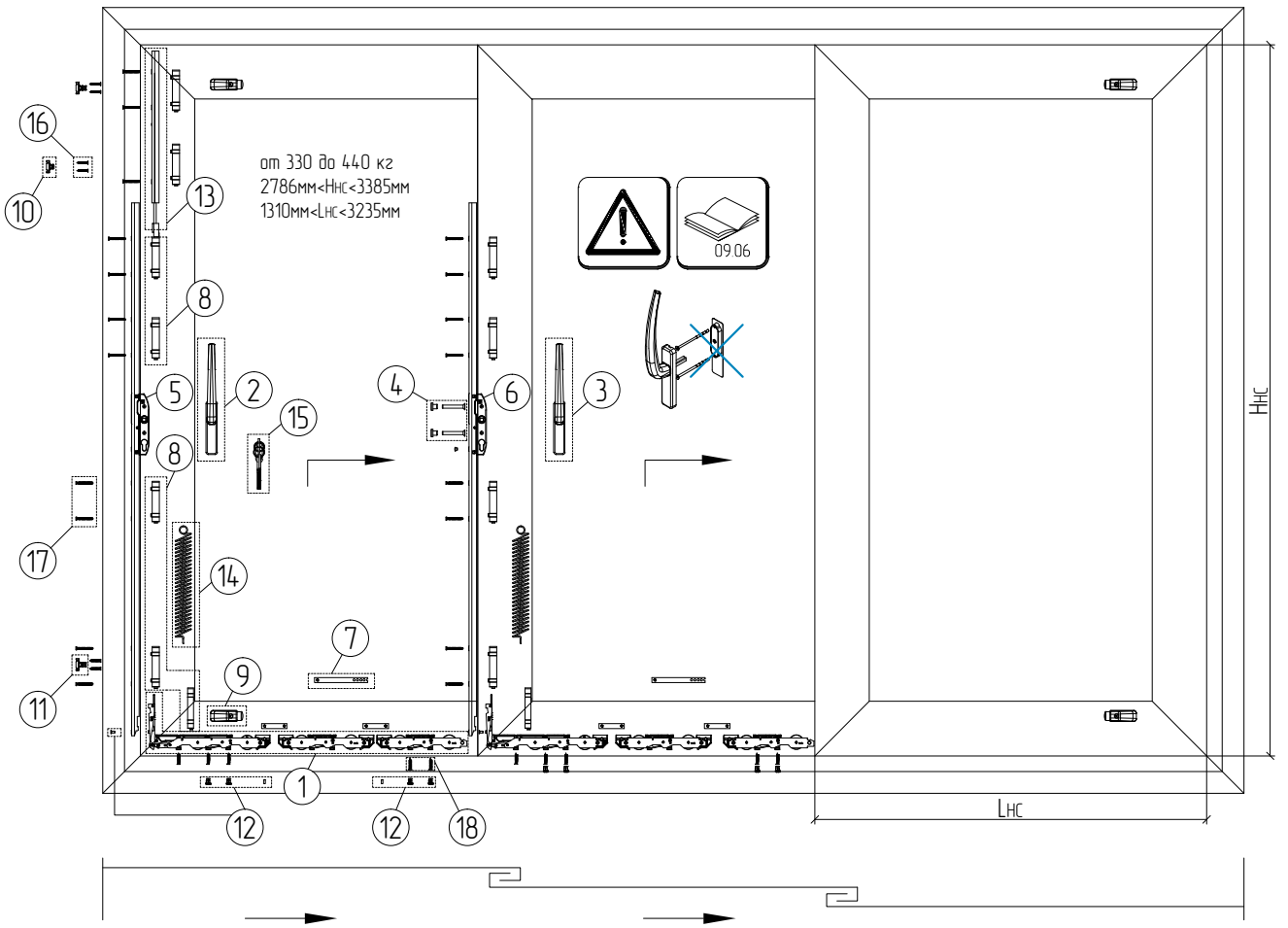

Артикул	Наименование	Поз.	1...
Комплектующие изделия			
302311	Комплект подъемно-сдвижных роликов 330кг	1	2 компл.
302326	Комплект роликов дополнительный 440кг	1	2 компл.
см. стр. 09.03	Комплект ручек	2	1 компл.
234410 234416	Комплект ручек	3	1 компл.
225496	Комплект крепления ручки	4	1 компл.
см. стр. 09.01	Передача под ручку	5	1 компл.
		6	1 компл.
см. стр. 09.01	Штанга соединительная	7	2 шт.
227680	Комплект подкладок 21 мм	8	3 компл.
см. стр. 09.04	Упор	9	4 компл.
см. стр. 09.01	Зацеп	10	2 шт.
см. стр. 09.01	Зацеп с микровентиляцией	11	1 шт.
188636	Комплект крепления	12	4 компл.
209738	Удлинитель передачи под ручку	13	1 компл.
см. стр. 09.05	Микролифт >200кг	14	2 компл.

Артикул	Наименование	Поз.	1...
Комплектующие изделия			
см. стр. 09.03	Цилиндр	15	1 компл.
189628	Комплект крепления роликов	16, 17, 18	5 компл.

Пример расчета фурнитуры на подъемно-раздвижные створки

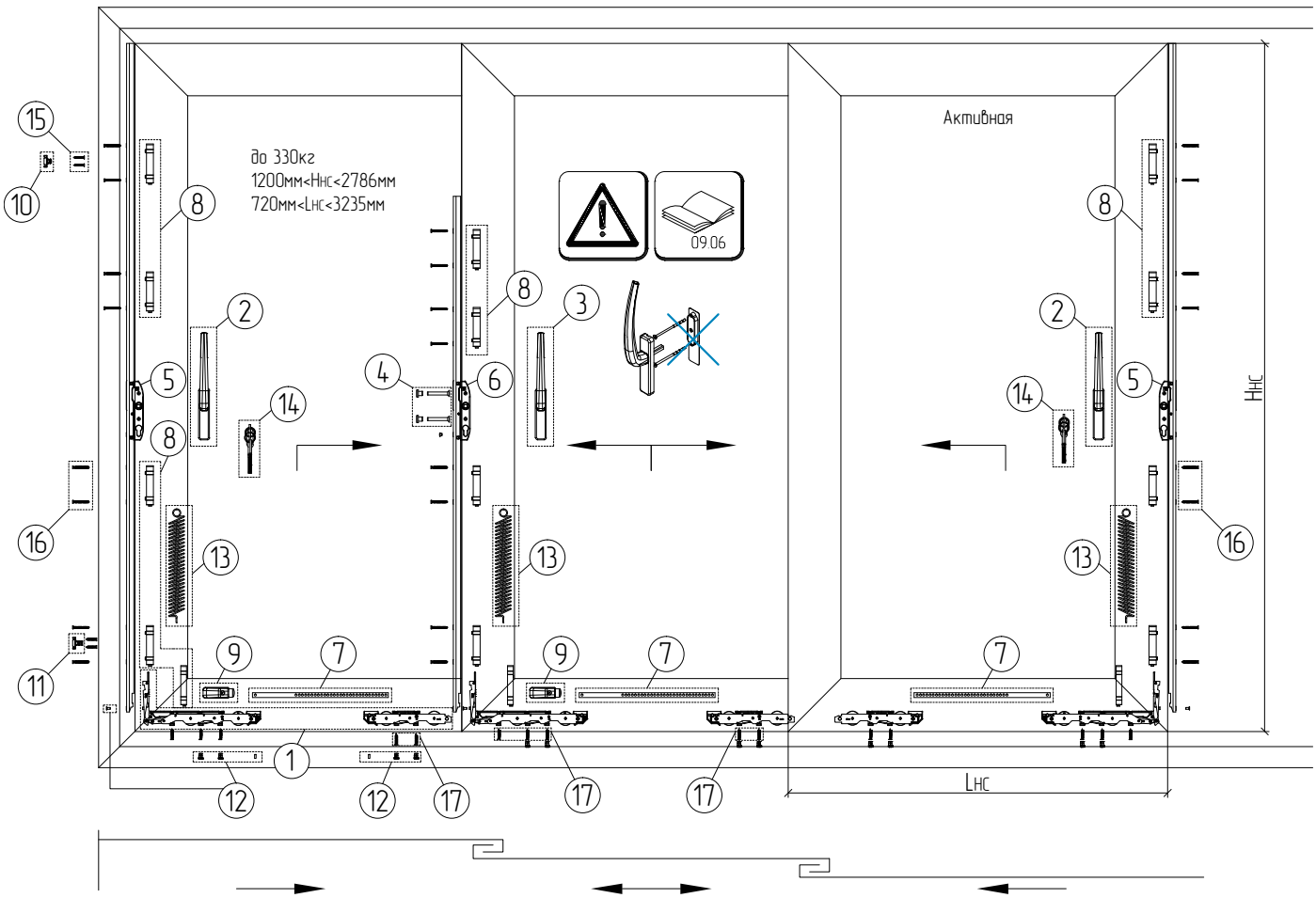

Артикул	Наименование	Поз.	1...
Комплектующие изделия			
302311	Комплект подъемно-сдвижных роликов 330кг	1	6 компл.
см. стр. 09.03	Комплект ручек	2	4 компл.
234410	Комплект ручек	3	2 компл.
225496	Комплект крепления ручки	4	2 компл.
см. стр. 09.01	Передача под ручку	5	3 компл.
см. стр. 09.06		6	3 компл.
см. стр. 09.01	Штанга соединительная	7	6 шт.
227680	Комплект подкладок 21 мм	8	6 компл.
см. стр. 09.04	Упор	9	4 компл.
см. стр. 09.01	Зацеп	10	3 шт.
см. стр. 09.01	Зацеп с микровентиляцией	11	3 шт.
188636	Комплект крепления	12	6 компл.
см. стр. 09.05	Микролифт	13	6 компл.
см. стр. 09.03	Цилиндр	14	4 компл.
189628	Комплект крепления роликов	15, 16, 17	6 компл.

HAUTAU

Пример расчета фурнитуры на подъемно-раздвижные створки

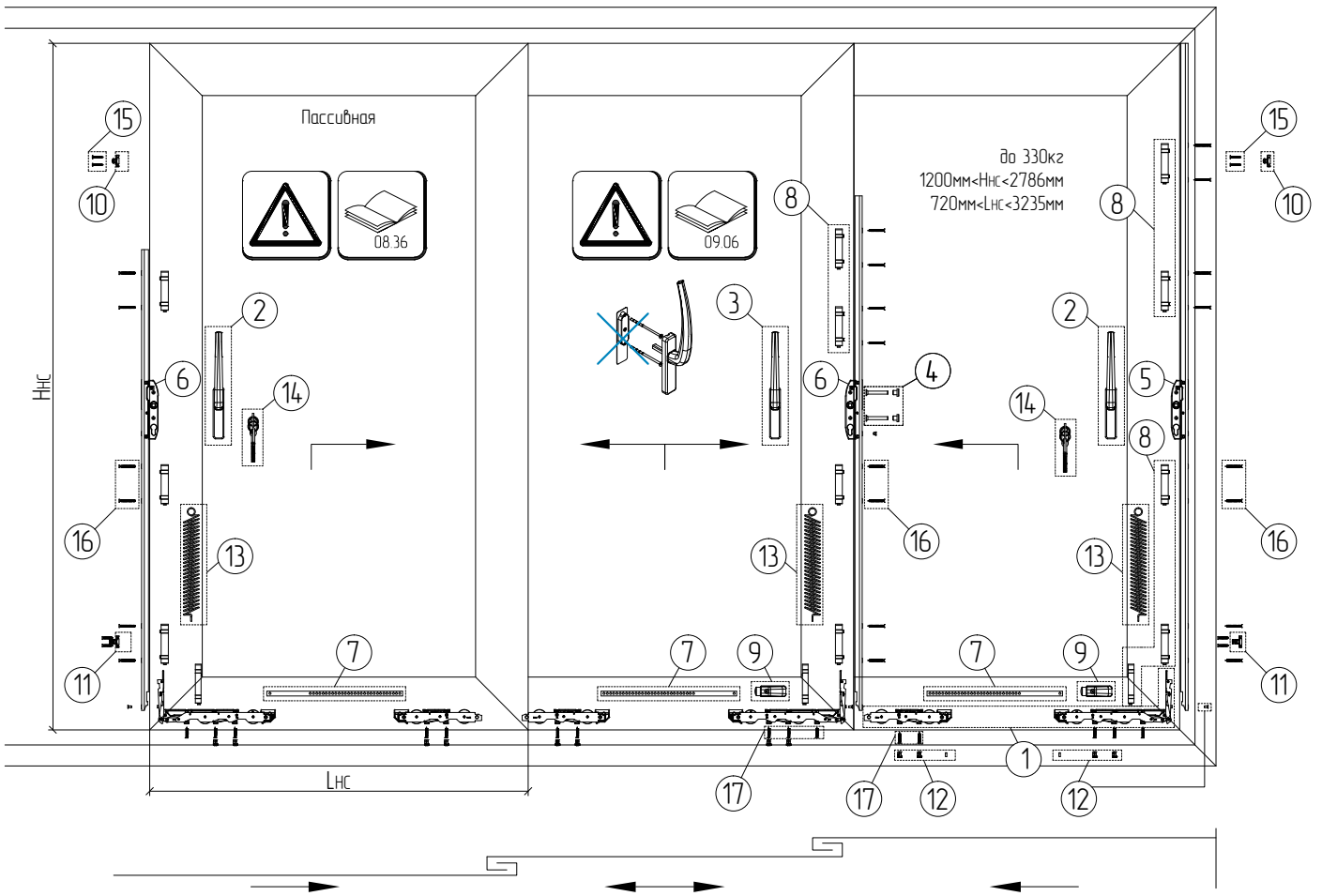

Пример расчета фурнитуры на подъемно-раздвижные створки

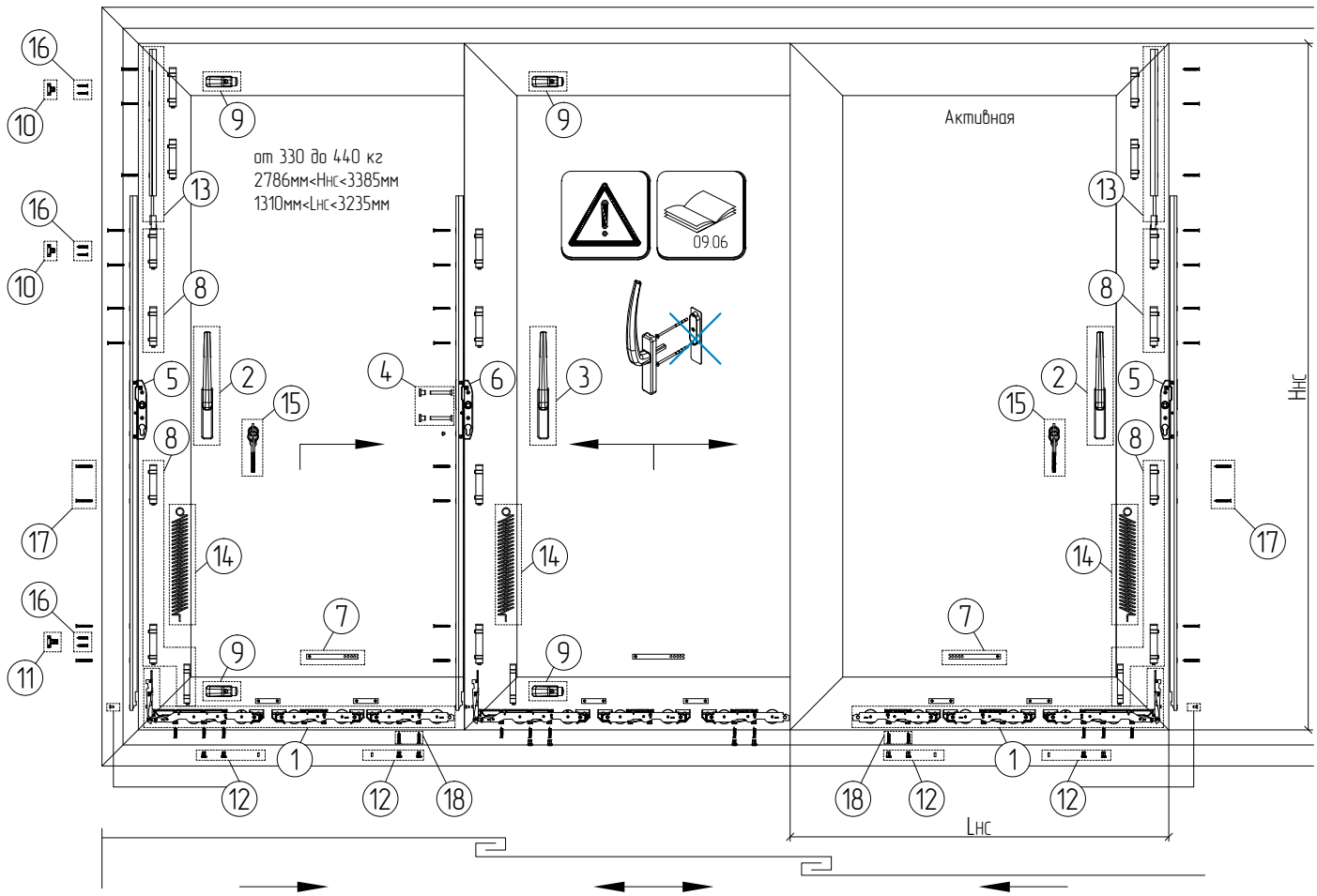

Артикул	Наименование	Поз.	1...
Комплектующие изделия			
302311	Комплект подъемно-сдвижных роликов 330кг	1	6 компл.
302326	Комплект роликов дополнительный 440кг	1	6 компл.
см. стр. 09.03	Комплект ручек	2	4 компл.
234410	Комплект ручек	3	2 компл.
225496	Комплект крепления ручки	4	2 компл.
см. стр. 09.01	Передача под ручку	5	3 компл.
см. стр. 09.06		6	3 компл.
см. стр. 09.01	Штанга соединительная	7	6 шт.
227680	Комплект подкладок 21 мм	8	9 компл.
см. стр. 09.04	Упор	9	8 компл.
см. стр. 09.01	Зацеп	10	6 шт.
см. стр. 09.01	Зацеп с микровентиляцией	11	3 шт.
188636	Комплект крепления	12	12 компл.
209738	Удлинитель передачи под ручку	13	3 компл.
см. стр. 09.05	Микролифт >200кг	14	6 компл.

Артикул	Наименование	Поз.	1...
Комплектующие изделия			
см. стр. 09.03	Цилиндр	15	4 компл.
189628	Комплект крепления роликов	16, 17, 18	15 компл.

Рекомендации по выбору передачи под ручку:
Gr240: 2786мм<Hнс<3085мм (с 209738)
Gr270: 3086мм<Hнс<3385мм (с 209738)

HAUTAU

Пример расчета фурнитуры на подъемно-раздвижные створки

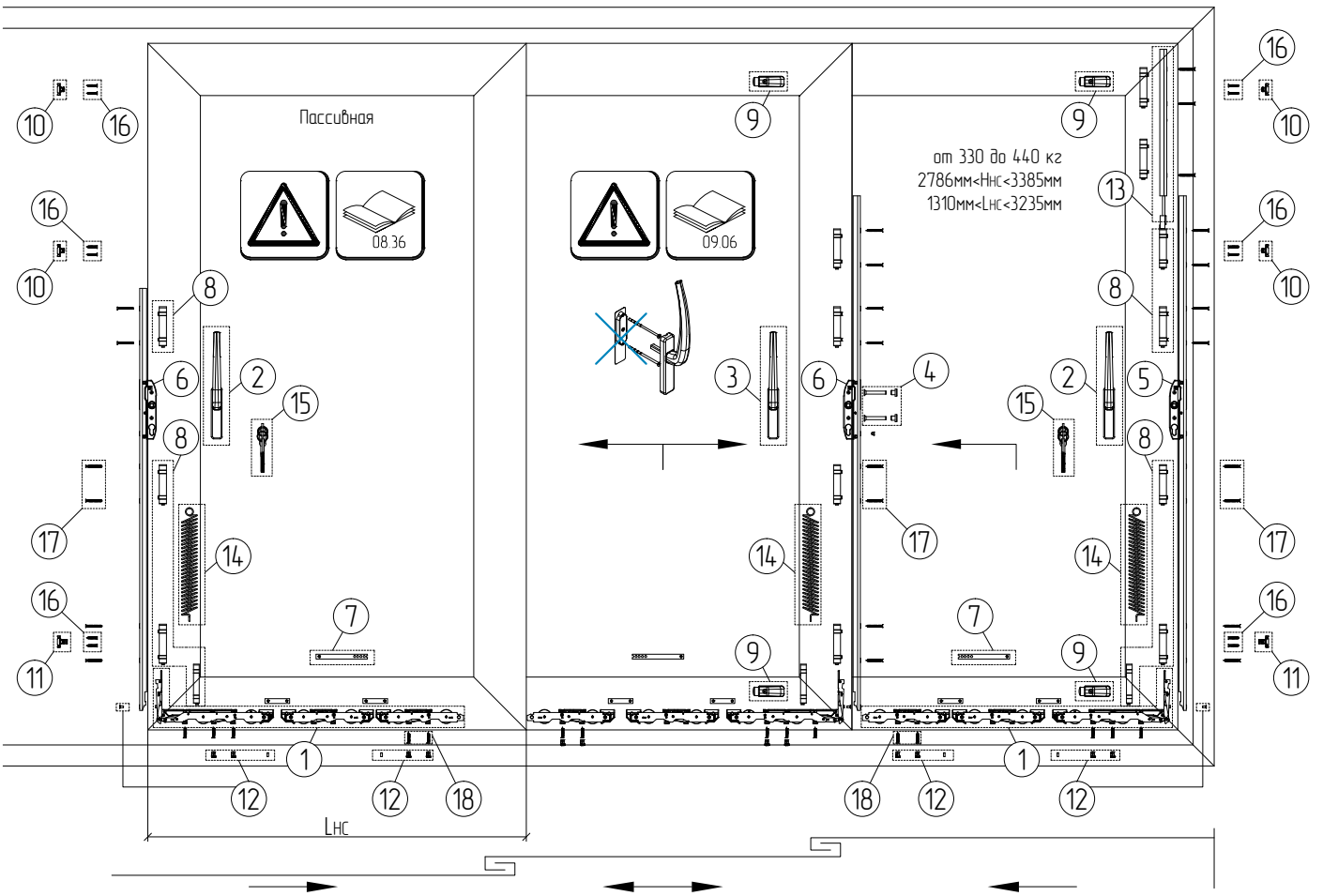

Пример расчета фурнитуры на подъемно-раздвижные створки

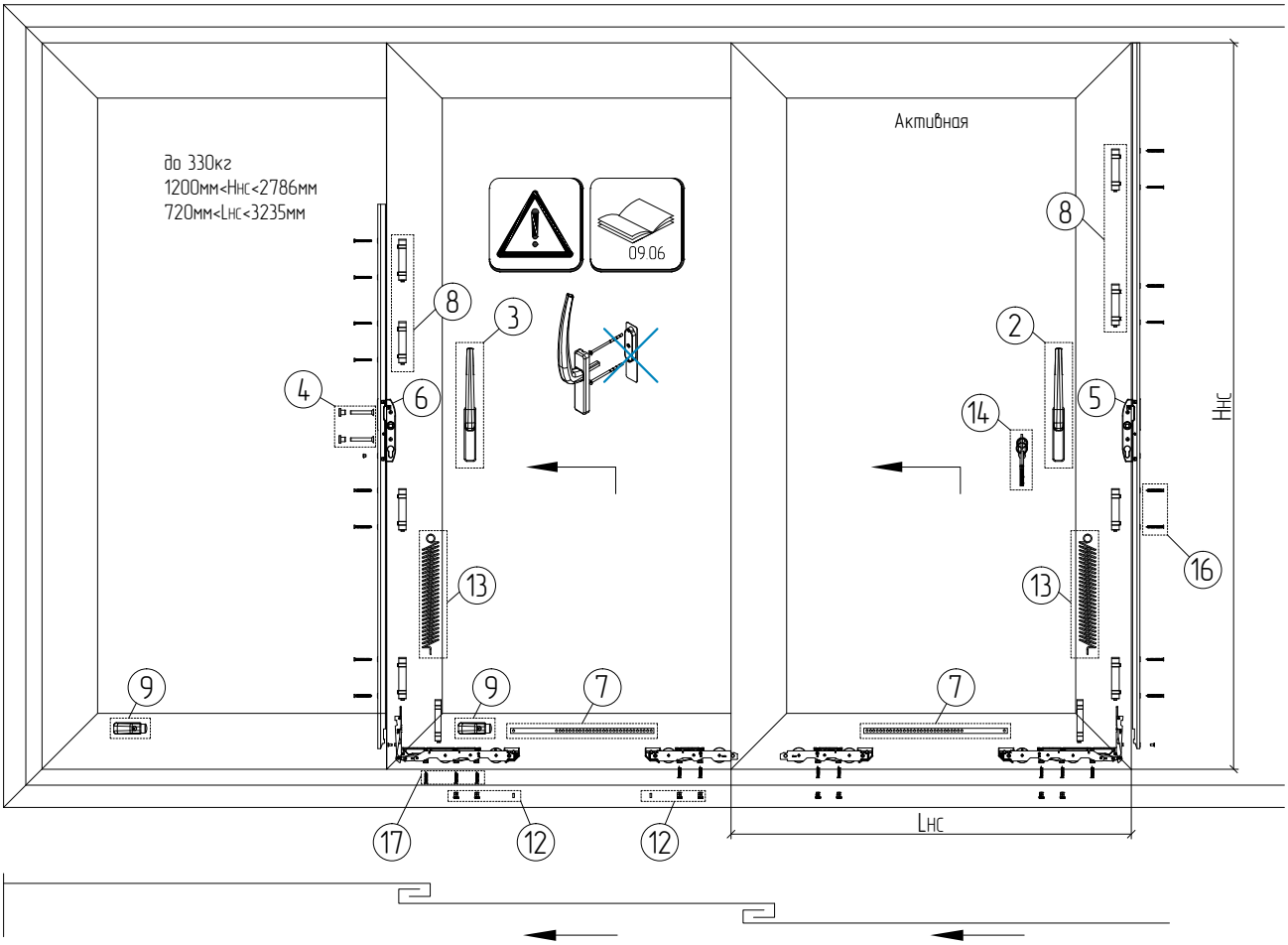

Артикул	Наименование	Поз.	1...
Комплектующие изделия			
302311	Комплект подъемно-сдвижных роликов 330кг	1	4 компл.
см. стр. 09.03	Комплект ручек	2	2 компл.
234410	Комплект ручек	3	2 компл.
225496	Комплект крепления ручки	4	2 компл.
см. стр. 09.01	Передача под ручку	5	1 компл.
см. стр. 09.06		6	3 компл.
см. стр. 09.01	Штанга соединительная	7	4 шт.
227680	Комплект подкладок 21 мм	8	4 компл.
см. стр. 09.04	Упор	9	4 компл.
190327	Зацеп	10	1 шт.
190321	Зацеп с микровентиляцией	11	1 шт.
188636	Комплект крепления	12	4 компл.
см. стр. 09.05	Микролифт	13	4 компл.
см. стр. 09.03	Цилиндр	14	2 компл.
189628	Комплект крепления роликов	15, 16, 17	4 компл.

HAUTAU

Пример расчета фурнитуры на подъемно-раздвижные створки

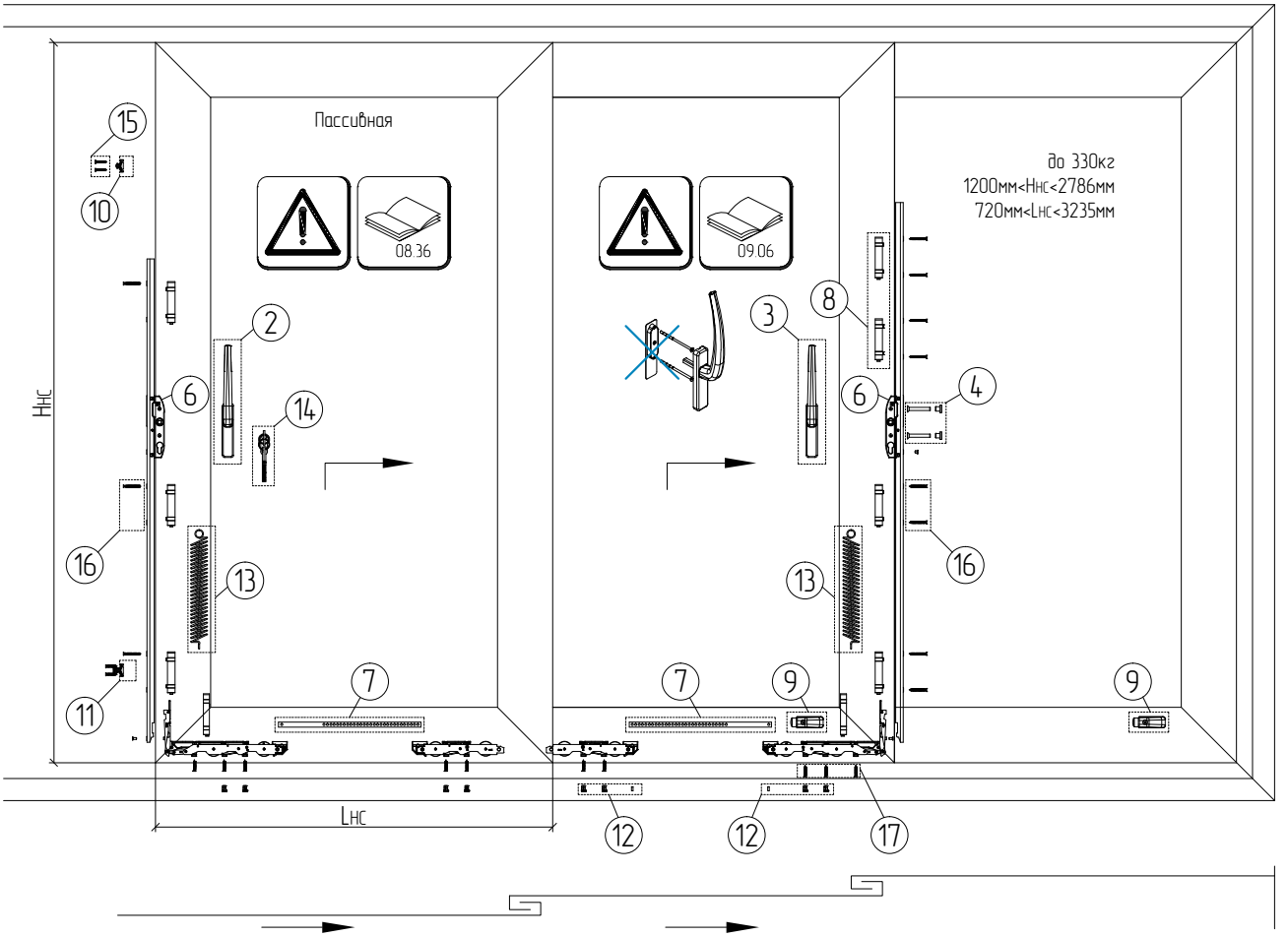

Пример расчета фурнитуры на подъемно-раздвижные створки

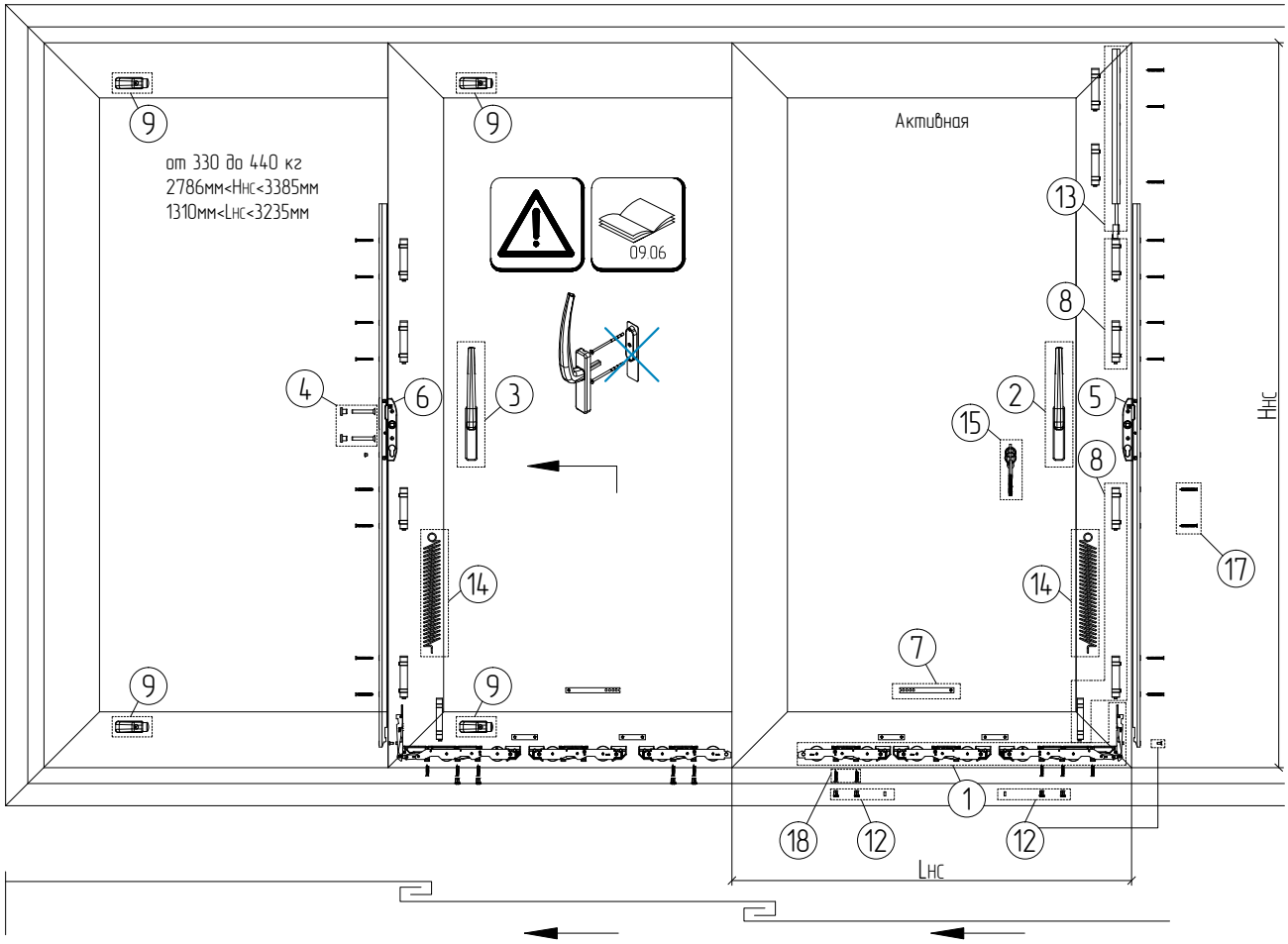

Артикул	Наименование	Поз.	1...
Комплектующие изделия			
302311	Комплект подъемно-сдвижных роликов 330кг	1	4 компл.
302326	Комплект роликов дополнительный 440кг	1	4 компл.
см. стр. 09.03	Комплект ручек	2	2 компл.
234410	Комплект ручек	3	2 компл.
225496	Комплект крепления ручки	4	2 компл.
см. стр. 09.01	Передача под ручку	5	1 компл.
см. стр. 09.06		6	3 компл.
см. стр. 09.01	Штанга соединительная	7	4 шт.
227680	Комплект подкладок 21 мм	8	5 компл.
см. стр. 09.04	Упор	9	8 компл.
см. стр. 09.01	Зацеп	10	2 шт.
см. стр. 09.01	Зацеп с микровентиляцией	11	1 шт.
188636	Комплект крепления	12	8 компл.
209738	Удлинитель передачи под ручку	13	1 компл.
см. стр. 09.05	Микролифт >200кг	14	4 компл.

Артикул	Наименование	Поз.	1...
Комплектующие изделия			
см. стр. 09.03	Цилиндр	15	2 компл.
189628	Комплект крепления роликов	16, 17, 18	9 компл.

Рекомендации по выбору передачи под ручку:
Gr240: 2786мм<Hнс<3085мм (с 209738)
Gr270: 3086мм<Hнс<3385мм (с 209738)

Пример расчета фурнитуры на подъемно-раздвижные створки

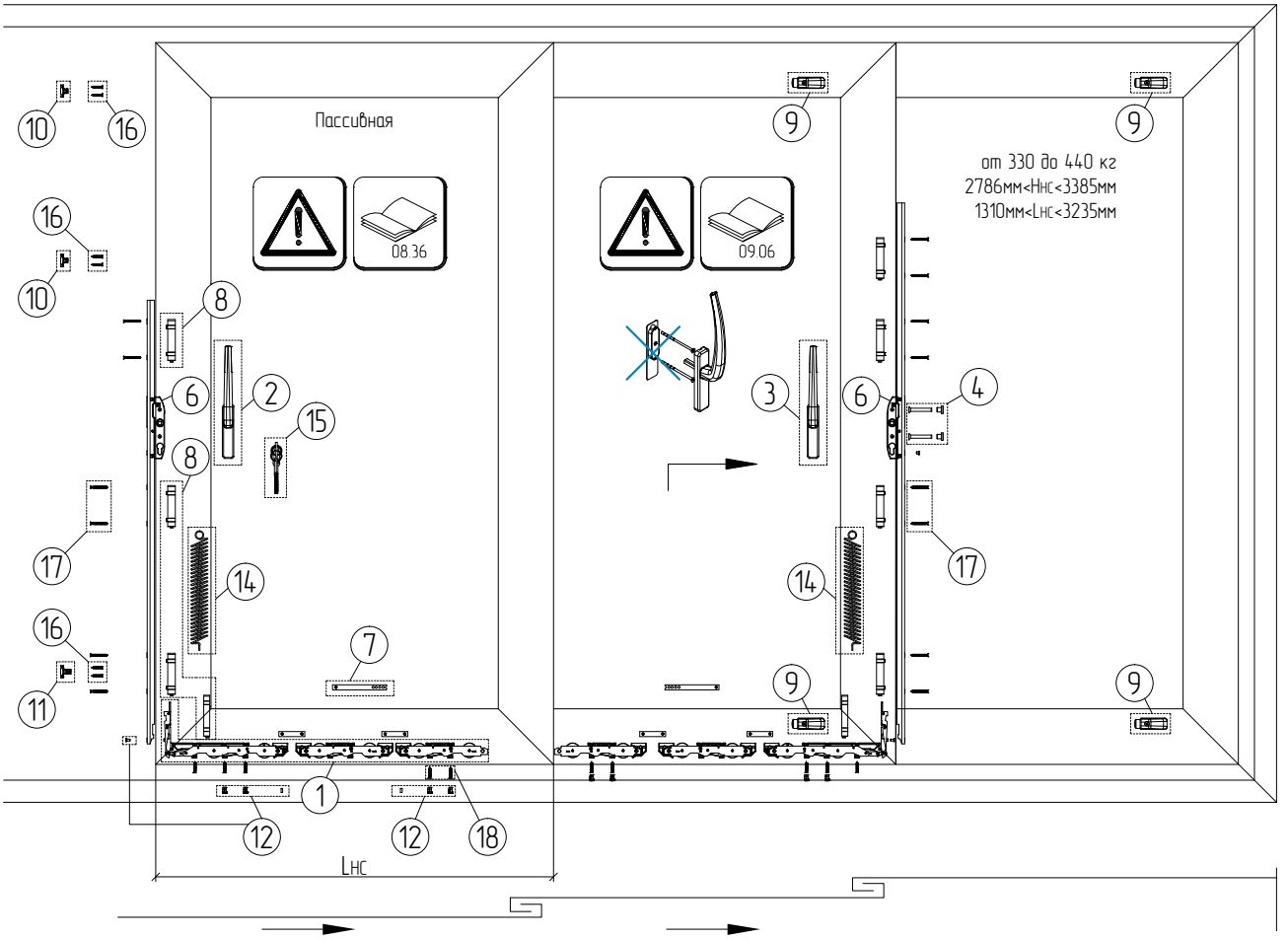

Пример расчета фурнитуры на подъемно-раздвижные створки

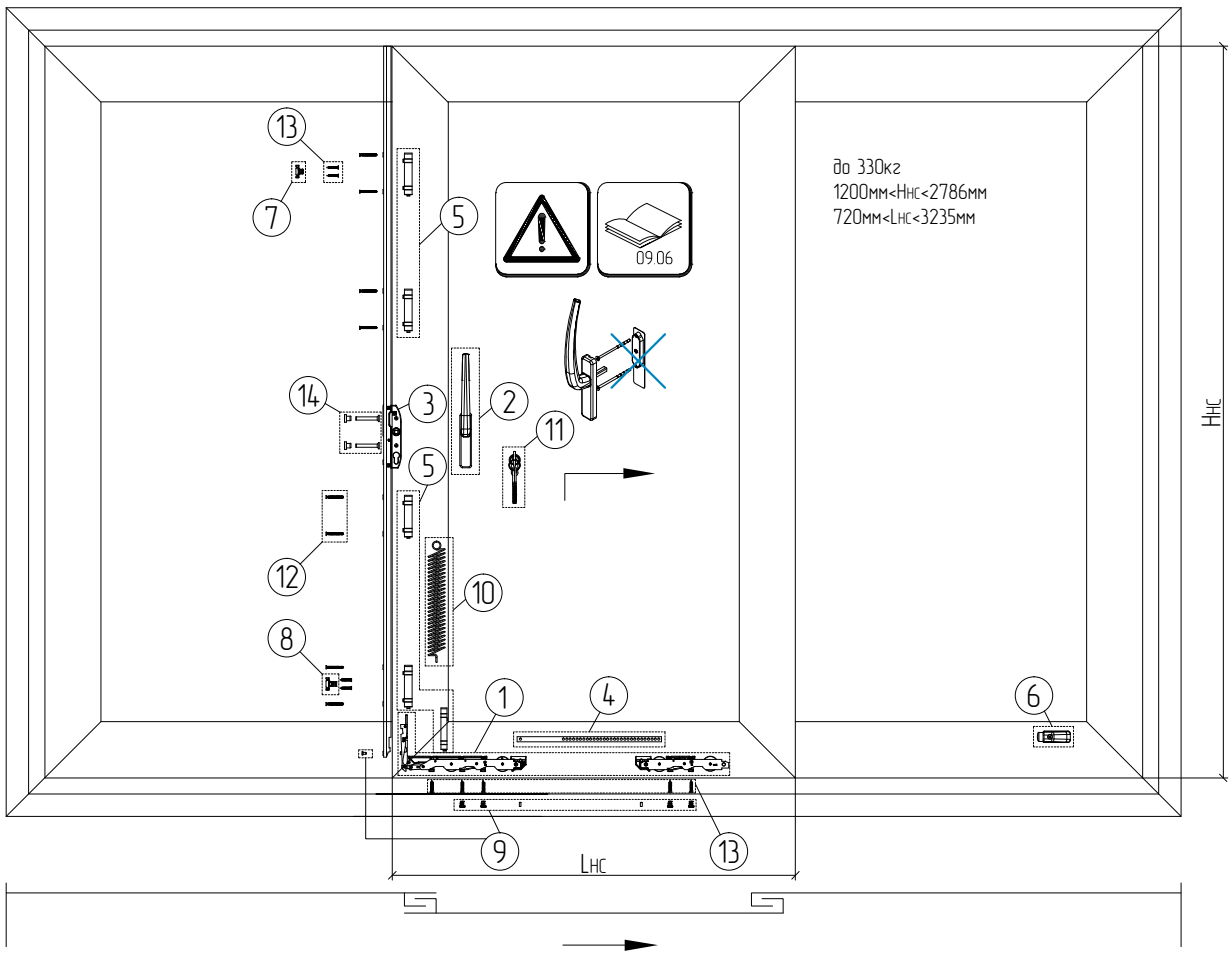

Артикул	Наименование	Поз.	1...
Комплектующие изделия			
302311	Комплект подъемно-сдвижных роликов 330кг	1	1 компл.
см. стр. 09.03	Комплект ручек	2	1 компл.
см. стр. 09.01	Передача под ручку	3	1 компл.
см. стр. 09.01	Штанга соединительная	4	1 шт.
227680	Комплект подкладок 21 мм	5	1 компл.
см. стр. 09.04	Упор	6	1 компл.
см. стр. 09.01	Зацеп	7	1 шт.
см. стр. 09.01	Зацеп с микровентиляцией	8	1 шт.
188636	Комплект крепления	9	1 компл.
см. стр. 09.05	Микролифт	10	1 компл.
5304.00	Цилиндр	11	1 компл.
189628	Комплект крепления роликов	12, 13	1 компл.
225496	Комплект крепления ручки	14	1 компл.

Пример расчета фурнитуры на подъемно-раздвижные створки

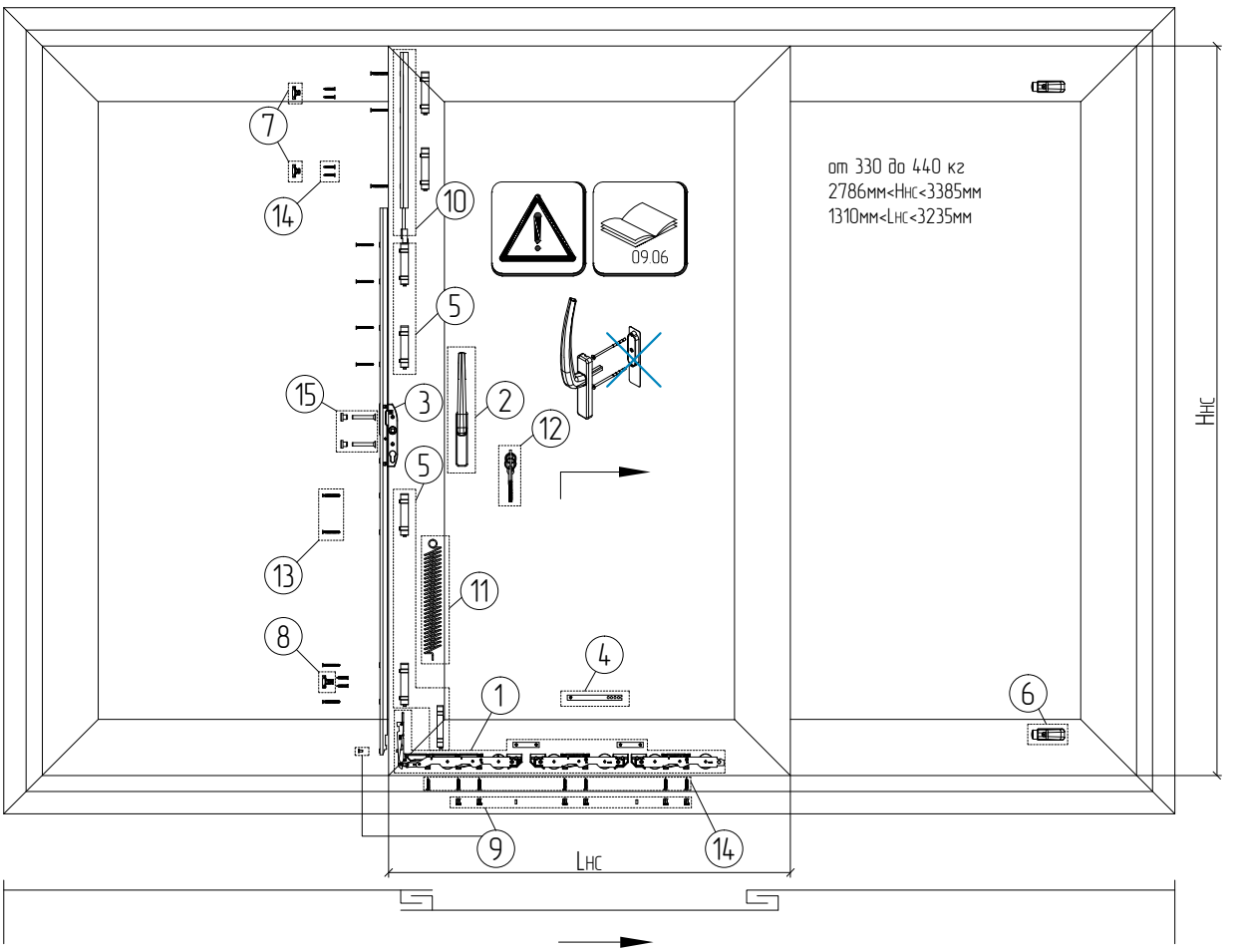

Артикул	Наименование	Поз.	1...
Комплектующие изделия			
302311	Комплект подъемно-сдвижных роликов 330кг	1	1 компл.
302326	Комплект роликов дополнительный 440кг	1	1 компл.
см. стр. 09.03	Комплект ручек	2	1 компл.
см. стр. 09.01	Передача под ручку	3	1 компл.
см. стр. 09.01	Штанга соединительная	4	1 шт.
227680	Комплект подкладок 21 мм	5	2 компл.
см. стр. 09.04	Упор	6	2 компл.
см. стр. 09.01	Зацеп	7	2 шт.
см. стр. 09.01	Зацеп с микровентиляцией	8	1 шт.
188636	Комплект крепления	9	2 компл.
209738	Удлинитель передачи под ручку	10	1 компл.
см. стр. 09.05	Микролифт >200кг	11	1 компл.
5304.00	Цилиндр	12	1 компл.
189628	Комплект крепления роликов	13, 14	3 компл.

Артикул	Наименование	Поз.	1...
Комплектующие изделия			
225496	Комплект крепления ручки	15	1 компл.

ALUTECH ALT SL160
Система
термоизолированных
подъемно-раздвижных
конструкций

СТАТИКА

Геометрические характеристики профилей

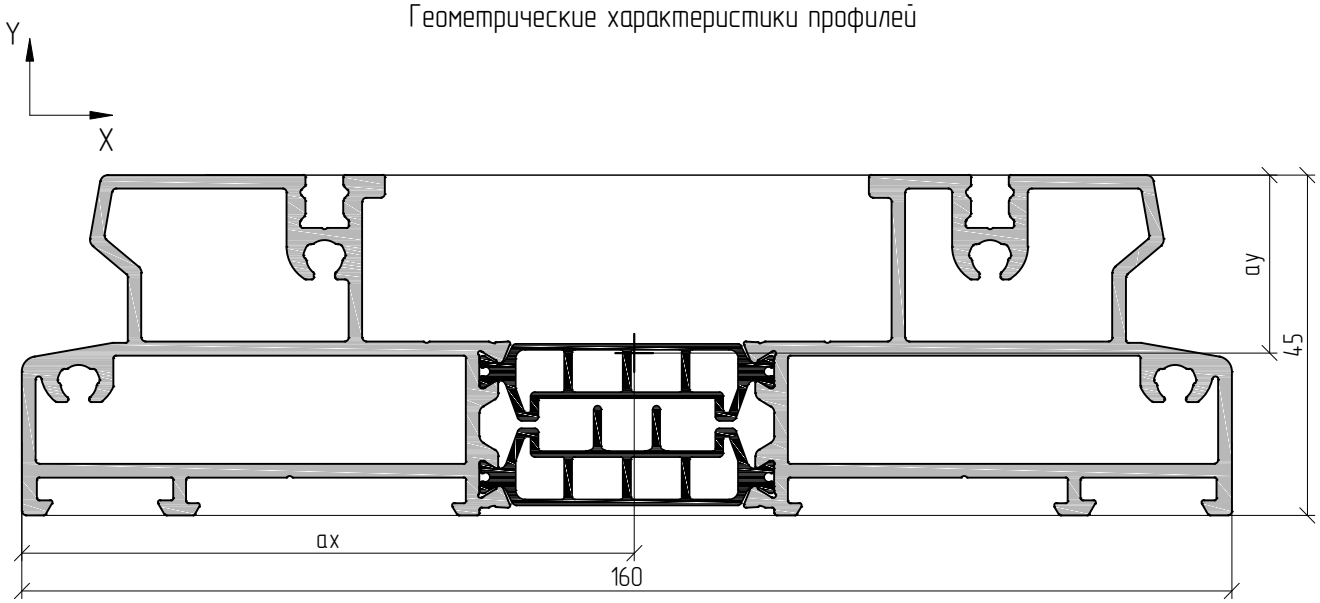

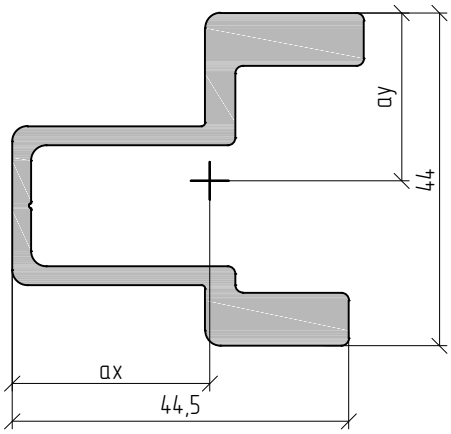

AYPC.SL160.0701

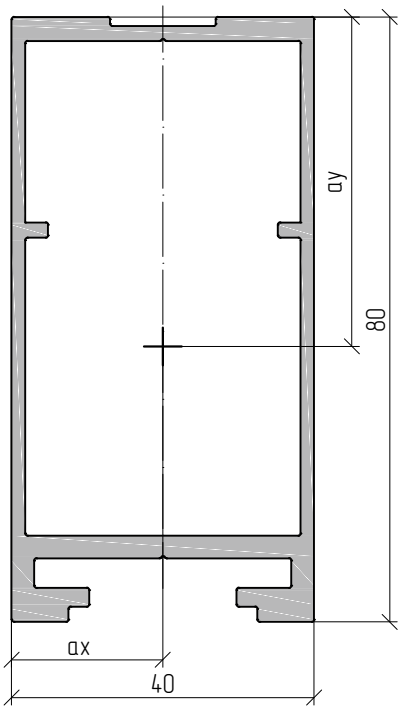

AYPC.SL160.0702

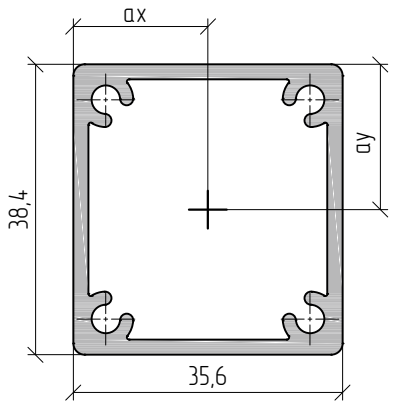

AYPC.C43.0706

Профиль	m, кг/м	S, мм^2	Jx, см^4	Wx, см^3	ax, мм	Jy, см^4	Wy, см^3	ay, мм
AYPC.SL160.0101	3,34	1347,3	21,6	9,2	81,0	233,0	28,8	23,5
AYPC.SL160.0102	3,27	1336,6	17,8	5,8	73,8	197,4	26,7	30,8
AYPC.SL160.0103	3,32	1355,2	18,4	6,0	87,1	201,0	23,1	30,5
AYPC.SL160.0104	4,68	1952,5	30,2	12,7	125,2	765,1	61,1	23,7
AYPC.SL160.0701	1,35	500,9	11,7	5,3	26,1	8,8	3,4	22,2
AYPC.SL160.0702	1,57	583,0	49,5	11,4	20,0	15,0	7,5	43,6
AYPC.C43.0706	0,92	342,2	7,4	3,9	17,8	6,5	3,7	19,2

Геометрические характеристики профилей

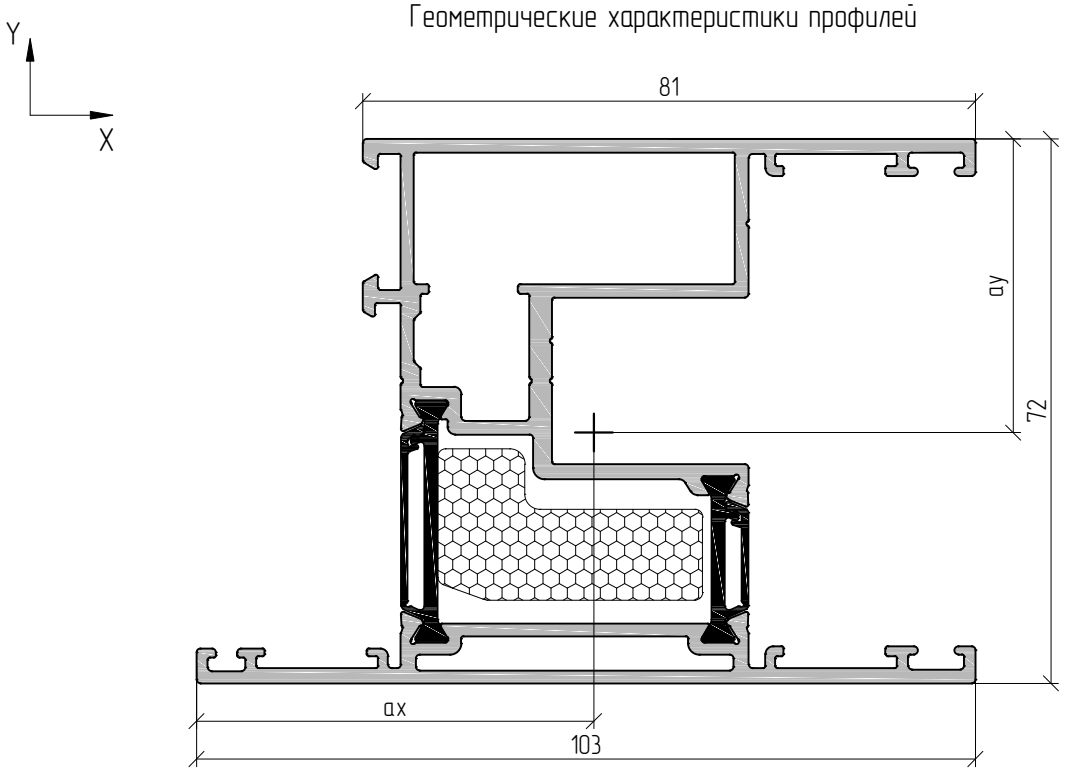

AYPC.SL160.0202 + AYPC.SL160.0701

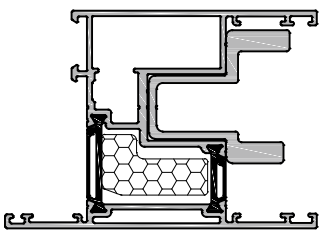

AYPC.SL160.0202 + AYPC.SL160.0702

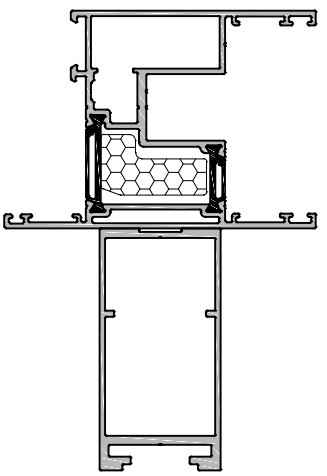

AYPC.SL160.0202 + AYPC.SL160.0701 + AYPC.SL160.0702

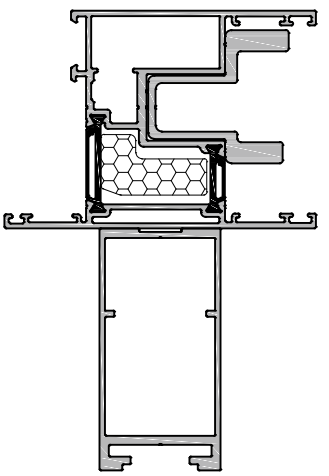

AYPC.SL160.0202 + AYPC.SL160.0701 + AYPC.SL160.0702 + AYPC.C43.0706

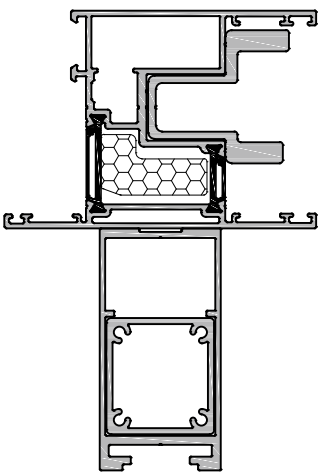

Профиль	m, кг/м	S, мм^2	Jx, см^4	Wx, см^3	ax, мм	Jy, см^4	Wy, см^3	ay, мм
AYPC.SL160.0202	2,50	1003,6	48,0	12,4	52,6	48,6	9,2	38,8
AYPC.SL160.0202 + AYPC.SL160.0701	3,85	1504,5	56,8	16,3	–	57,4	12,6	–
AYPC.SL160.0202 + AYPC.SL160.0702	4,07	1586,6	237,5	45,6	81,8	63,7	7,8	52,1
AYPC.SL160.0202 + AYPC.SL160.0701 + AYPC.SL160.0702	5,42	2087,5	246,2	49,5	–	72,5	11,2	–
AYPC.SL160.0202 + AYPC.SL160.0701 + AYPC.SL160.0702+ AYPC.C43.0706	6,34	2429,7	297,3	41,0	–	70,2	16,9	–

Геометрические характеристики профилей

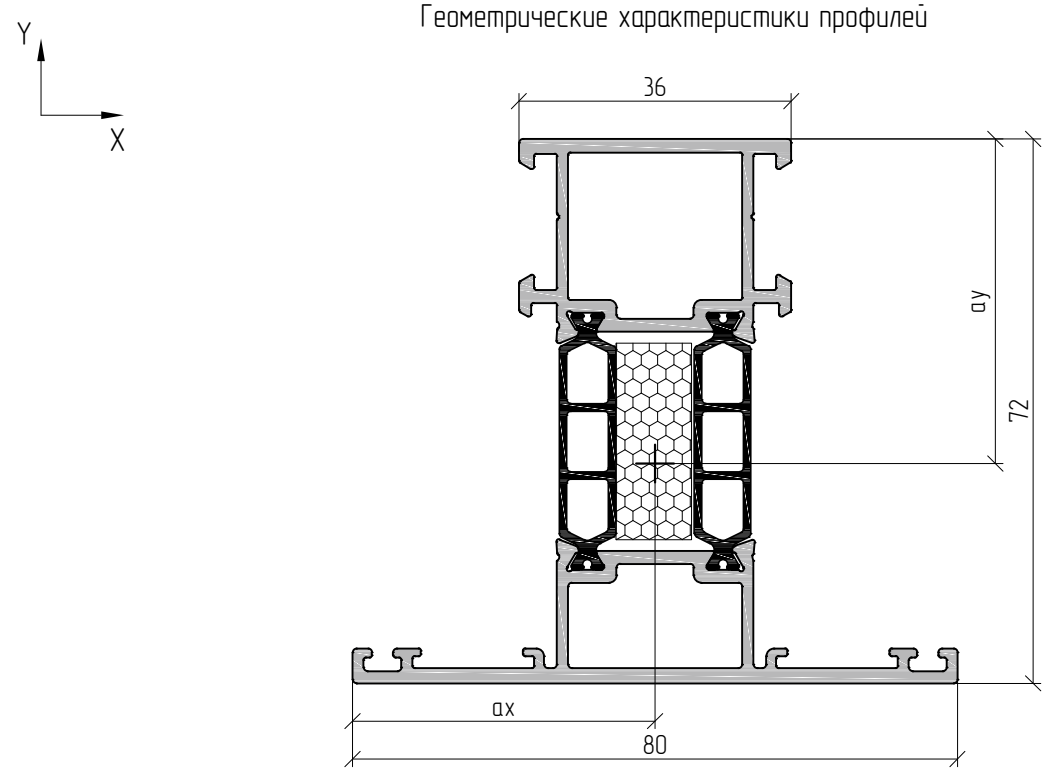

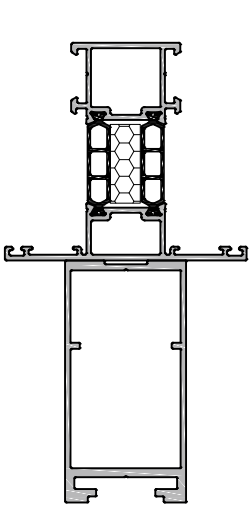

AYPC.SL160.0301 + AYPC.SL160.0702

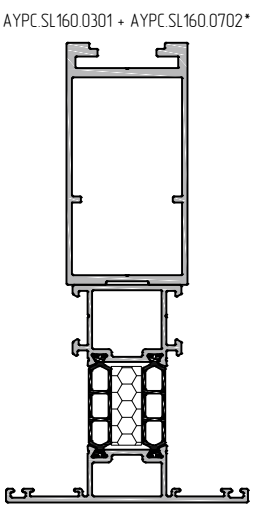

AYPC.SL160.0301 + AYPC.SL160.0702*

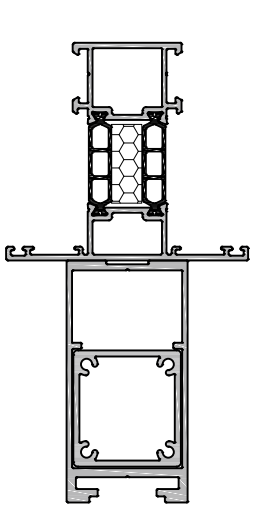

AYPC.SL160.0301 + AYPC.SL160.0702 + AYPC.C43.0706

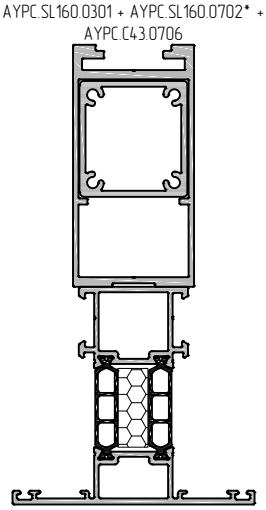

AYPC.SL160.0301 + AYPC.SL160.0702* + AYPC.C43.0706

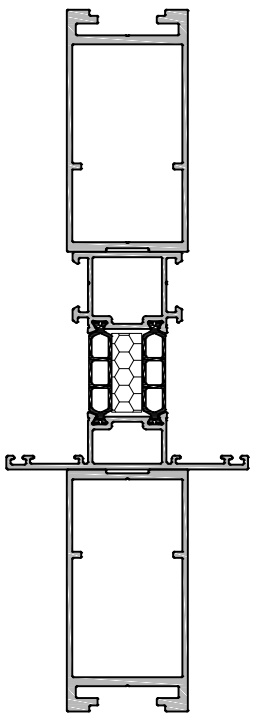

AYPC.SL160.0301 + AYPC.SL160.0702**

Профиль	m, кг/м	S, мм^2	Jx, см^4	Wx, см^3	ax, мм	Jy, см^4	Wy, см^3	ay, мм
AYPC.SL160.0301	1,66	703,5	30,0	7,0	40,0	15,2	3,8	42,9
AYPC.SL160.0301 + AYPC.SL160.0702	3,23	1286,5	176,1	44,0	40,0	30,2	3,7	81,3
AYPC.SL160.0301 + AYPC.SL160.0702*	3,23	1286,5	221,6	55,4	40,0	30,2	3,9	77,3
AYPC.SL160.0301 + AYPC.SL160.0702 + AYPC.C43.0706	4,15	1628,7	213,2	53,3	40,0	36,7	4,0	90,8
AYPC.SL160.0301 + AYPC.SL160.0702* + AYPC.C43.0706	4,15	1628,7	269,9	67,5	40,0	36,7	4,3	85,8
AYPC.SL160.0301 + AYPC.SL160.0702**	4,80	1869,5	659,3	164,8	40,0	45,2	3,8	118,1

Геометрические характеристики профилей

AYPC.SL160.0501

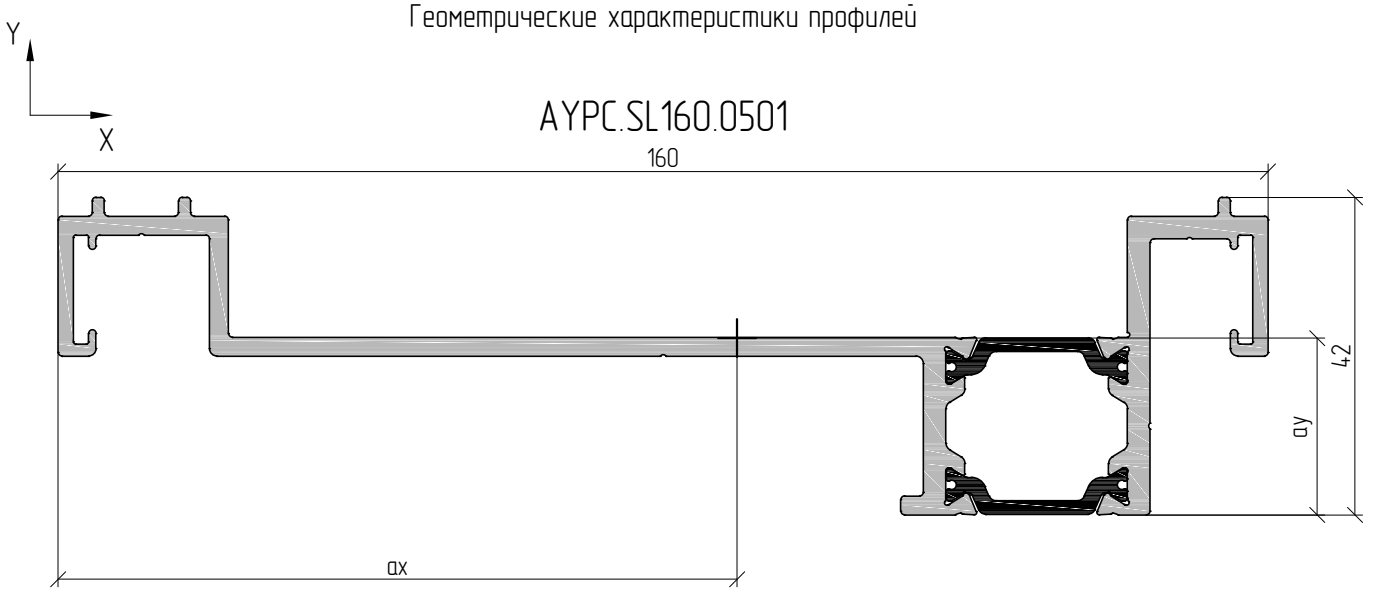

AYPC.SL160.0504

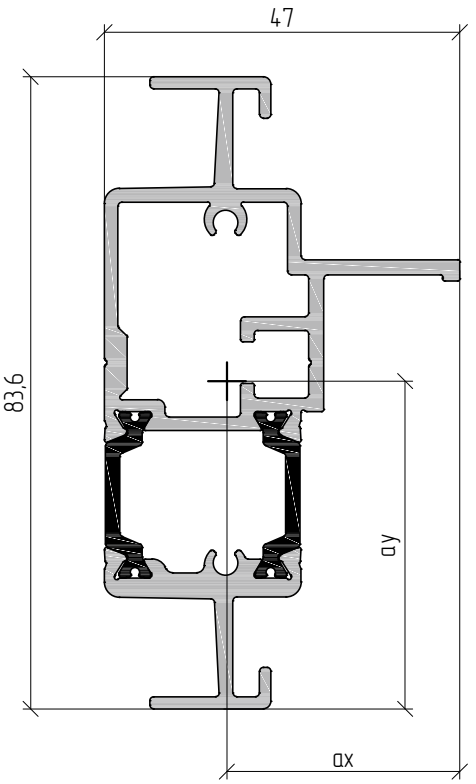

Профиль	m, кг/м	S, мм^2	Jx, см^4	Wx, см^3	ax, мм	Jy, см^4	Wy, см^3	ay, мм
AYPC.SL160.0501	2,08	827,0	7,7	3,3	89,8	201,9	22,5	23,4
AYPC.SL160.0504	1,59	639,2	30,2	9,8	30,8	5,8	1,3	43,3

Геометрические характеристики профилей

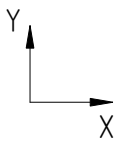

AYPC.SL160.0505

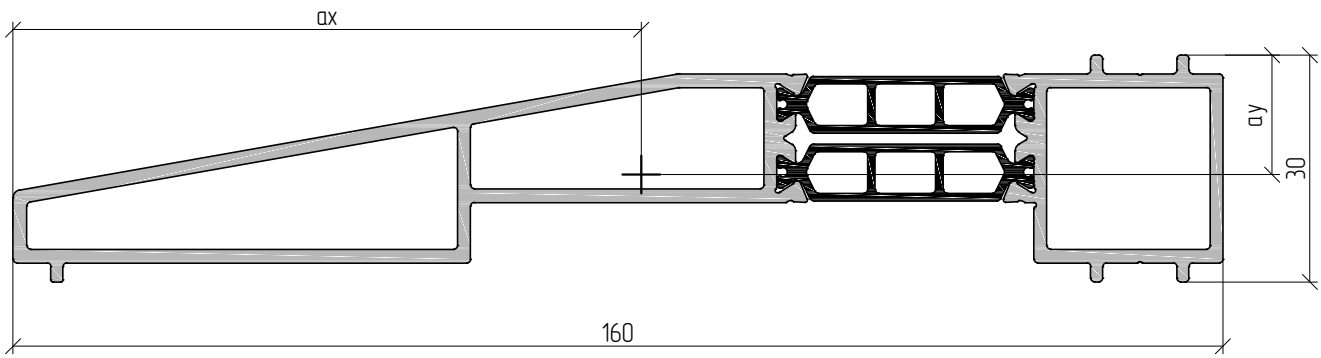

AYPC.SL160.0813

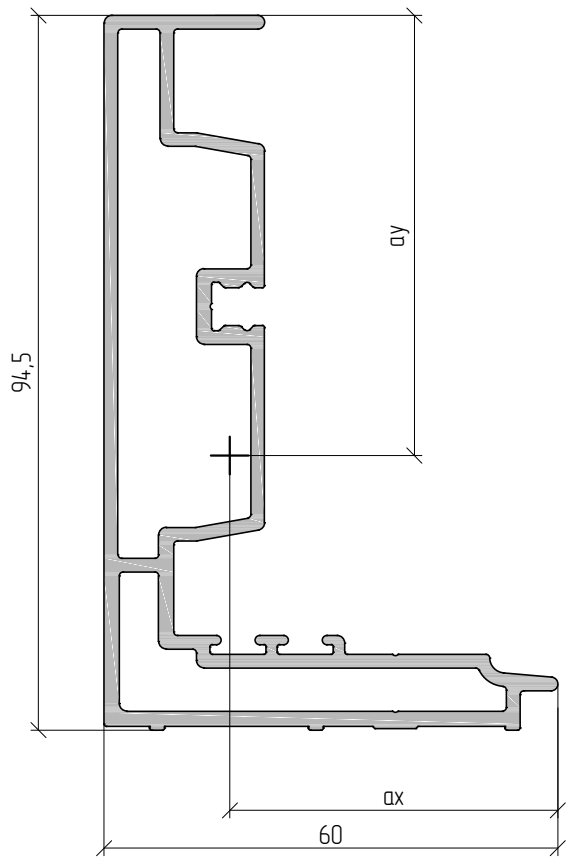

Профиль	m, кг/м	S, мм^2	Jx, см^4	Wx, см^3	ax, мм	Jy, см^4	Wy, см^3	ay, мм
AYPC.SL160.0505	2,05	846,2	4,8	0,6	83,1	165,7	104,9	15,8
AYPC.SL160.0813	1,80	668,1	65,4	15,1	43,4	15,6	2,7	58,2







Система ALT SL160 предназначена для изготовления термоизолированных подъемно-раздвижных оконно-дверных конструкций с одной или несколькими активными створками, а также глухими частями или заглушенными створками.

Разработанные специально для системы уплотнительные и притворные элементы позволяют противостоять неблагоприятным погодным условиям, надежно защищая помещения. В конструкциях лучшие среди аналогов теплоизоляционные характеристики, показатели герметичности и влагоотвода.

СООО «АЛЮМИНТЕХНО»
тел.: +375 17 345 81 43, 45,
факс: +375 17 345 81 48
e-mail: info@alt.by

Свидетельство № 800017207
выдано Министерством
иностранных дел РБ
от 03.12.2002 г. УНП 800017207

TÜVRheinland СЕРТИФИЦИРОВАНО
Система менеджмента ISO 9001:2015
www.tuv.com ID 9105040683

QUALICOAT
Licence № 3900

★★★ EUROPEAN ALUMINIUM ASSOCIATION EURAS EWAA ANODISERS ASSOCIATION
Qualanod

Арт. R17126101
11.2019